TINA 10S2HZ30

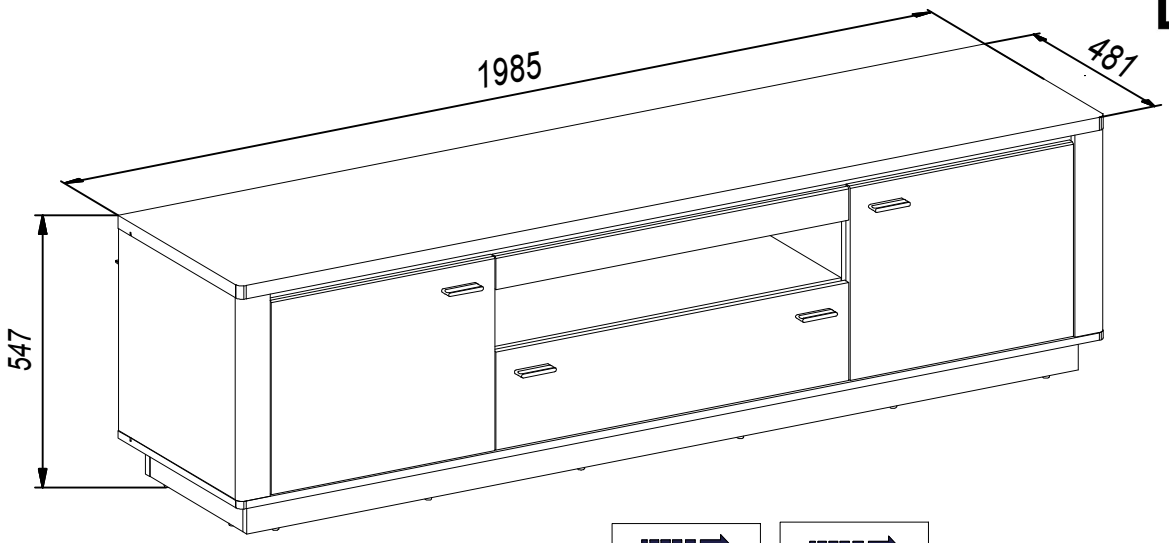

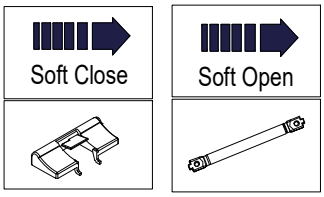

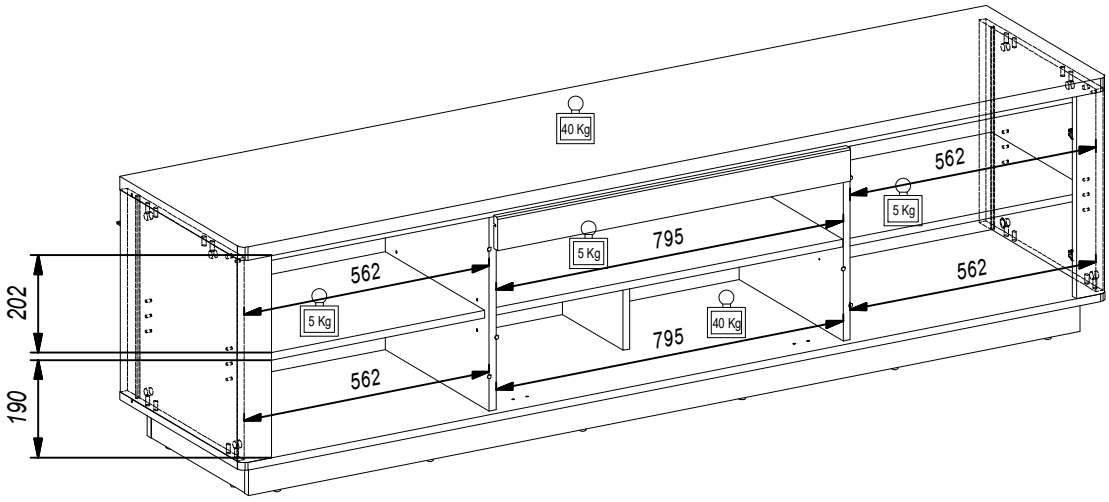

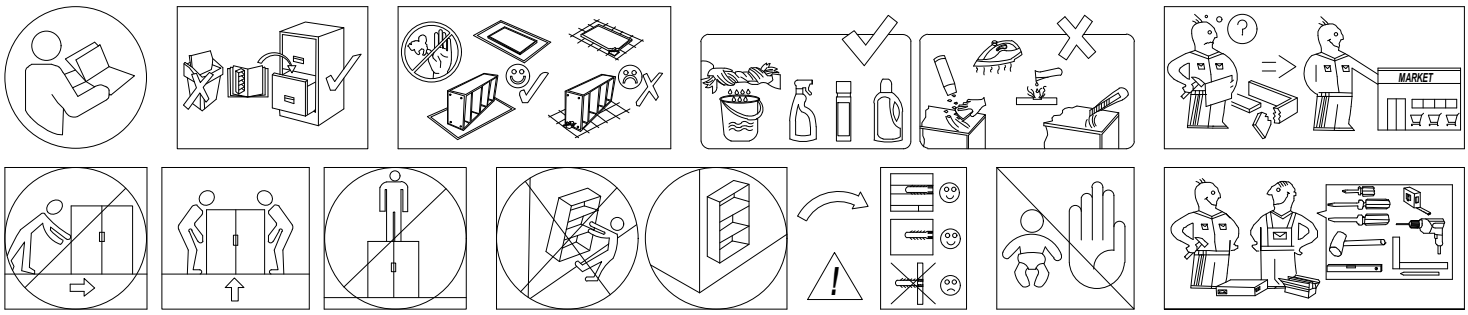

TINA 10S2HZ30

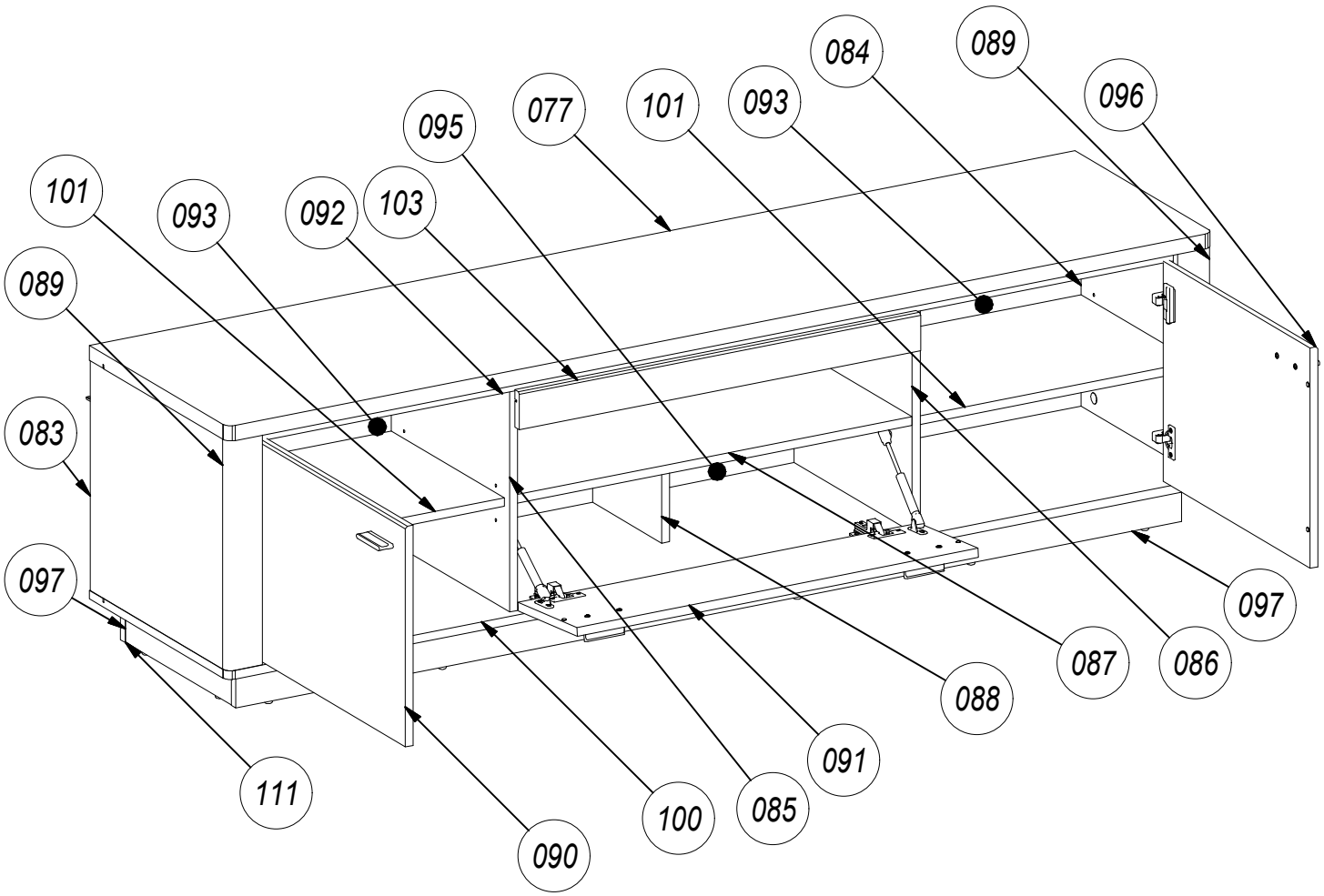

AI No.	QTY	H	W	D	PKG
077	1	1985	481	28	3/3
083	1	427	464	16	2/3
084	1	427	464	16	2/3
085	1	427	412	16	2/3
086	1	427	412	16	2/3
087	1	795	411	16	2/3
088	1	240	199	16	1/3
089	2	427	70	16	1/3
090	1	409	512	16	1/3
091	1	808	207	16	2/3
092	1	1951	61	16	2/3
093	2	439	575	2,5	1/3
095	1	439	810	2	1/3
096	1	409	512	16	1/3
097	2	1905	71	16	3/3
100	1	1985	481	16	2/3
101	2	561	394	16	1/3
103	1	808	70	16	1/3
111	2	370	71	16	3/3

TINA 10S2HZ30

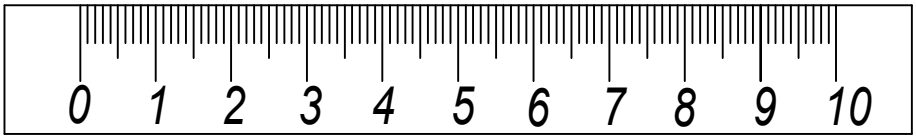

x88

US Ø3,5x13 1011

x19
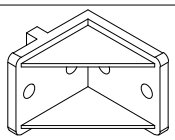
30x30x3 23482

x28

Ø15x12,5 123894

x28
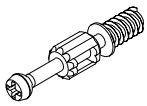
L-11 mm 11809

x20

Ø20 143031

x26
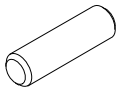
Ø8x28 1018

x2
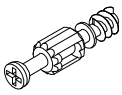
L-8,5 mm 10835

x2

Ø12x10 76082

x10

1289

x6
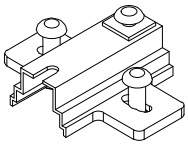
H-4 23515

x4
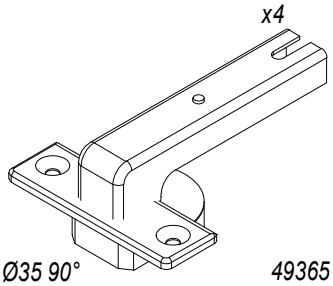
Ø35 90° 49365

x2
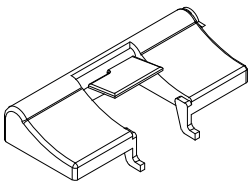
SOFT CLOSE 116795

x4
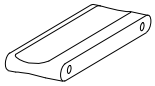
169627

x6

Ø7,9x2,3 1523

x18

1302

x2
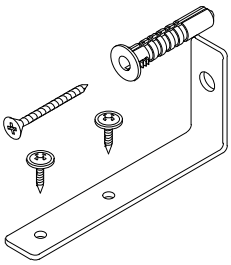
1267

x1
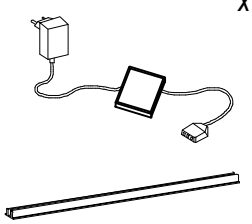
L - 1857mm 169799

x1

L-340 144008

x4

UP Ø3x20 1056

x4

23x10x2 1415

x2
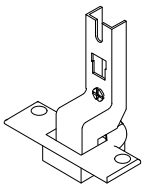
Ø35 KR 15 23362

x8

WPM Ø4x25 6502

x16

1305

60 N x2
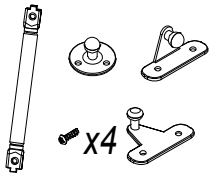

SOFT OPEN 147824

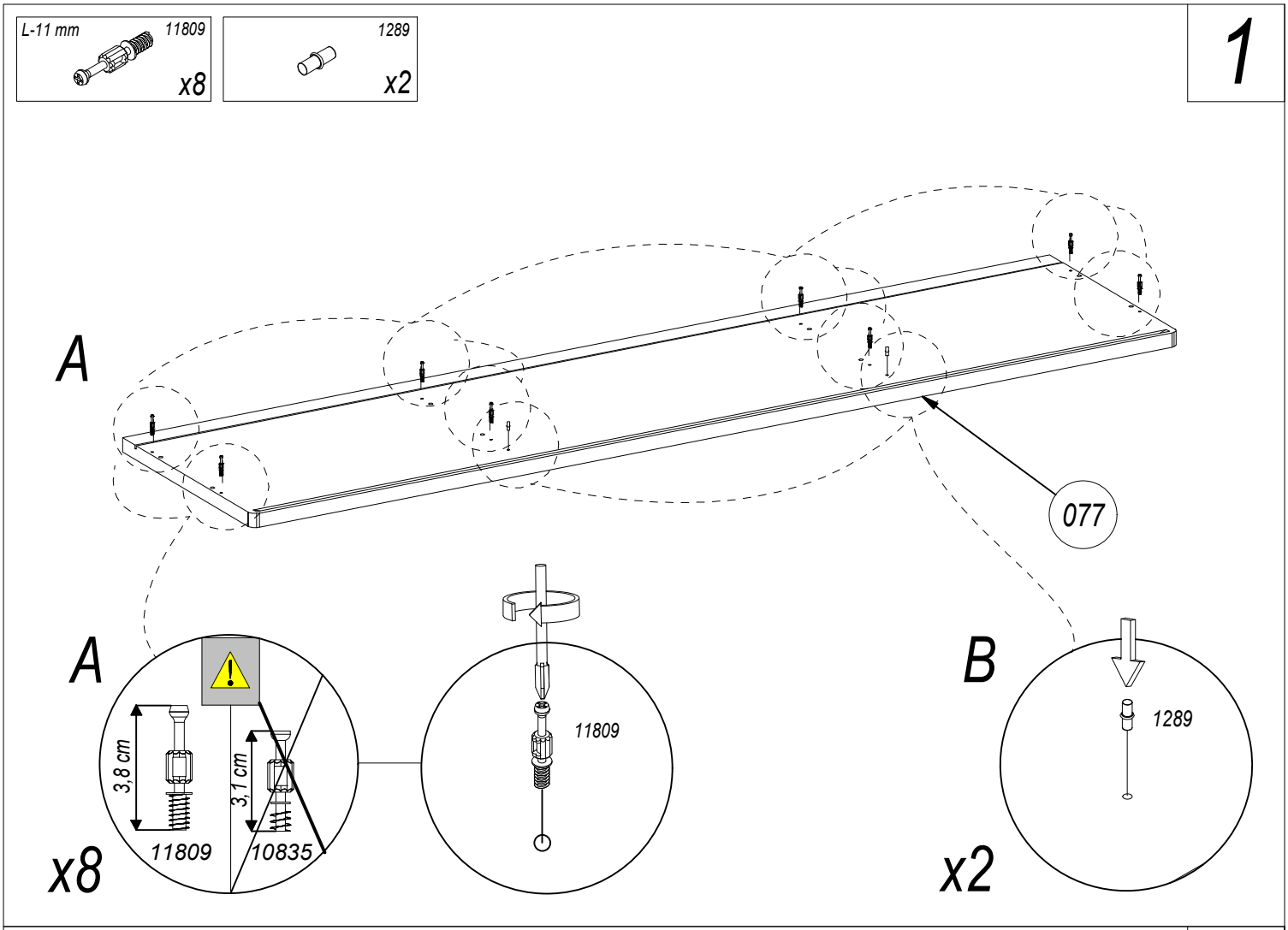
L-11 mm
11809
x8
1289
x2
1
A
077
A
3,8 cm
3,1 cm
11809
10835
x8
11809
B
1289
x2

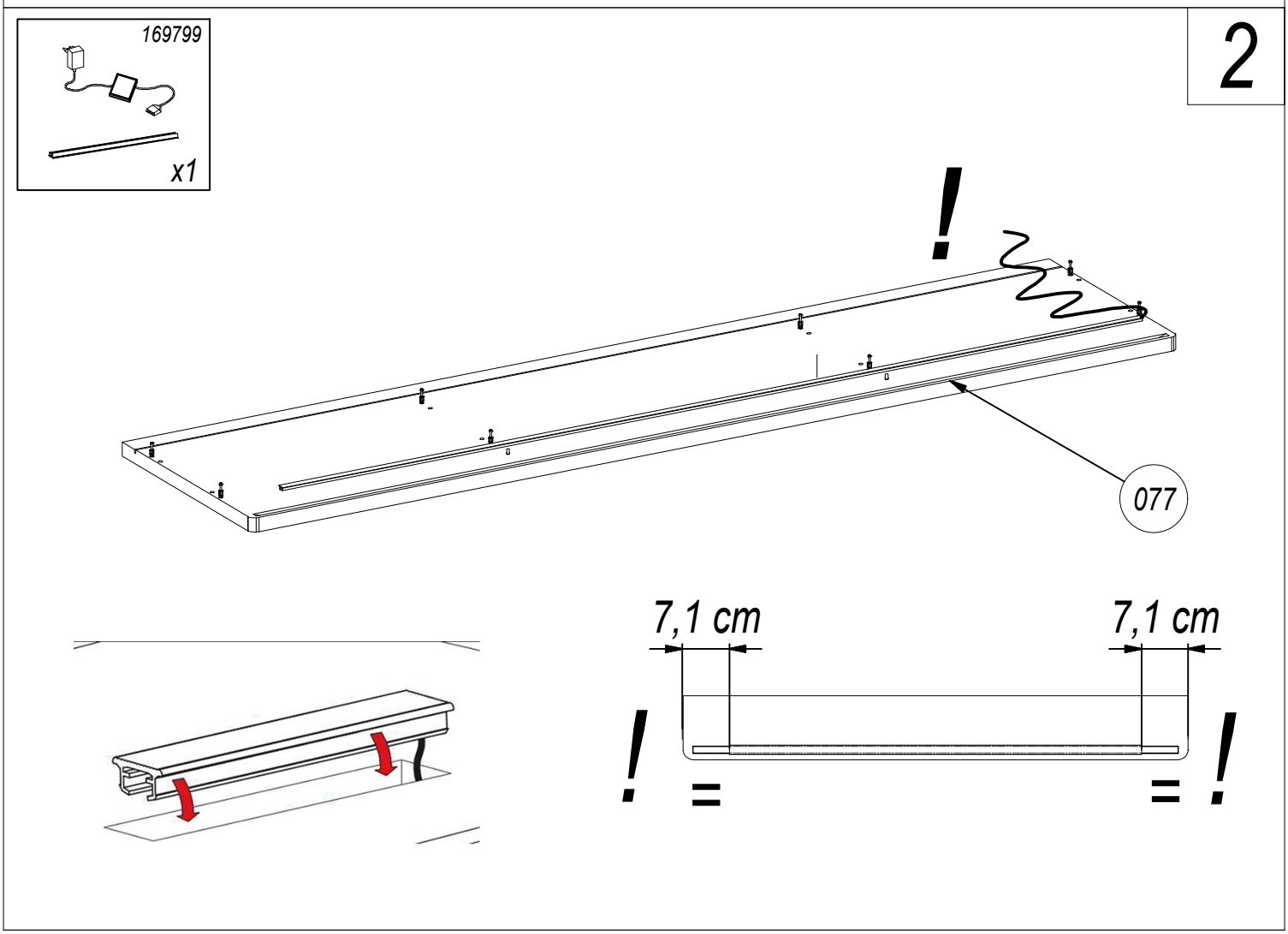
169799
x1
2
!
077
7,1 cm
7,1 cm
!
=
=
!

US Ø3,5x13	30x30x3	Ø15x12,5
1011	23482	123894
x8	x4	x8

3

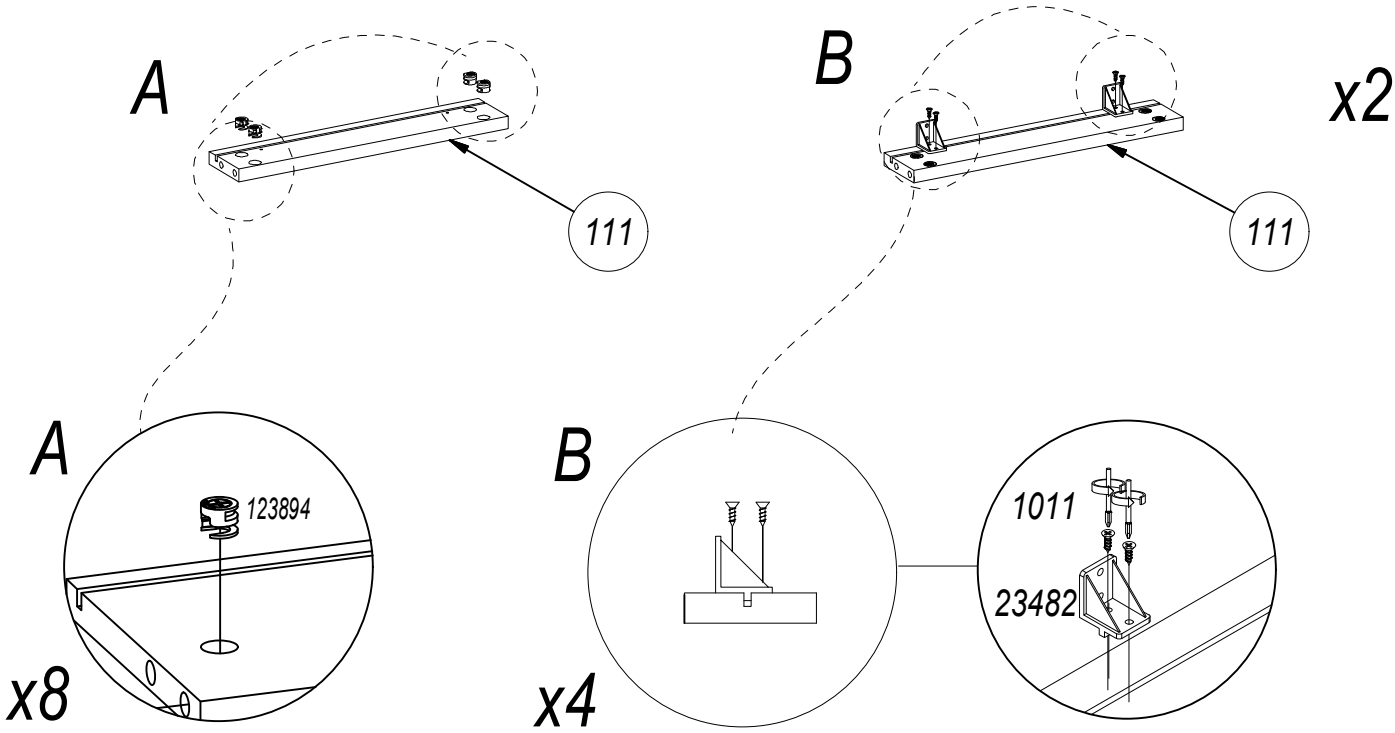

L-11 mm	30x30x3	US Ø3,5x13
11809	23482	1011
x8	x8	x16

4

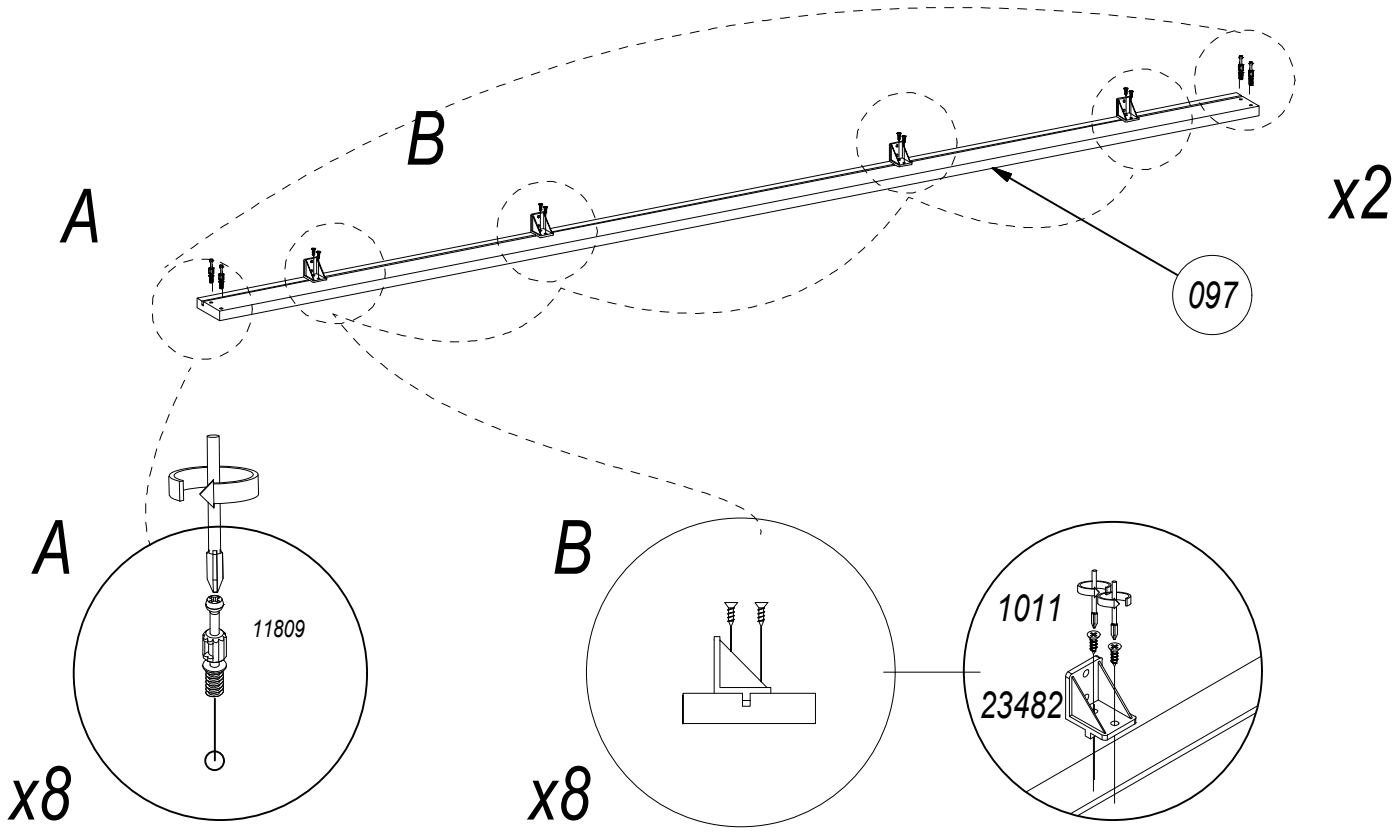

5

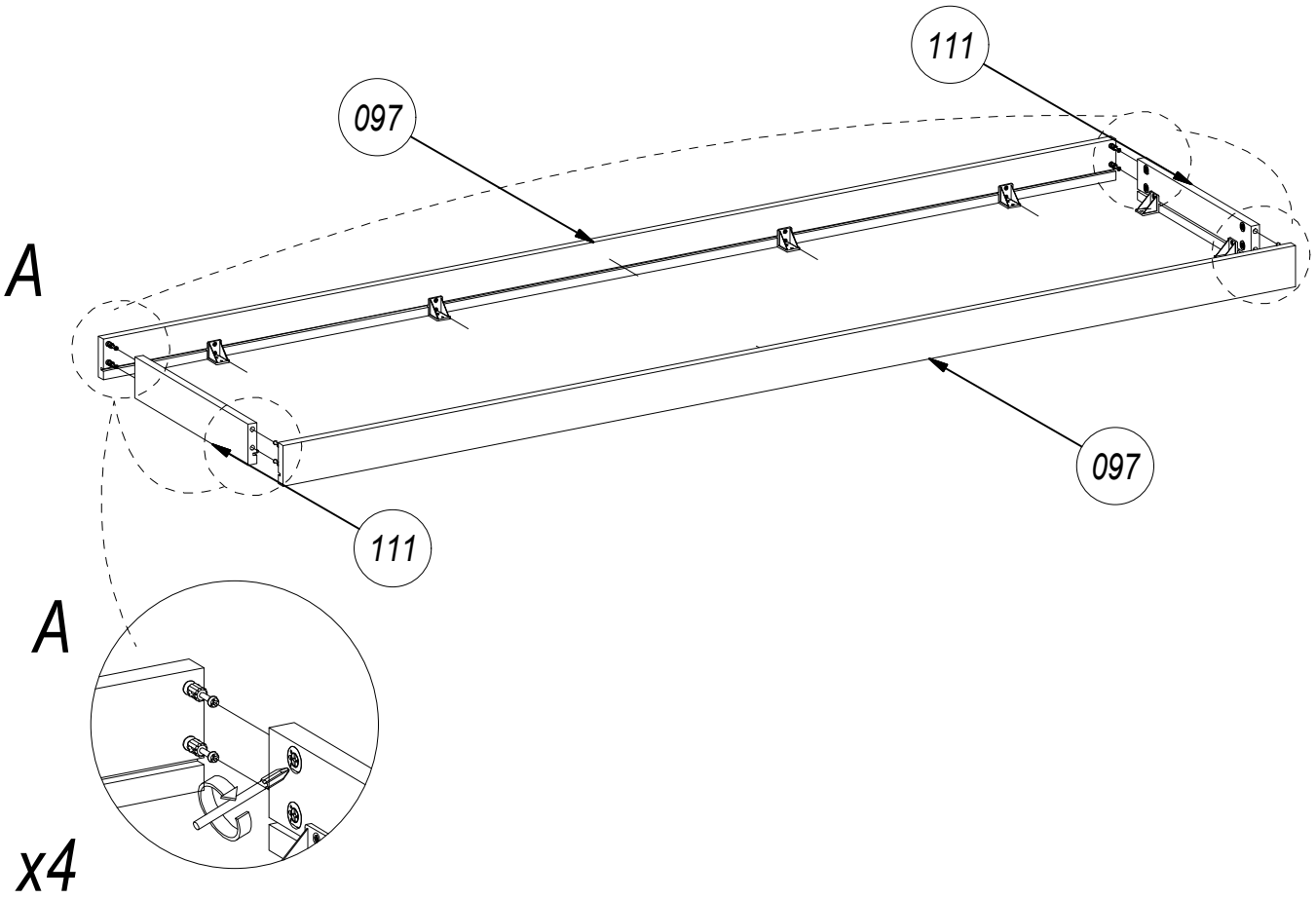

6

US Ø3,5x13	1011
	x24

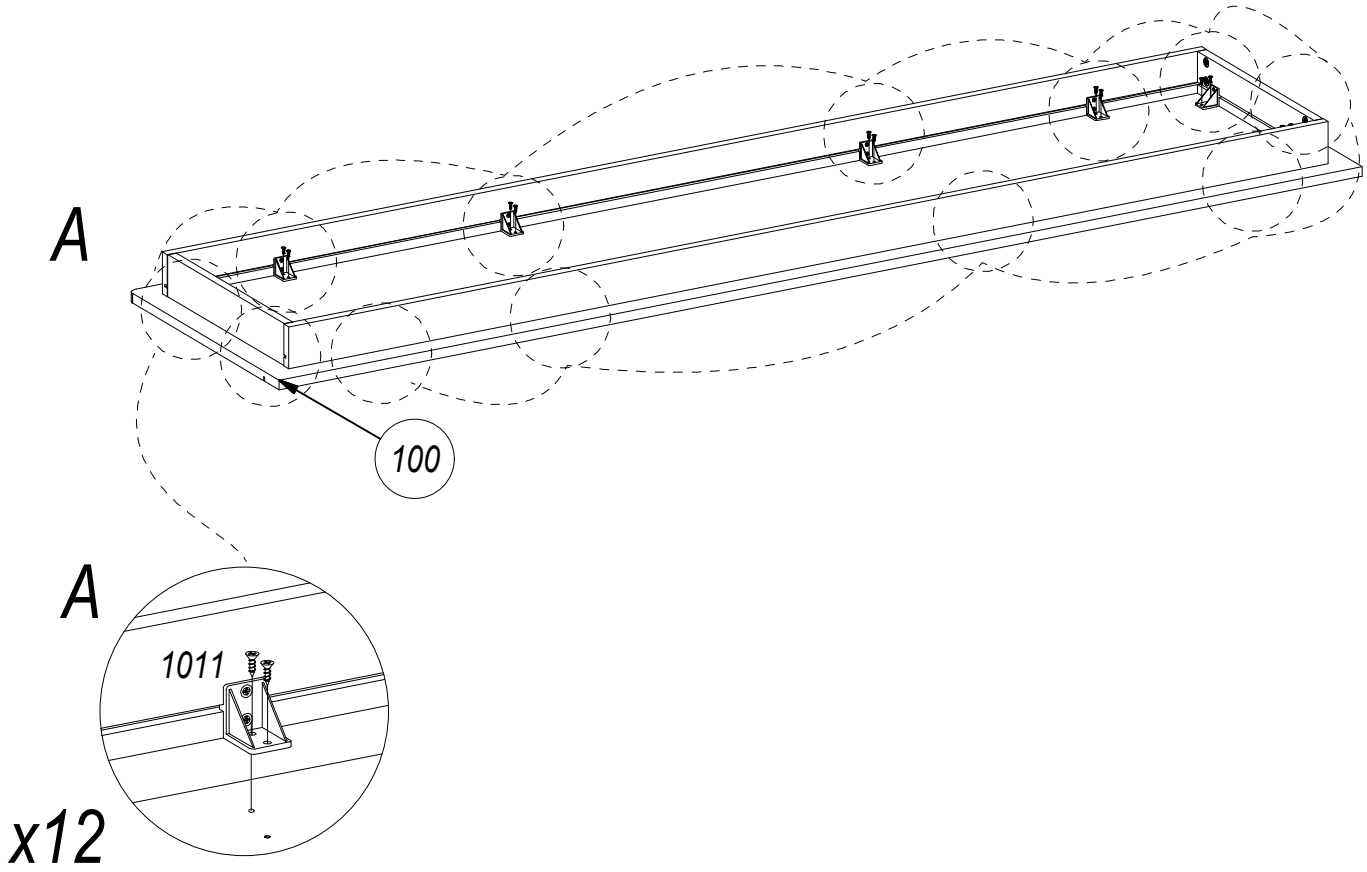

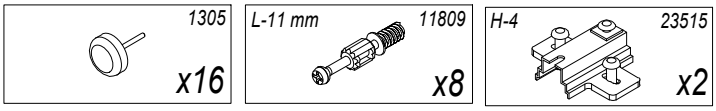
1305
x16
L-11 mm
11809
x8
H-4
23515
x2

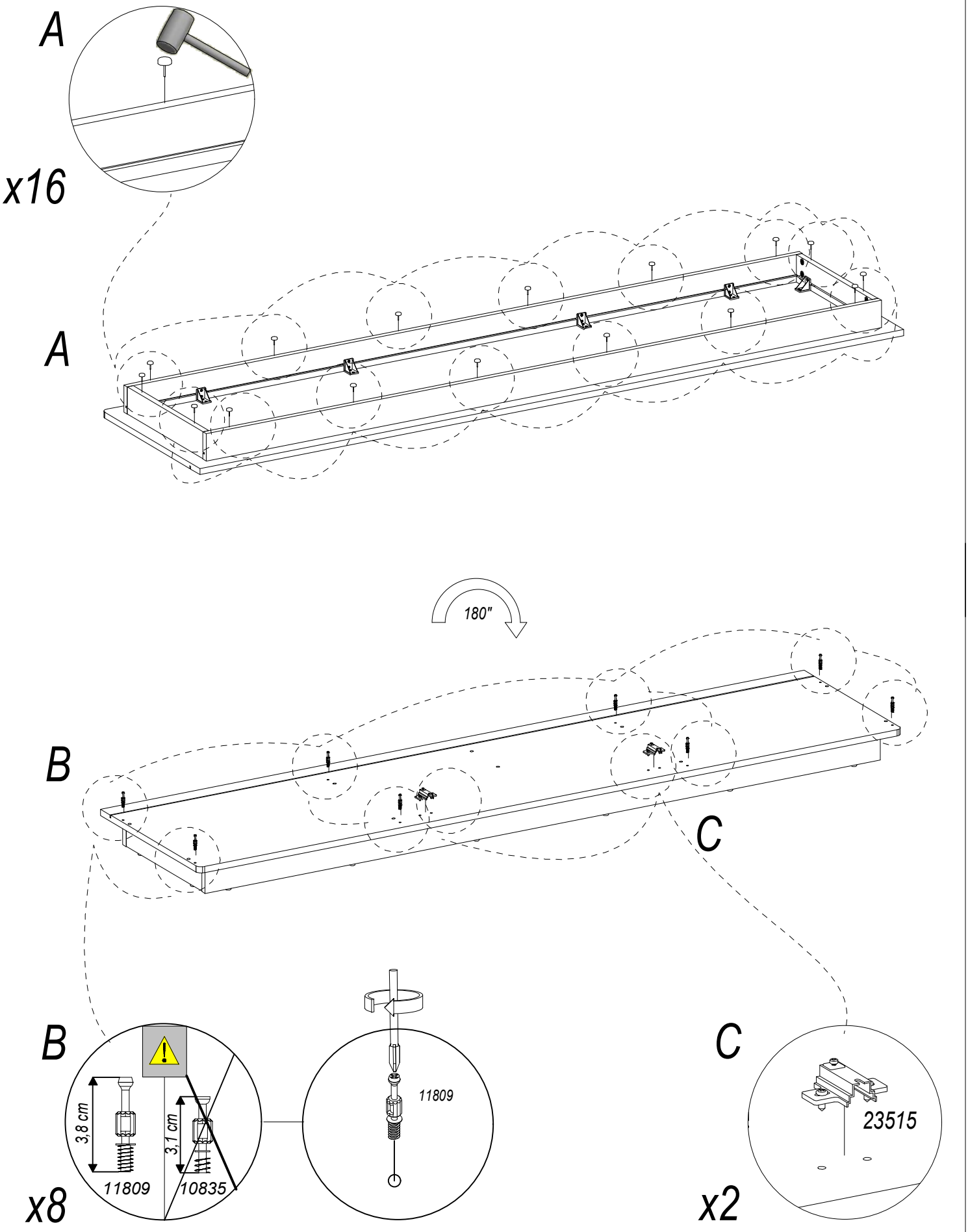
A
x16
A
180"
B
C
B
3,8 cm
3,1 cm
11809
10835
x8
11809
C
23515
x2

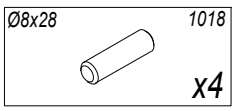
Ø8x28
1018
x4

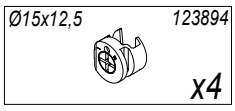
Ø15x12,5
123894
x4

8

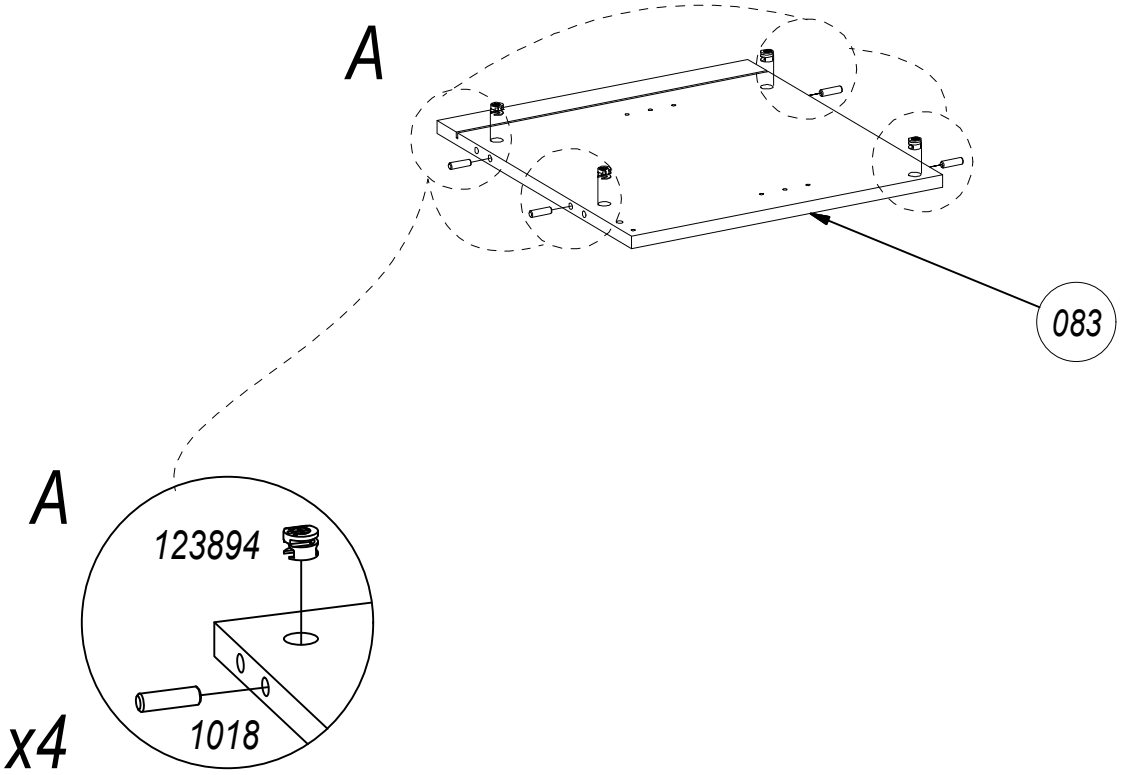
A
083
A
123894
1018
x4

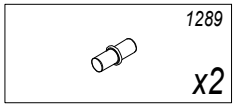
1289
x2

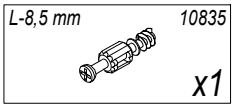
L-8,5 mm
10835
x1

9

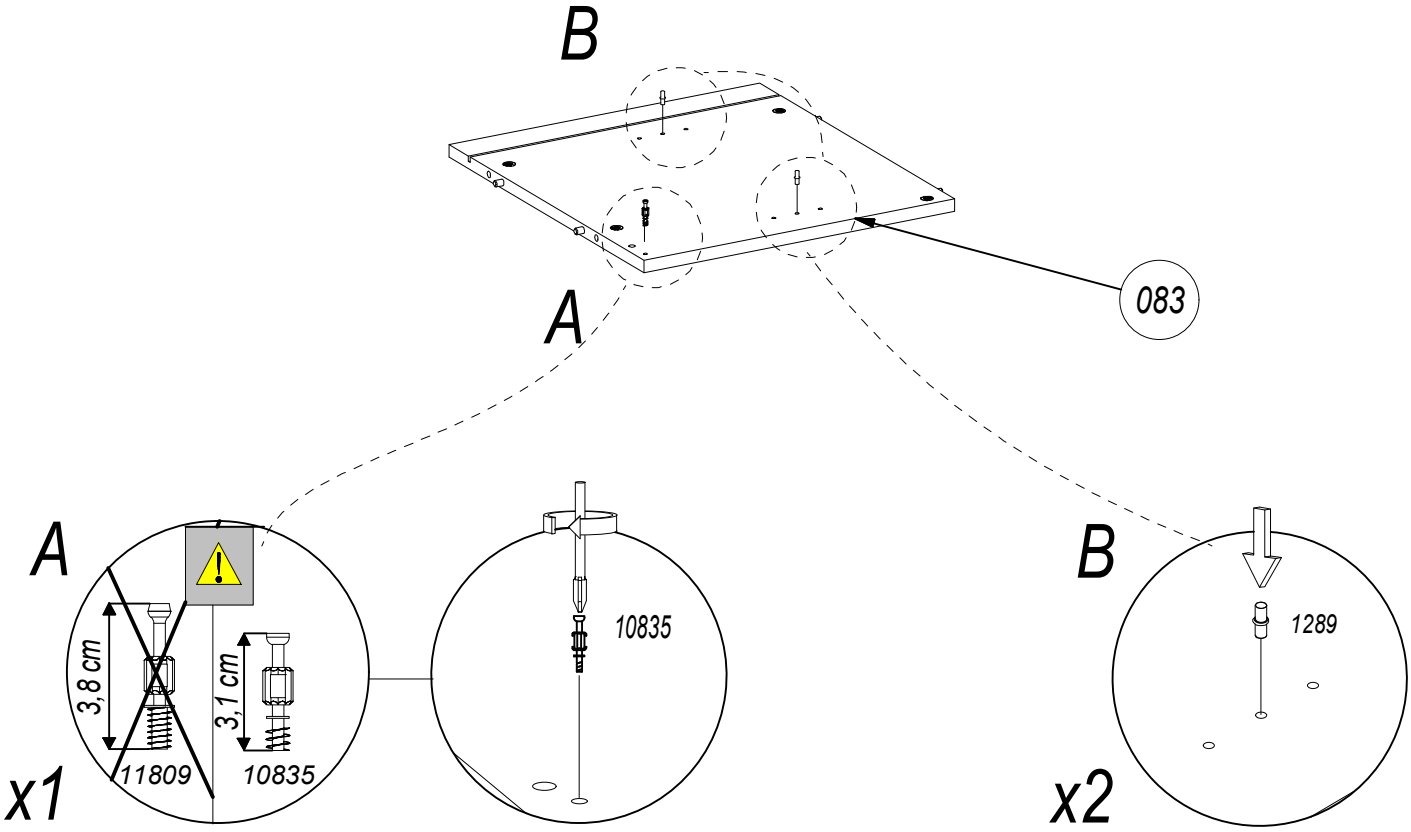
B
083
A
A
3,8 cm
3,1 cm
11809
10835
x1
10835
B
1289
x2

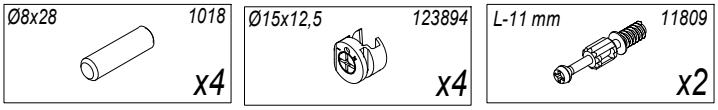
Ø8x28
1018
x4
Ø15x12,5
123894
x4
L-11 mm
11809
x2

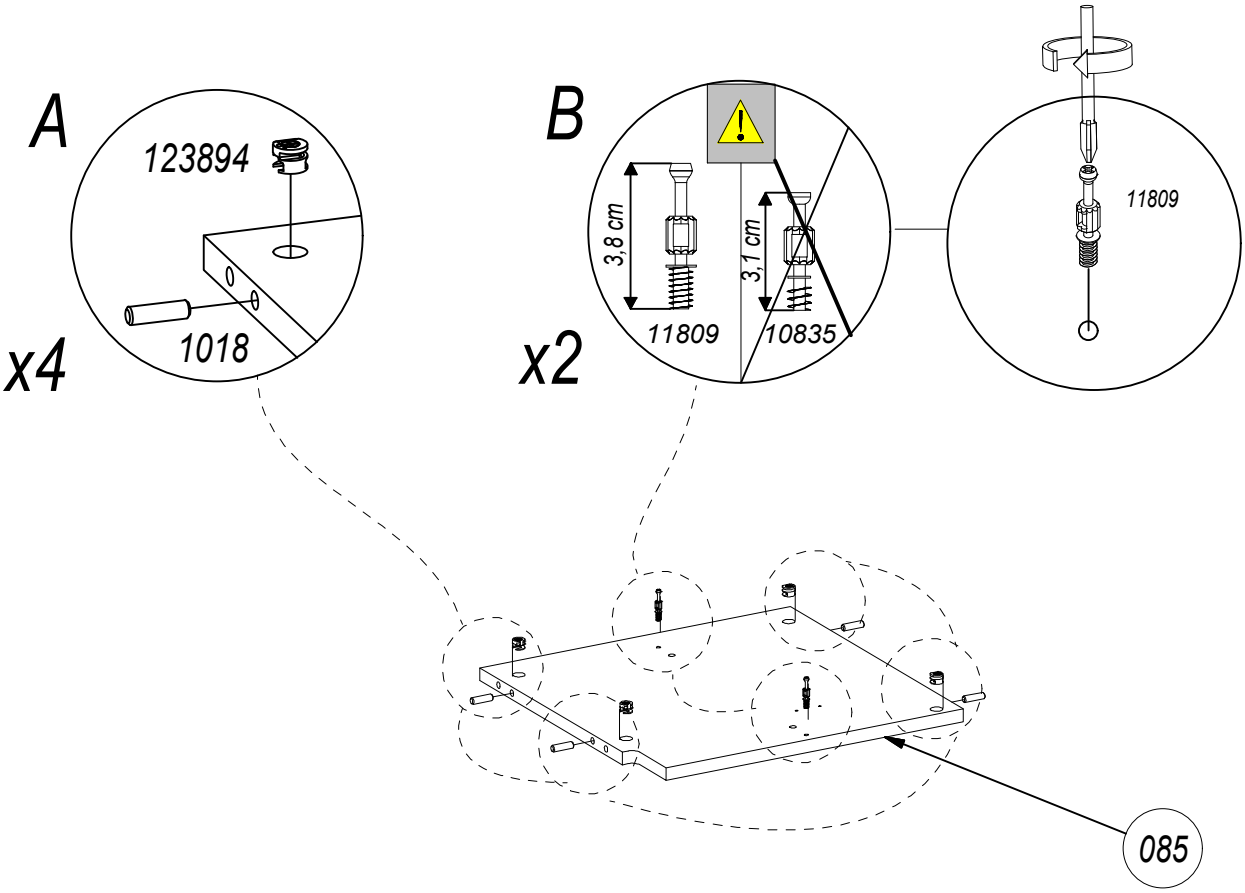
A
123894
1018
x4
B
3,8 cm
3,1 cm
11809
10835
x2
11809
085

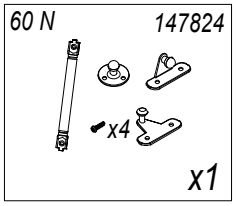
60 N
147824
x4
x1

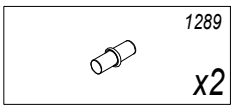
1289
x2

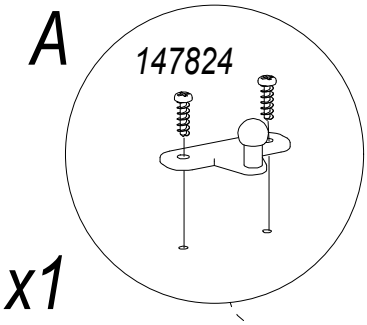
A
147824
x1

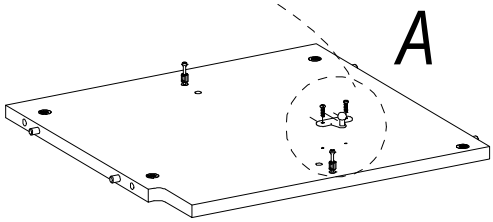
A

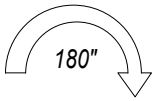
180"

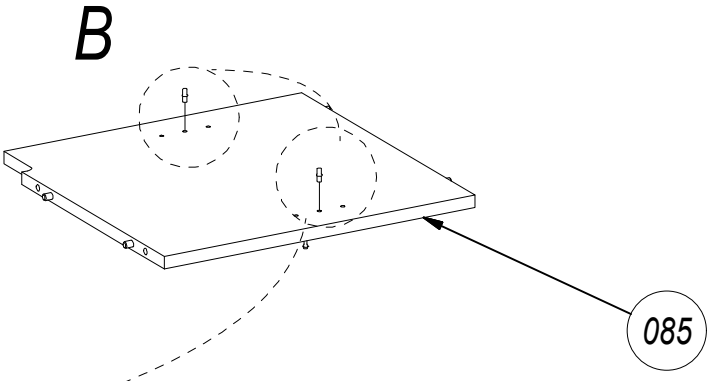
B
085

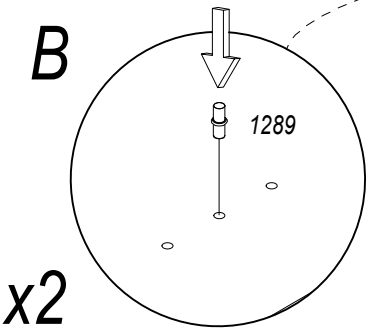
B
1289
x2

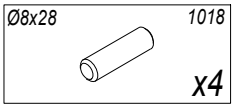
Ø8x28
1018
x4

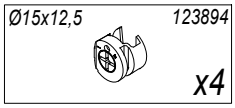
Ø15x12,5
123894
x4

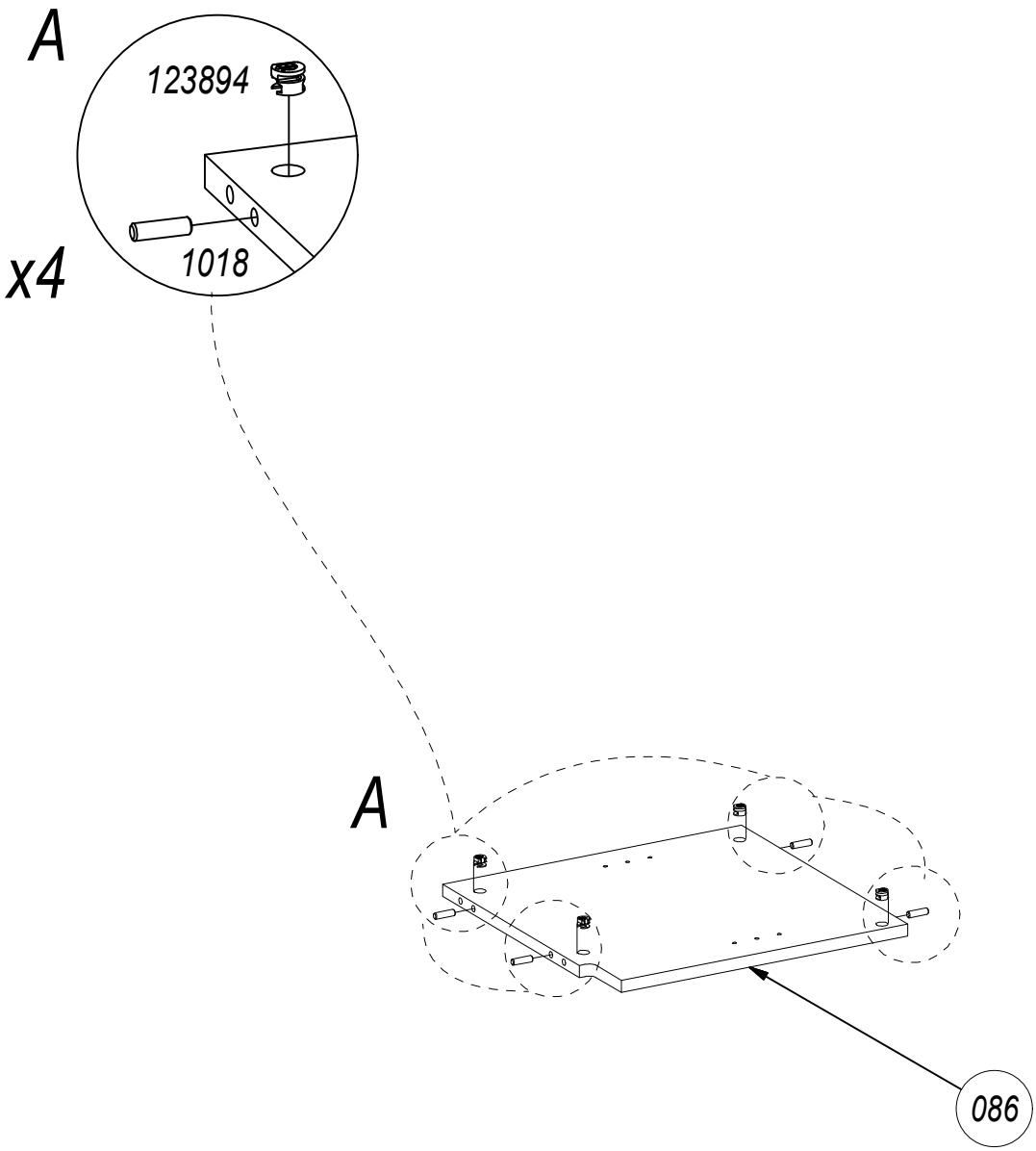
A
123894
1018
x4
A
086

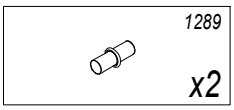
1289
x2

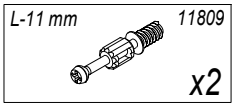
L-11 mm
11809
x2

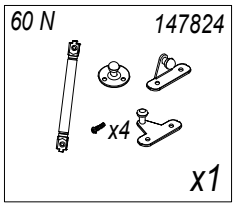
60 N
147824
x4
x1

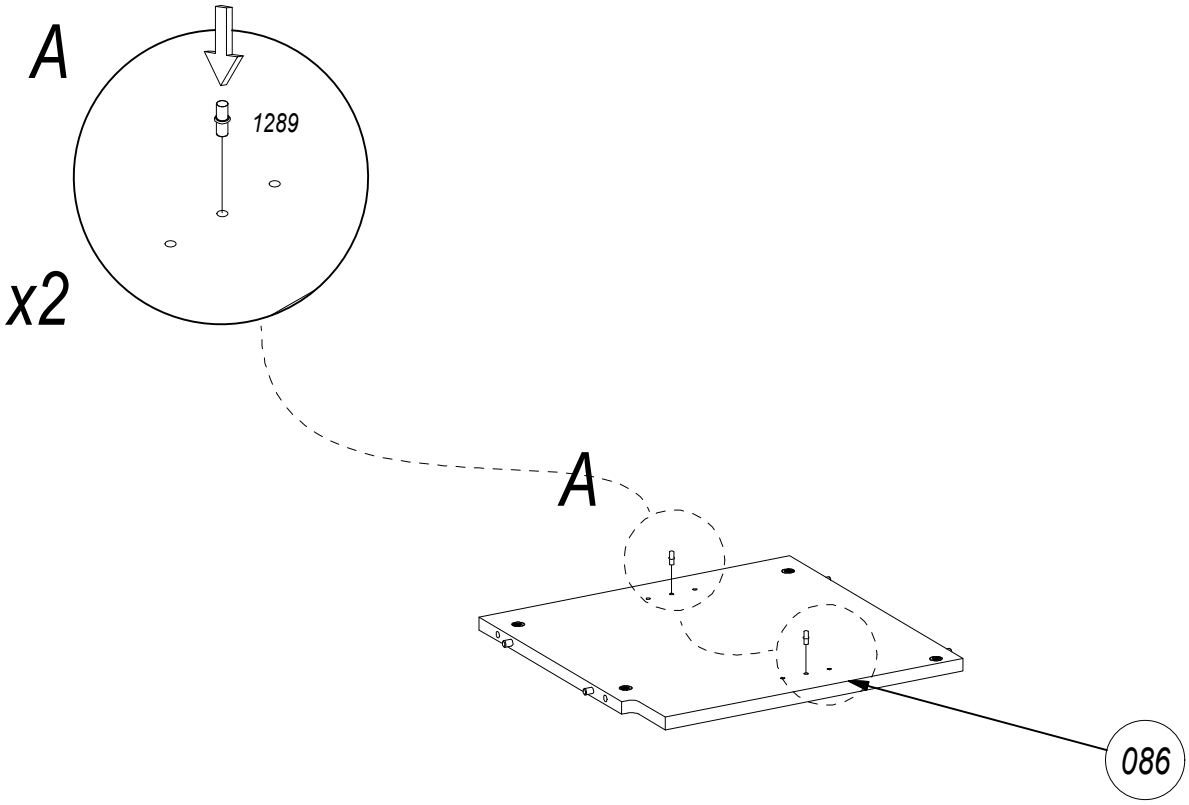
A
1289
x2
A
086

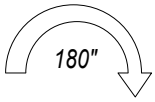
180"

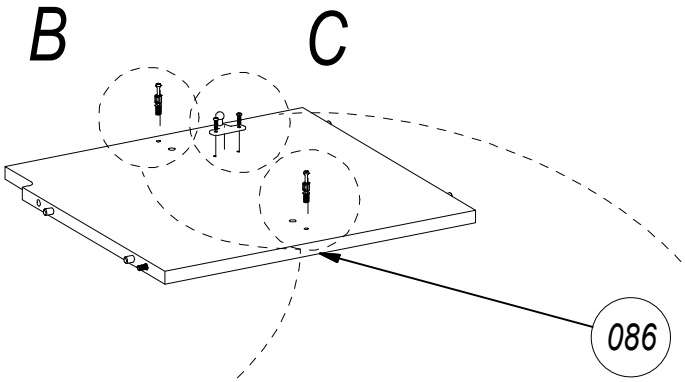
B
C
086

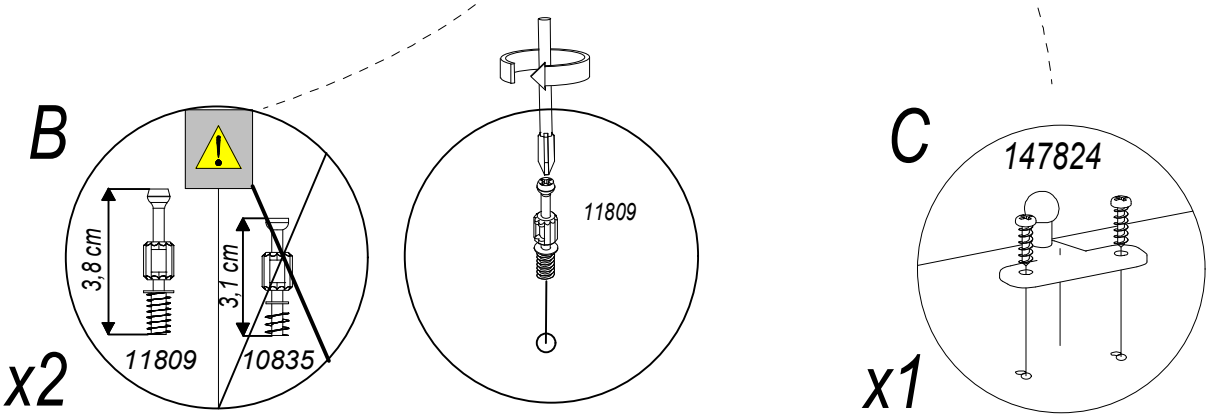
B
3,8 cm
3,1 cm
11809
10835
x2
11809
C
147824
x1

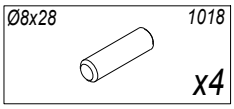
Ø8x28
1018
x4

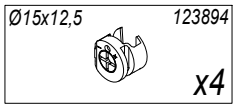
Ø15x12,5
123894
x4

14

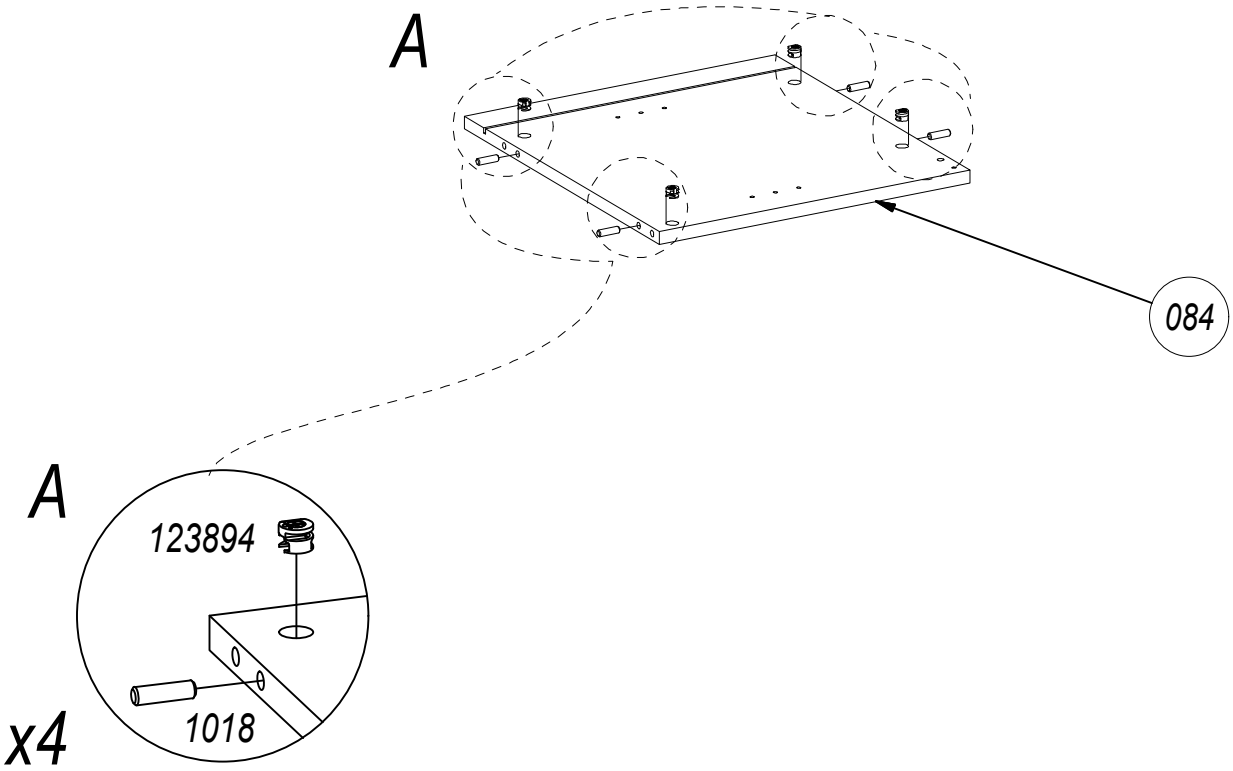
A
084
A
123894
1018
x4

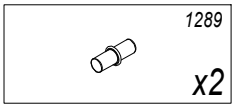
1289
x2

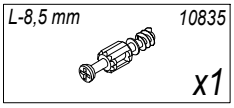
L-8,5 mm
10835
x1

15

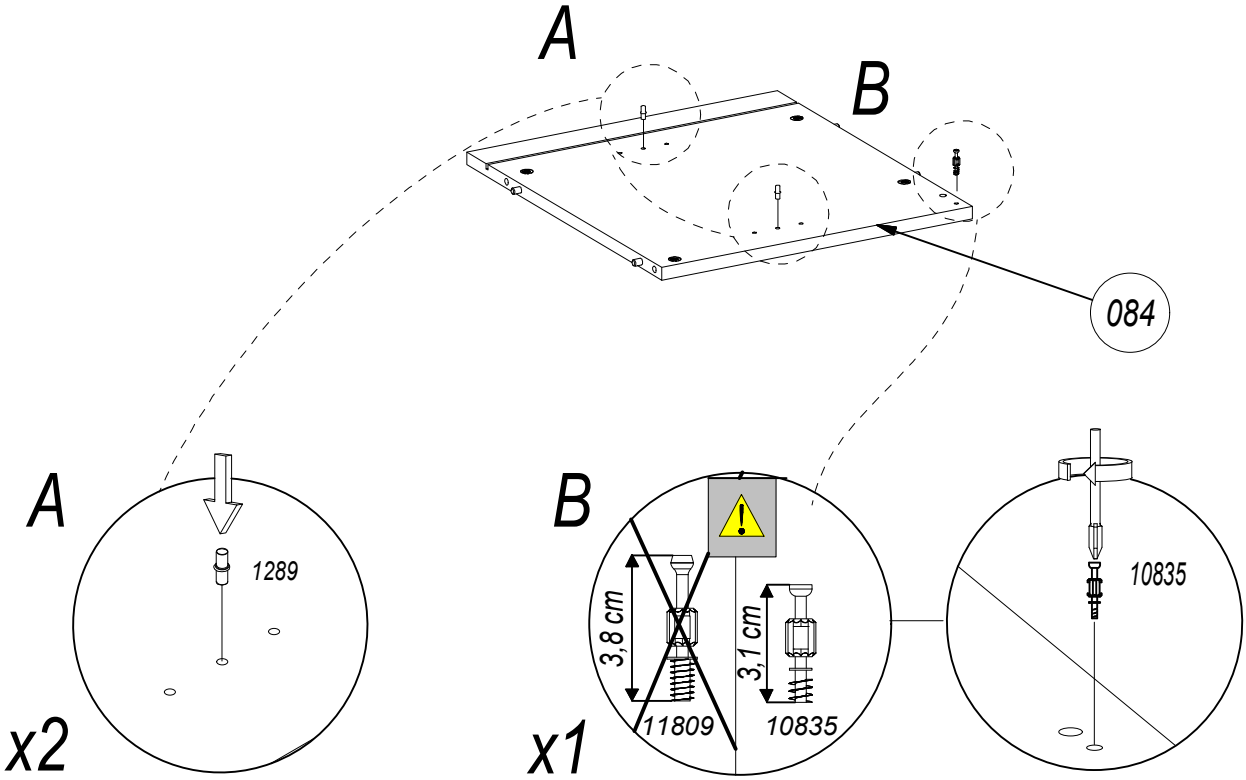
A
B
084
A
1289
x2
B
3,8 cm
3,1 cm
11809
10835
x1
10835

16

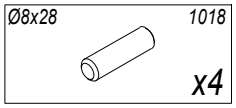
Ø8x28
1018
x4

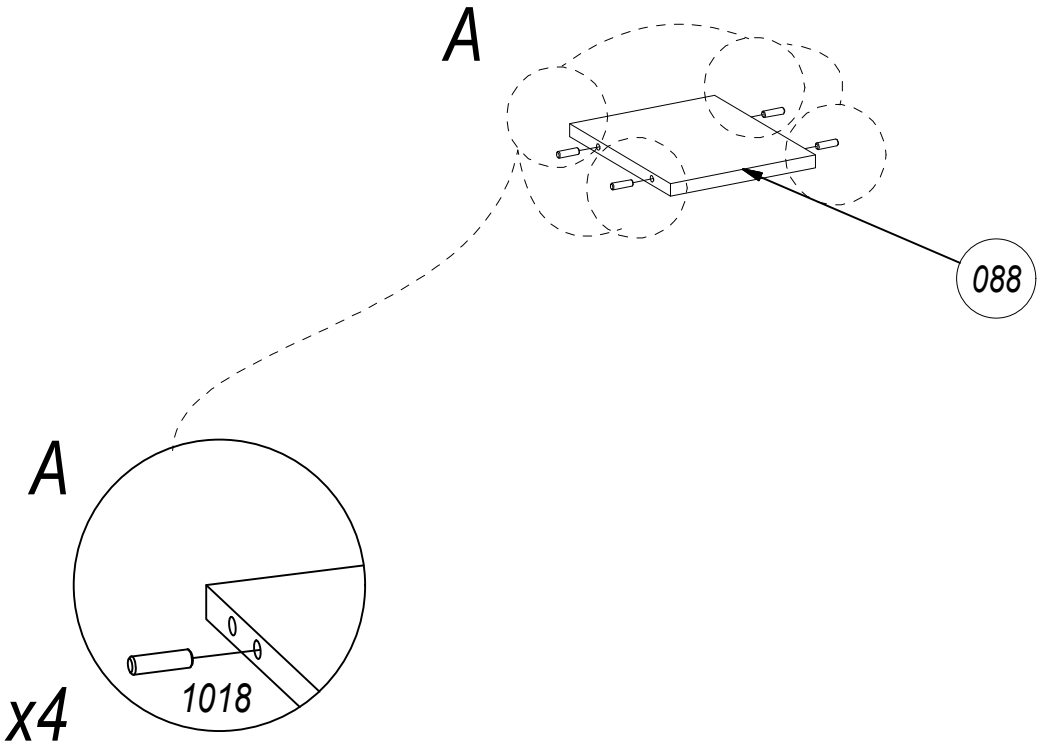
A
088
A
1018
x4

17

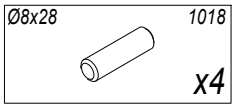
Ø8x28
1018
x4

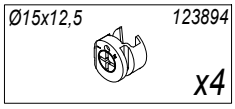
Ø15x12,5
123894
x4

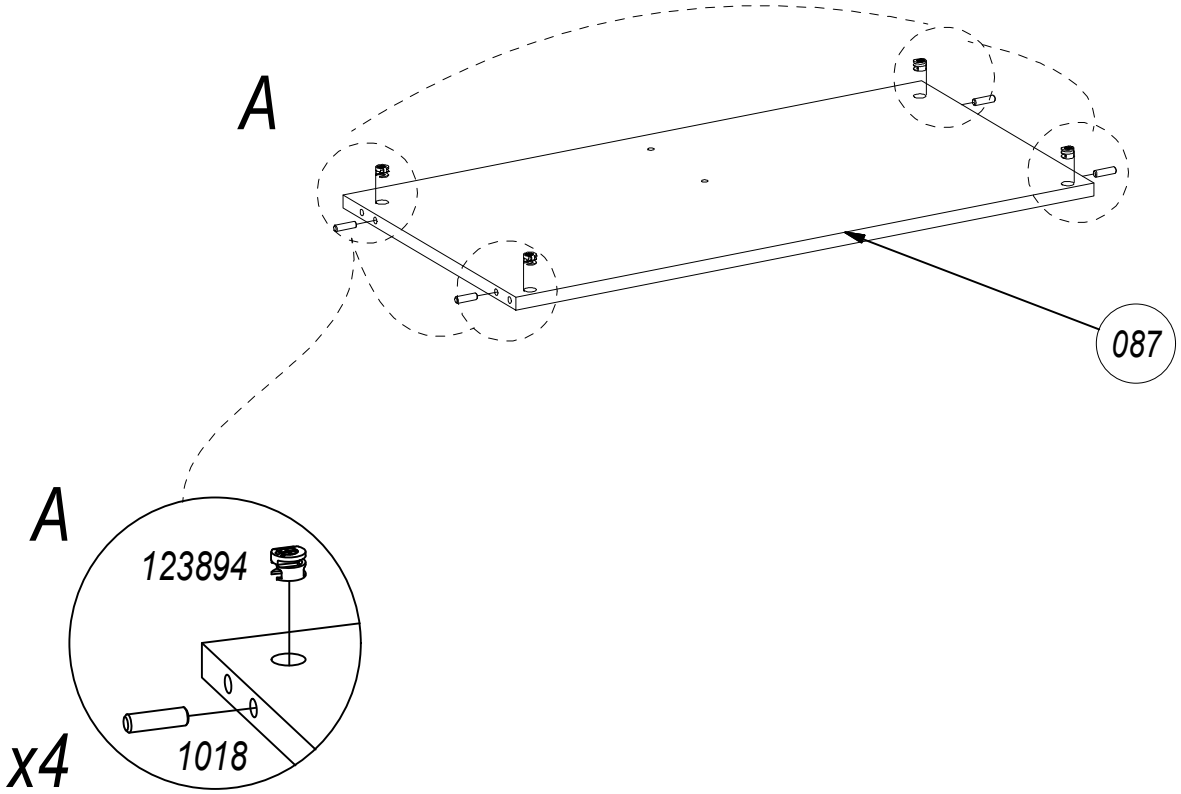
A
087
A
123894
1018
x4

US Ø3,5x13	1011
	x6

30x30x3	23482
	x3

18

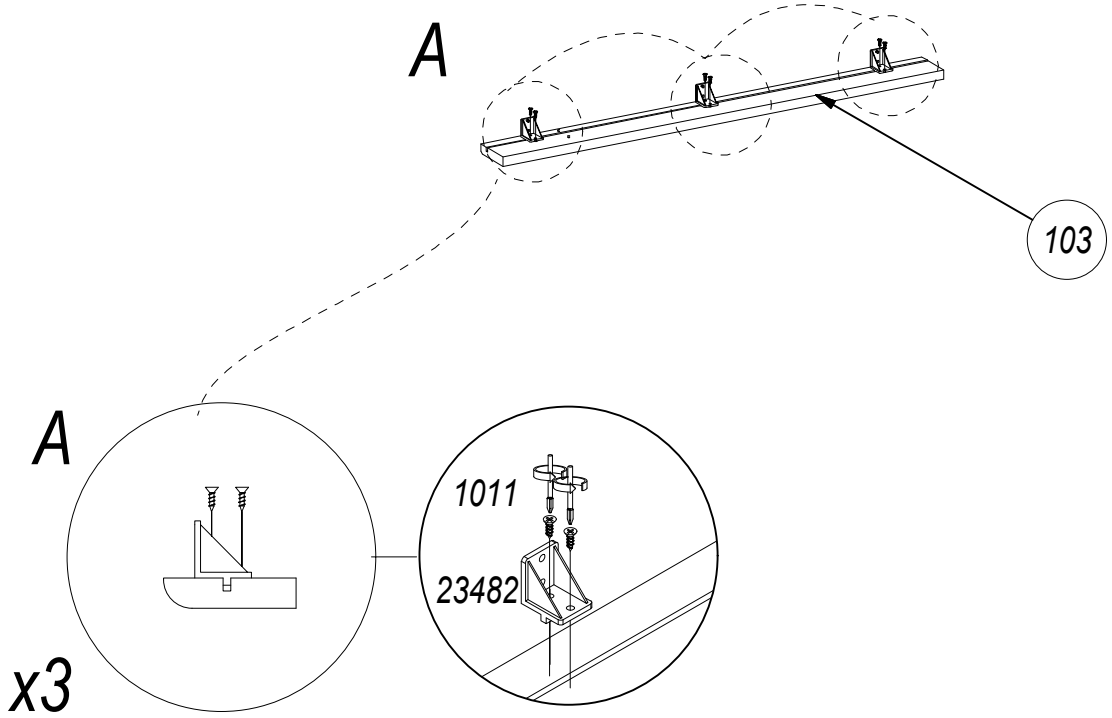

US Ø3,5x13	1011
	x6

Ø8x28	1018
	x2

19

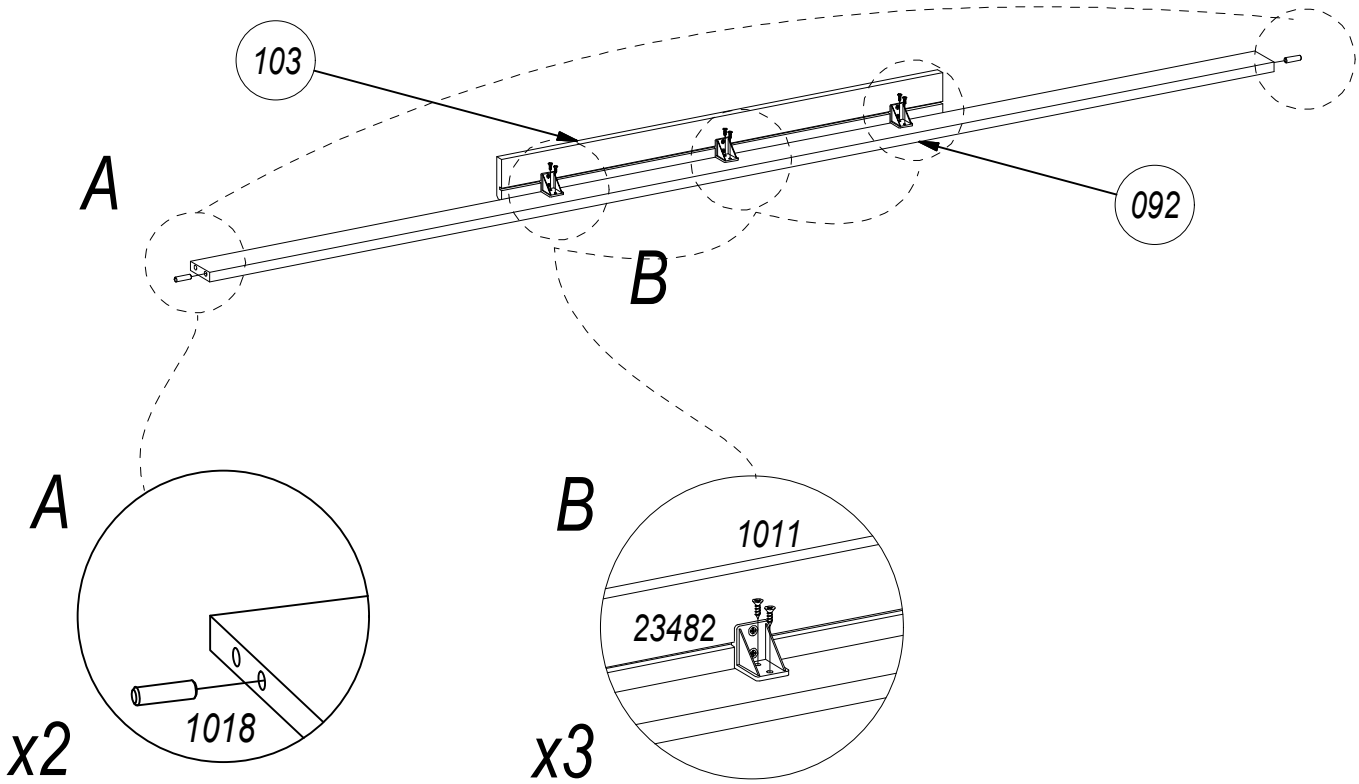

US Ø3,5x13 1011 x8

30x30x3 23482 x4

20

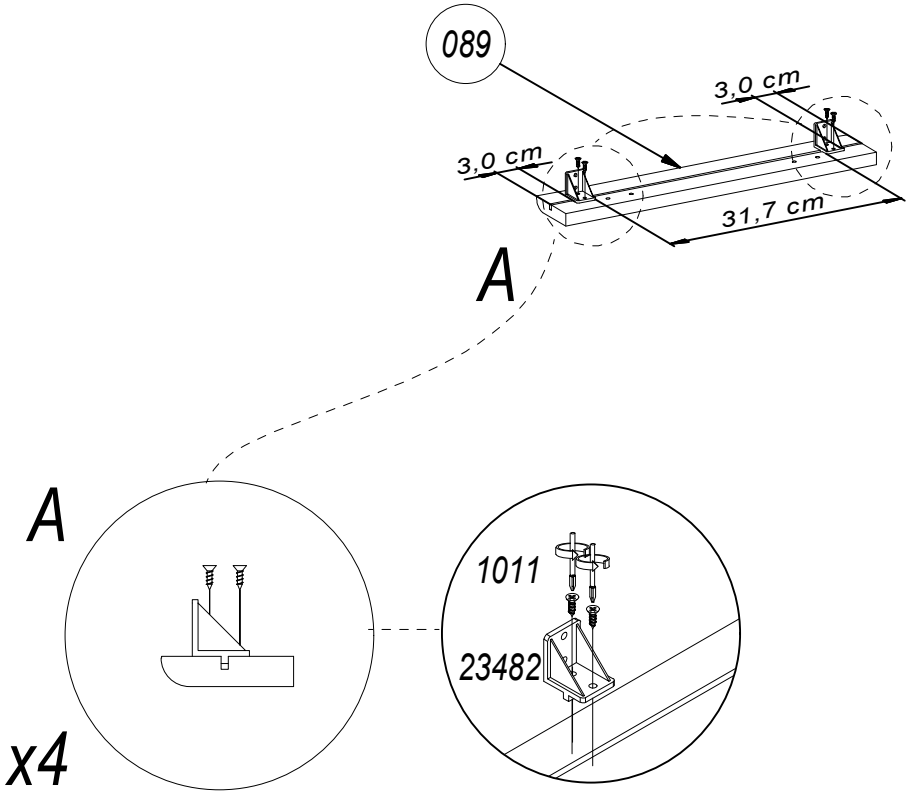

x2

H-4 23515 x4

21

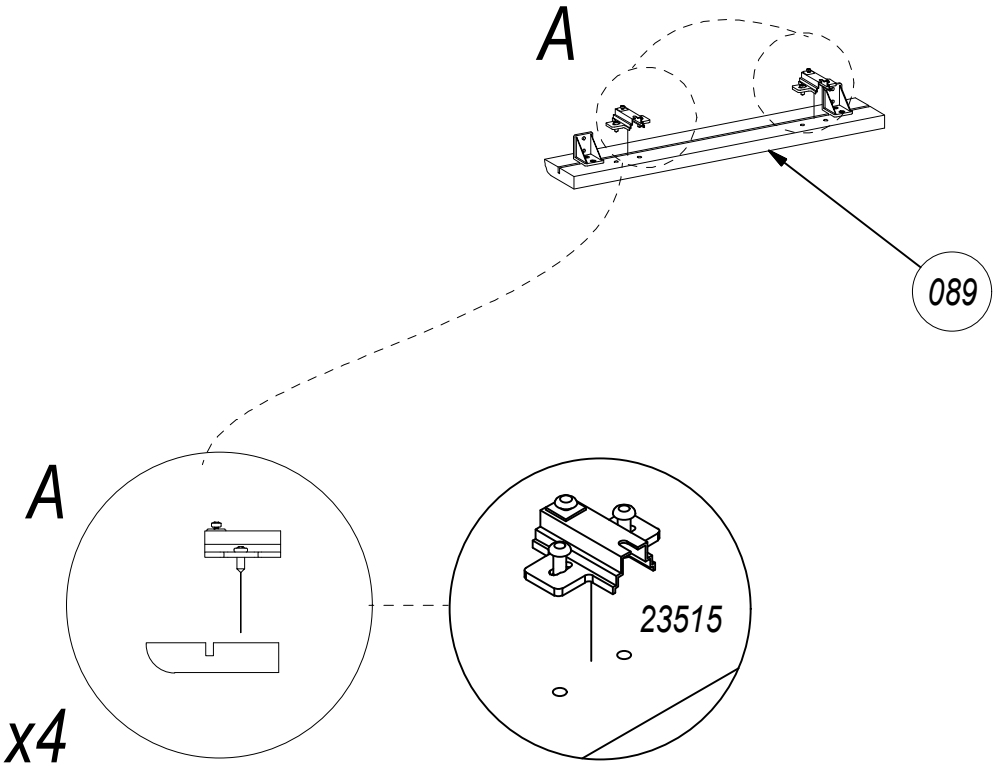

x2

22

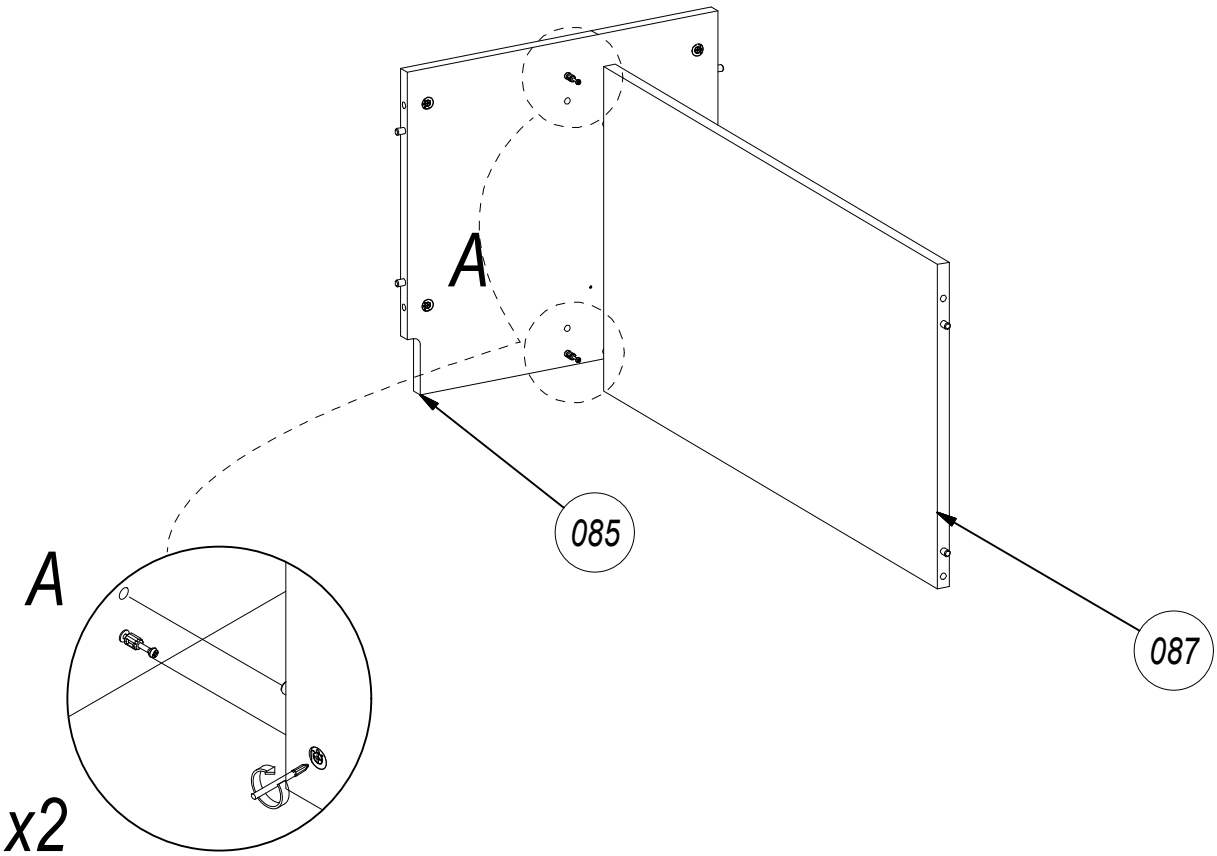

23

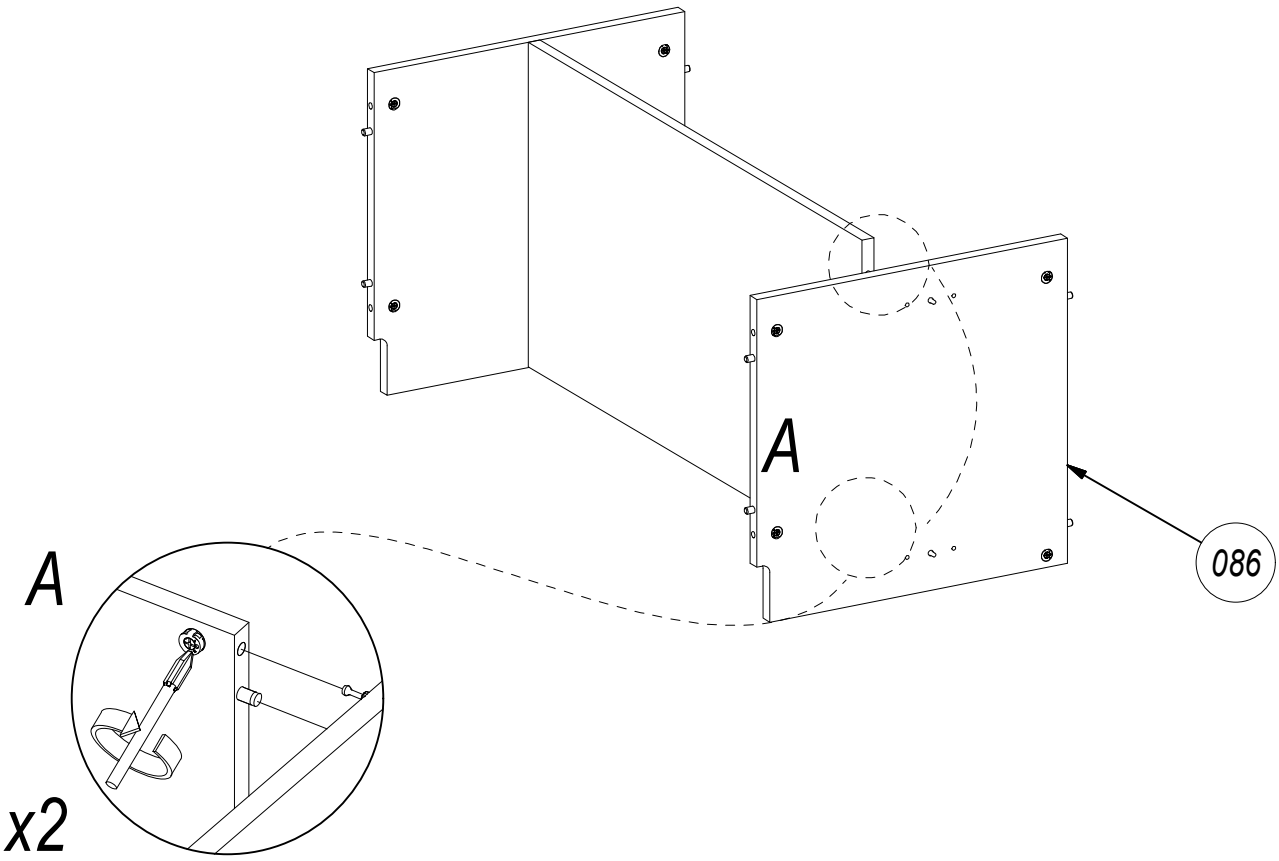

24

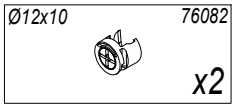

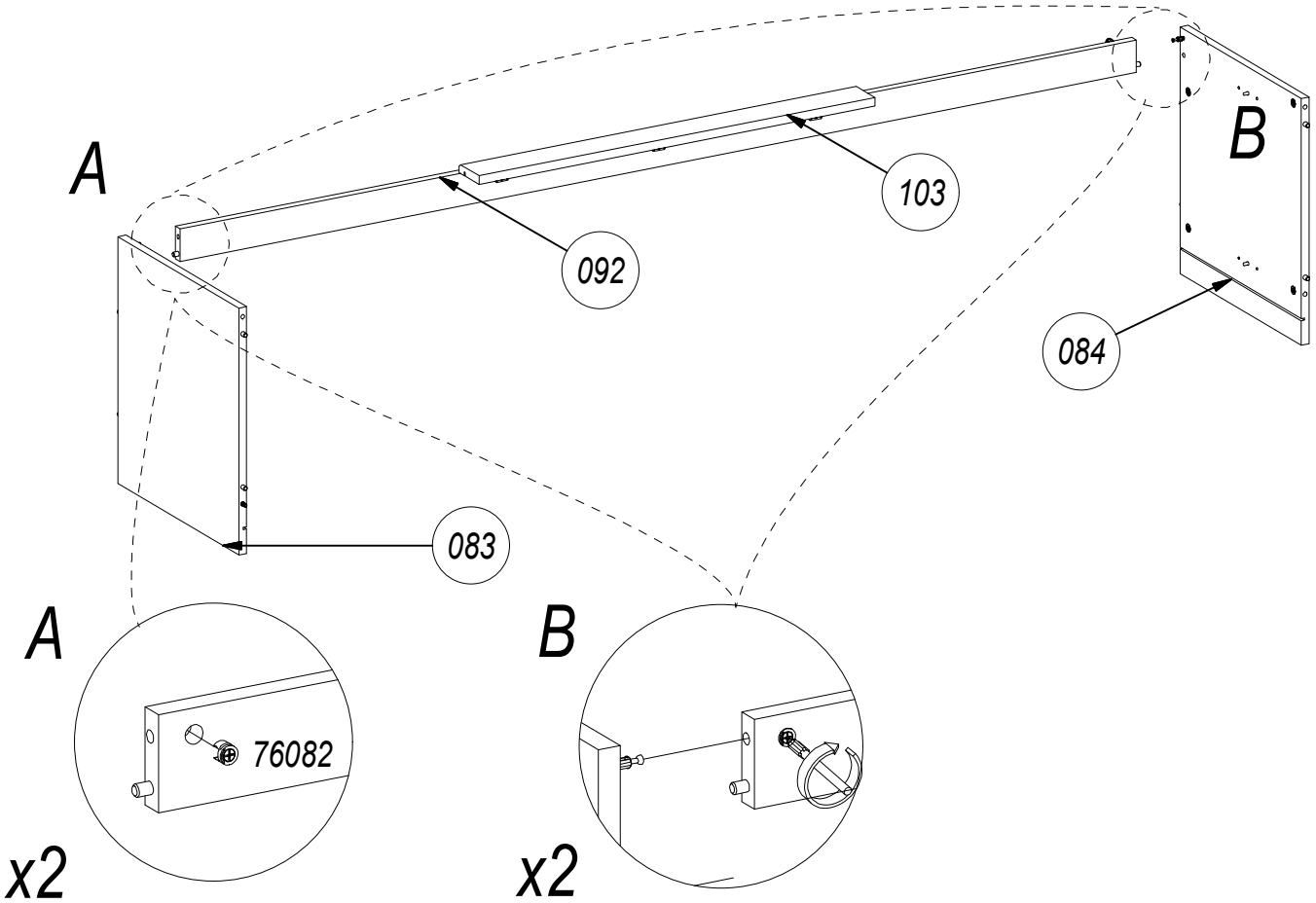

25

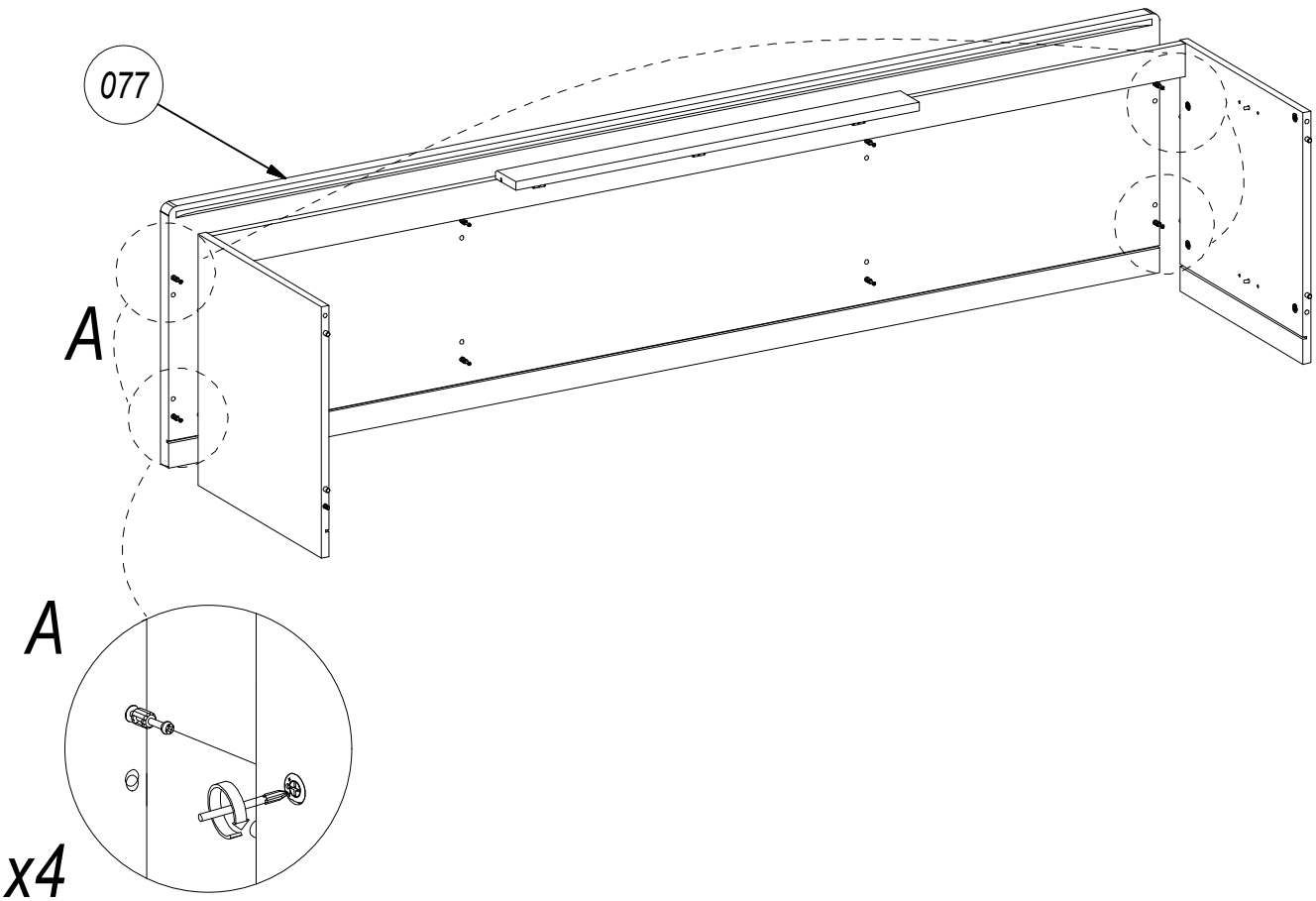

26

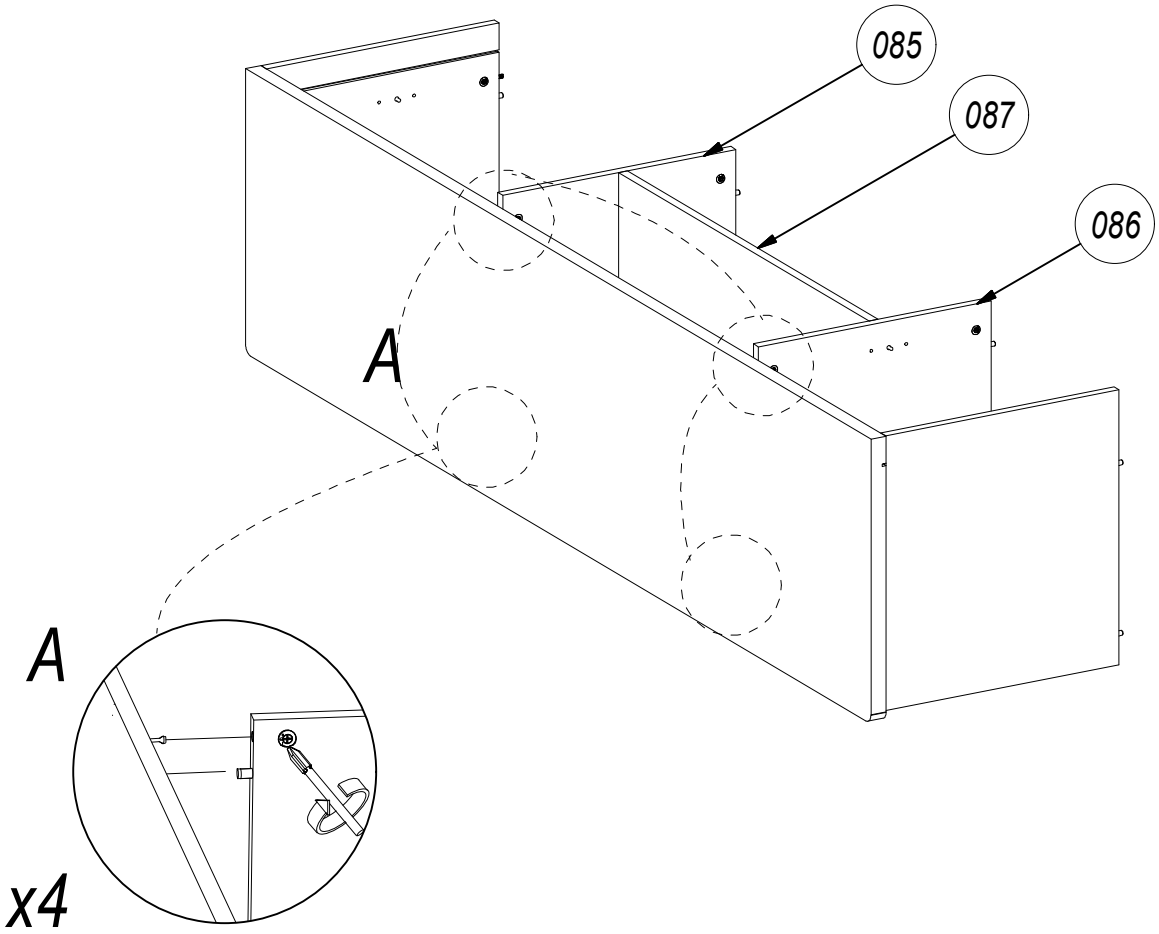

27

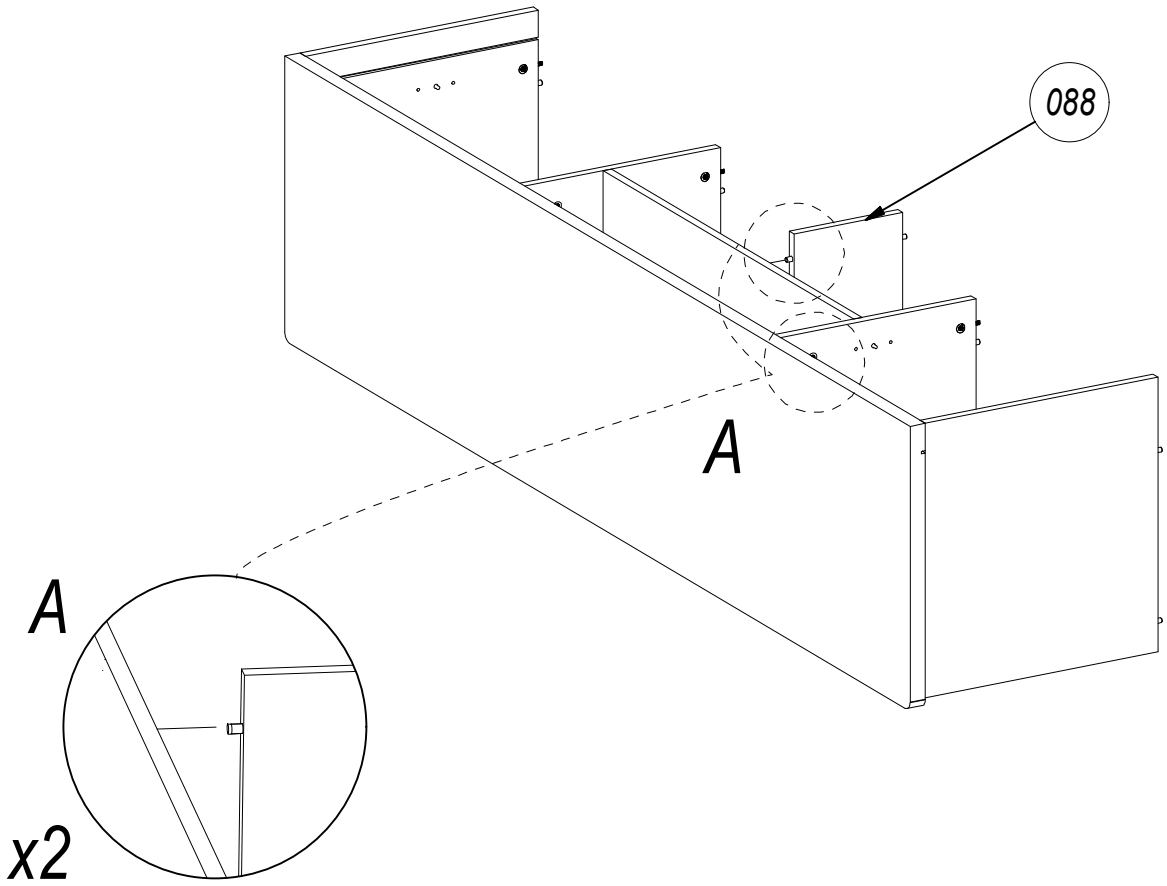

28

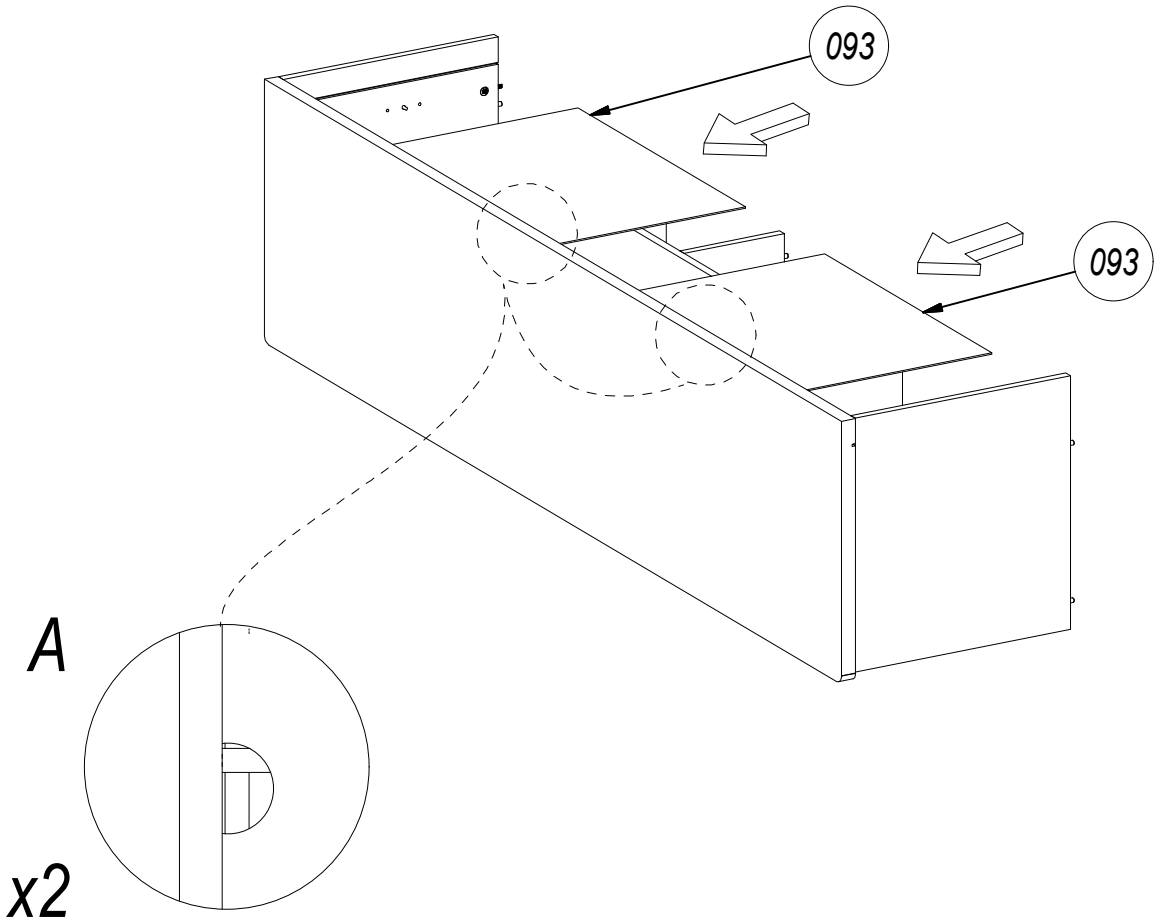

29

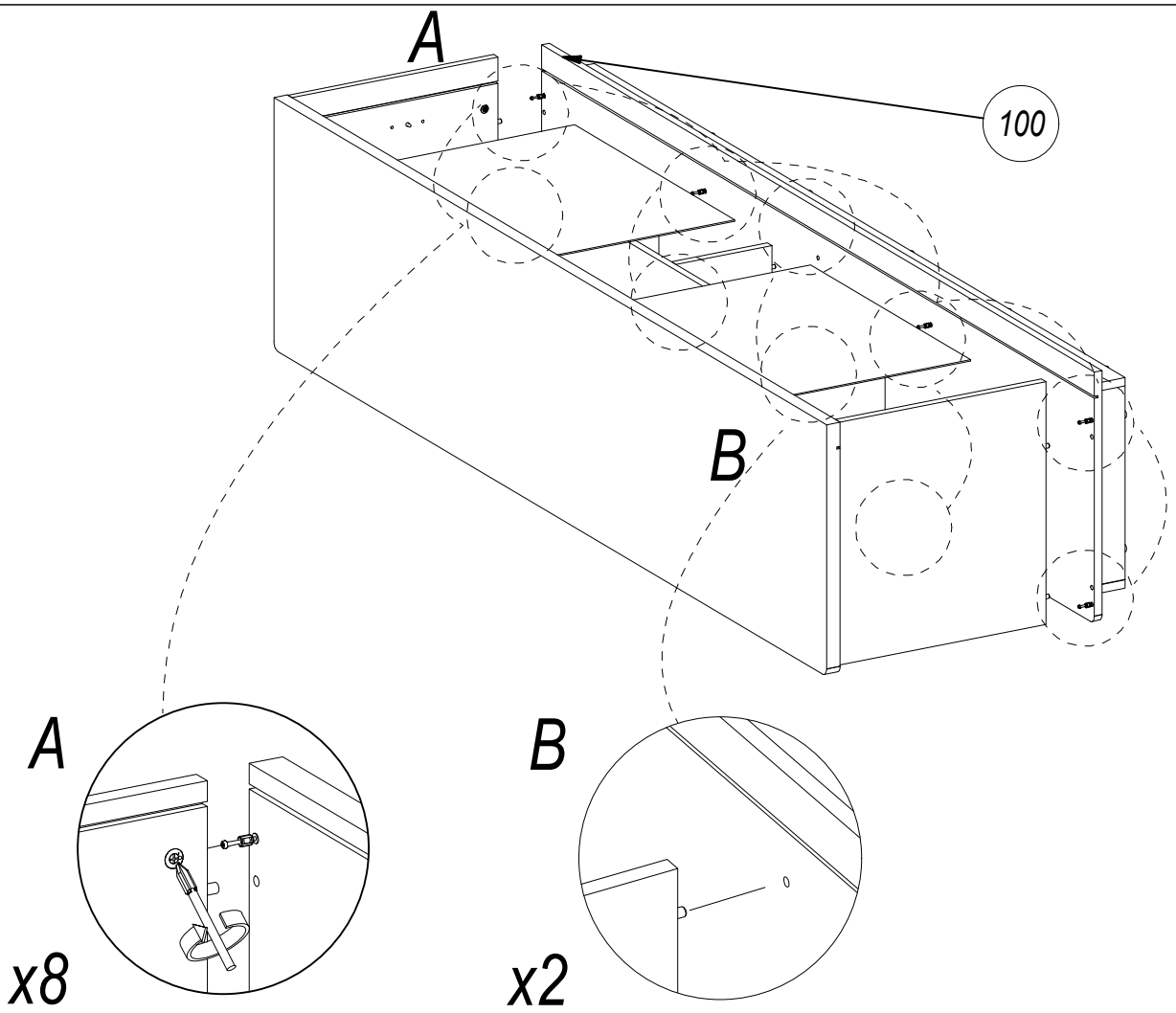

30

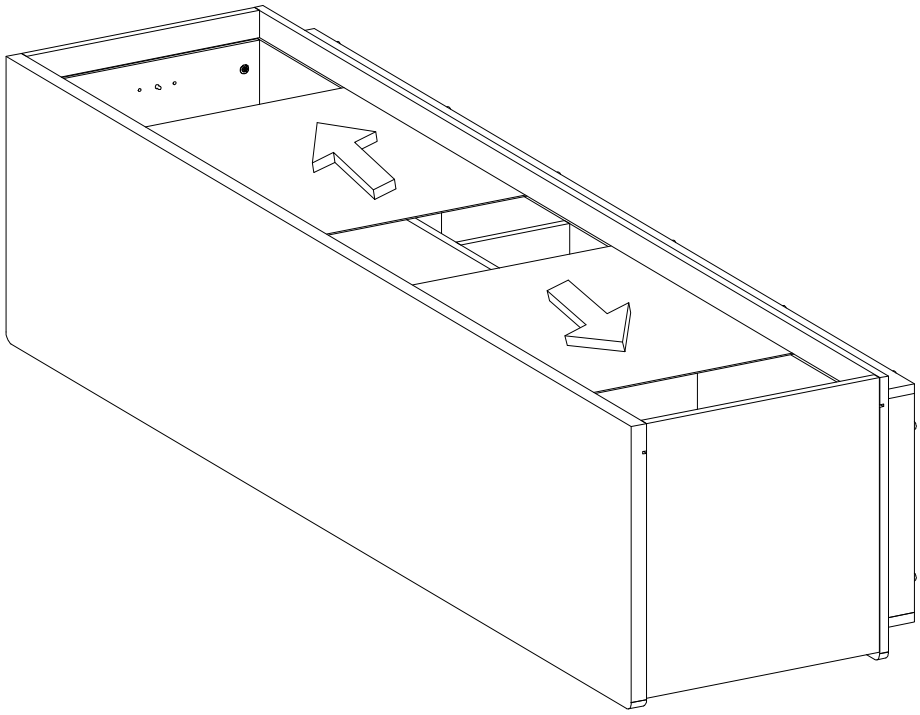

31

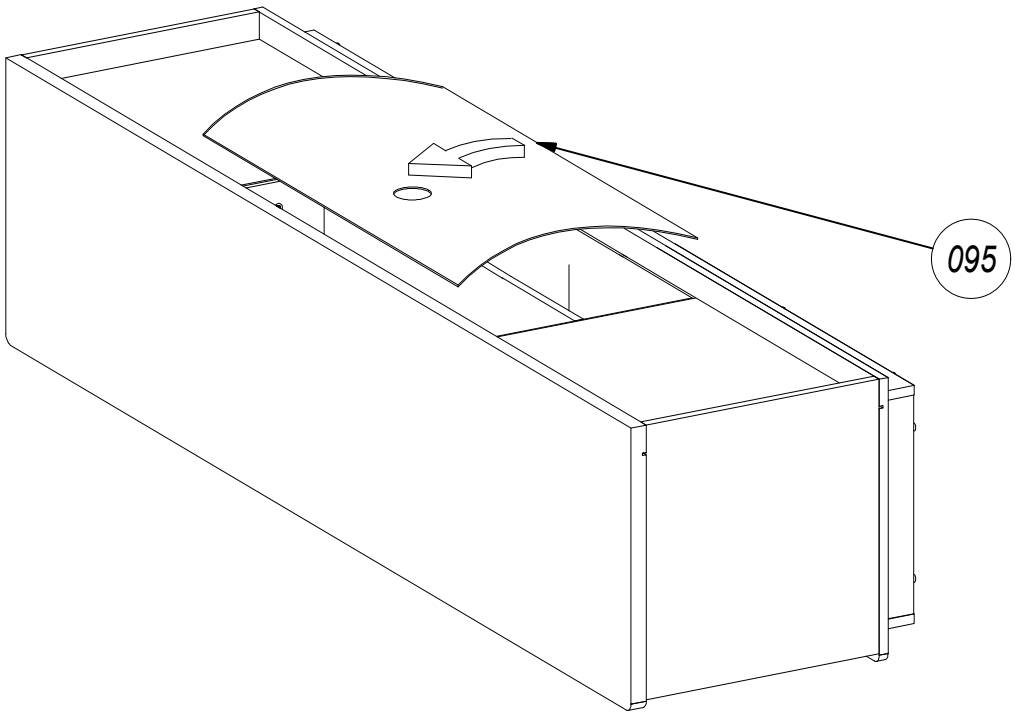

23x10x2	1415
	x4

UP Ø3x20	1056
	x4

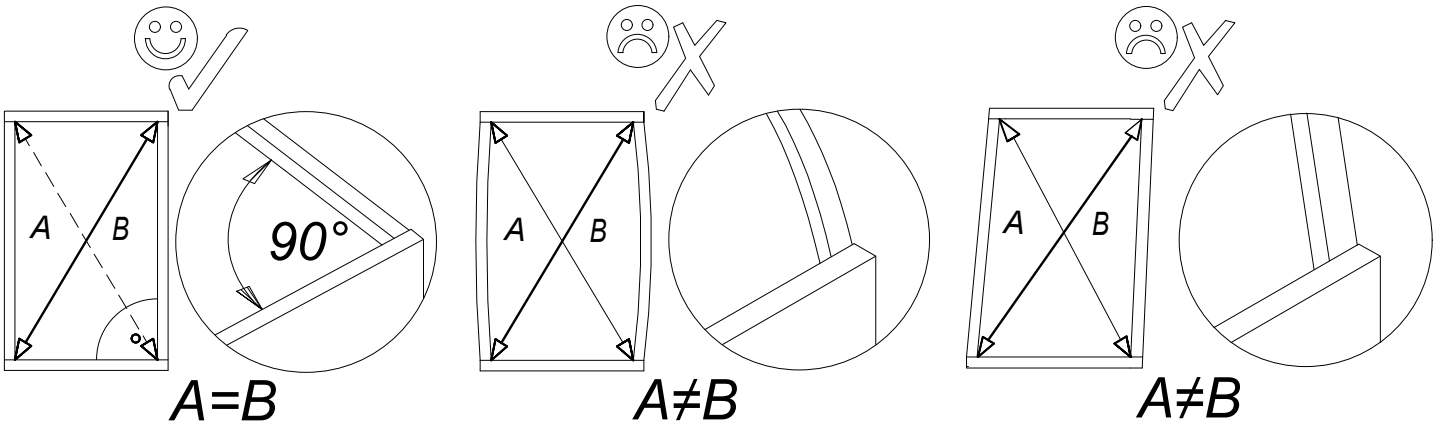

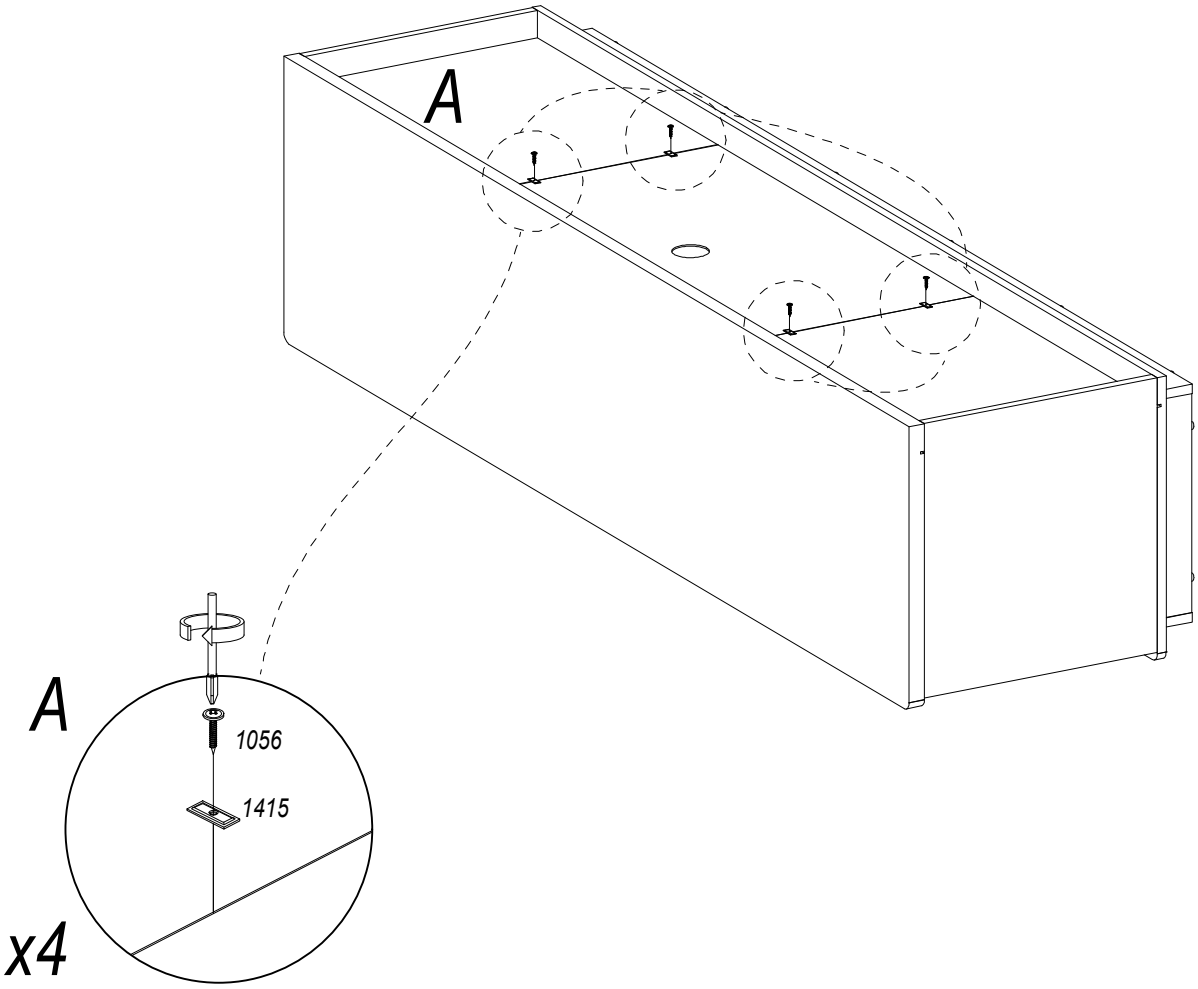

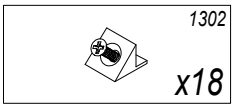
1302
x18

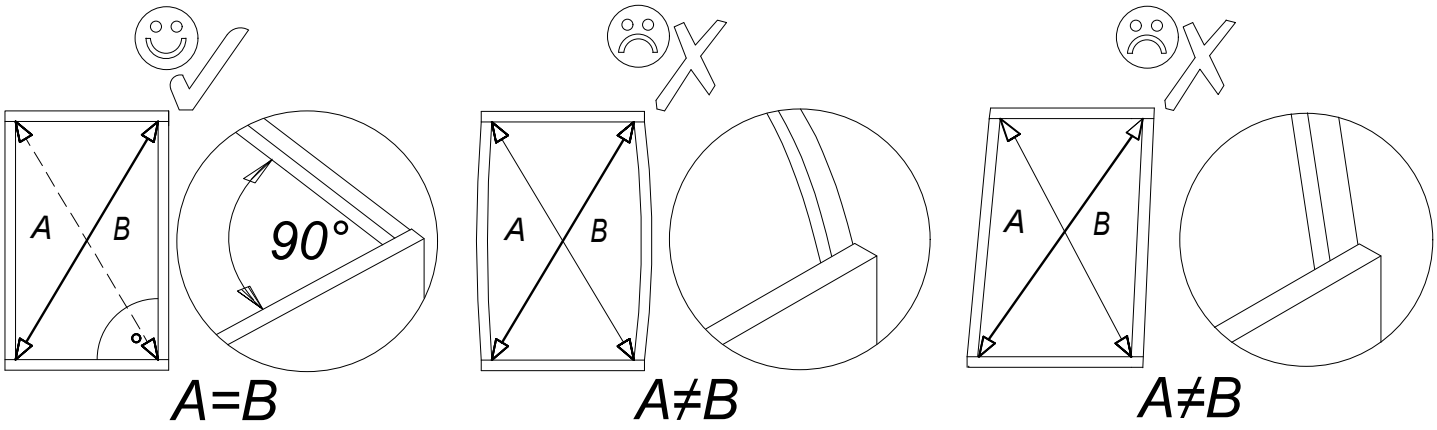
A
B
90°
A=B
A
B
A≠B
A
B
A≠B

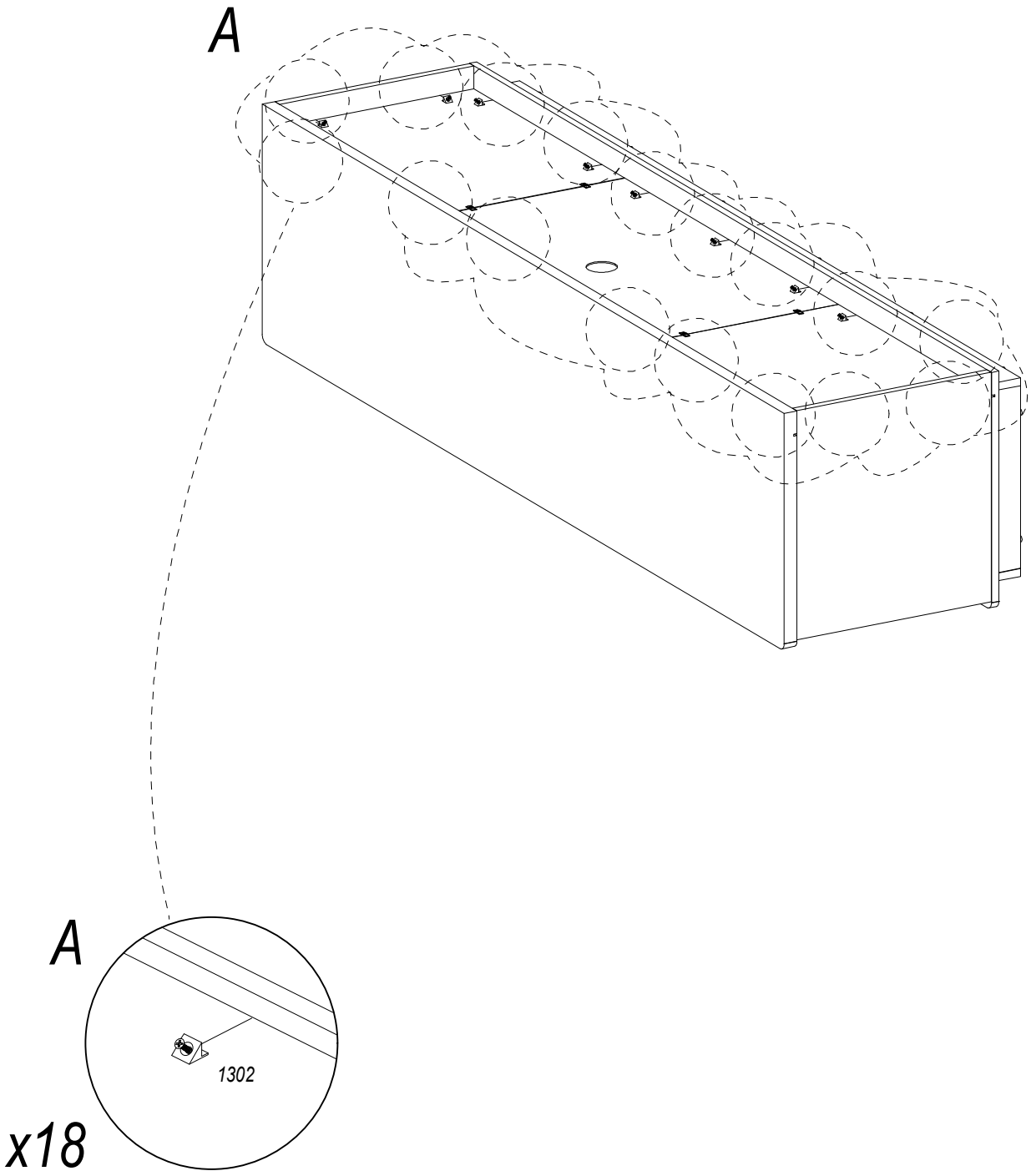
A
A
1302
x18

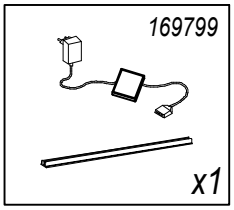
169799
x1

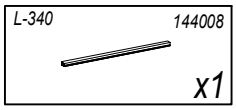
L-340
144008
x1

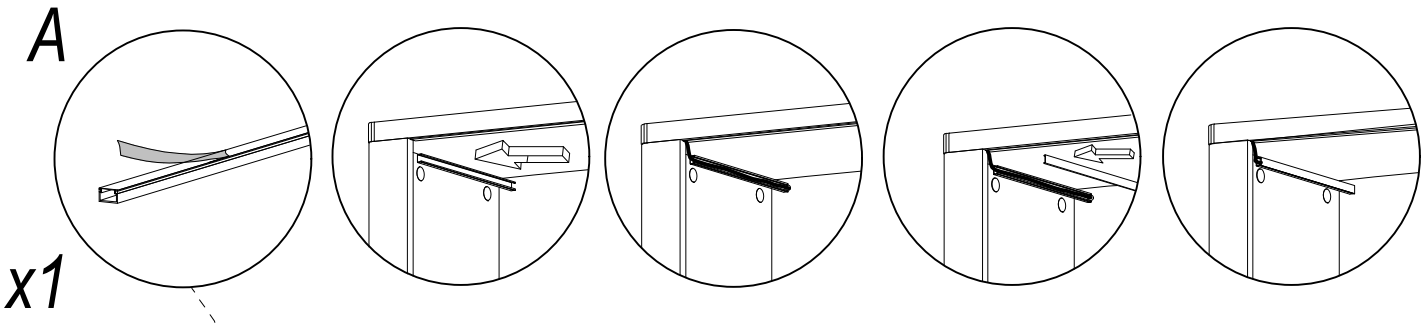
A
x1

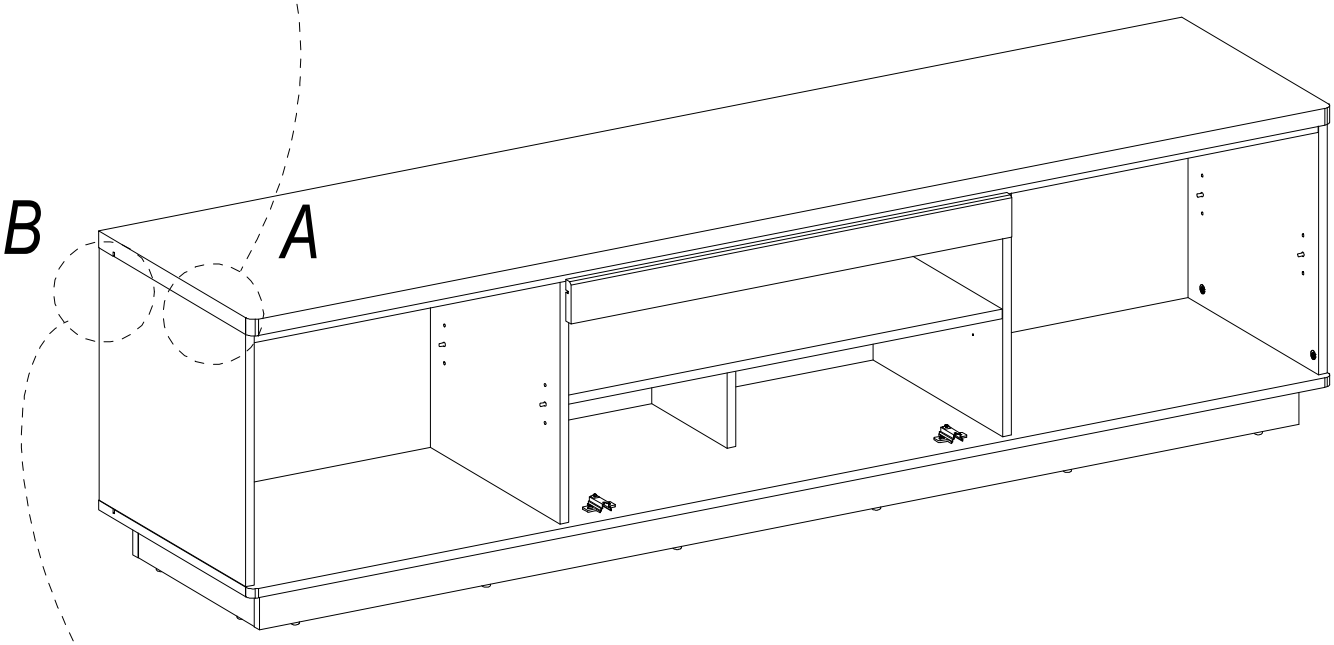
B
A

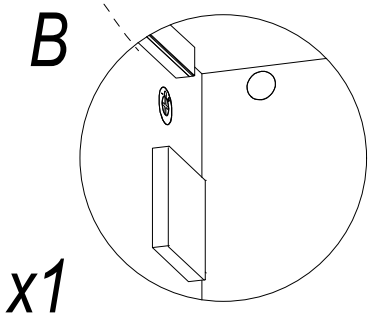
B
x1

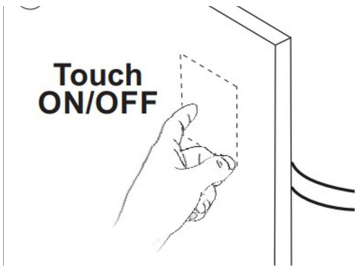
Touch
ON/OFF

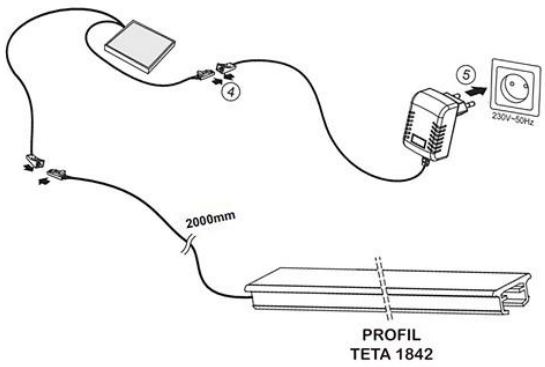
4
5
230V~50Hz
2000mm
PROFIL
TETA 1842

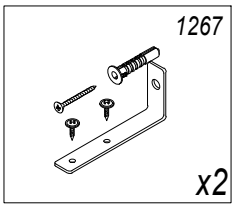

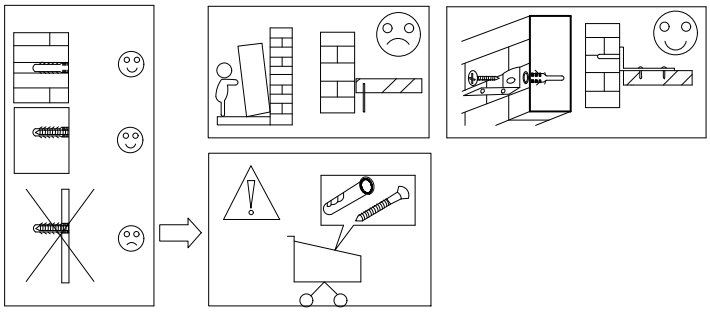

B

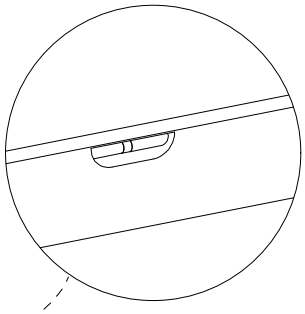

x1

A

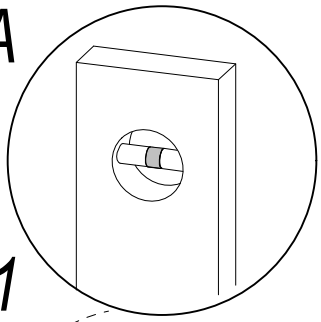

x1

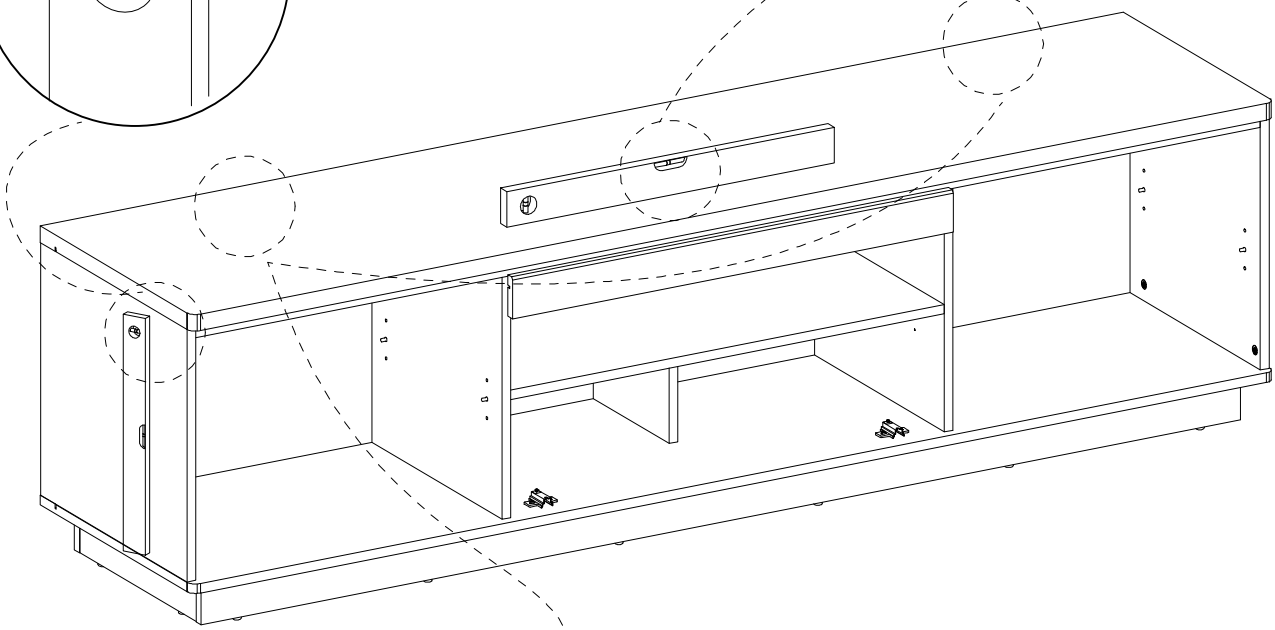

C

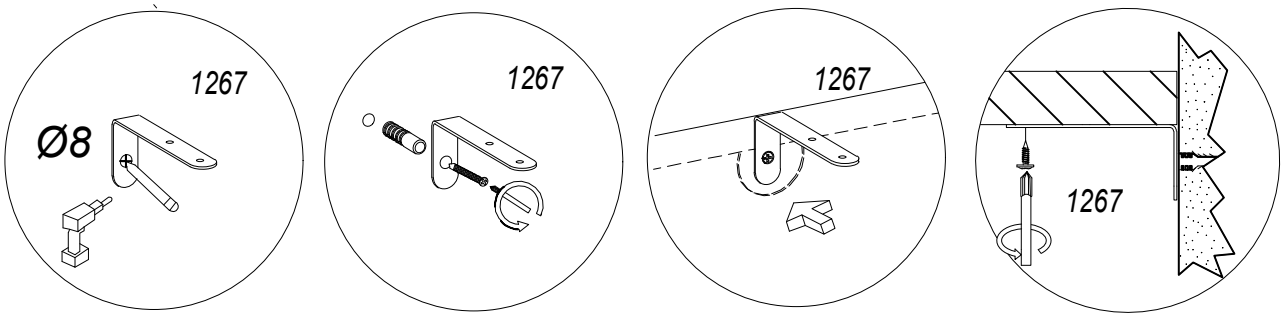

x2

US Ø3,5x13 1011

x8

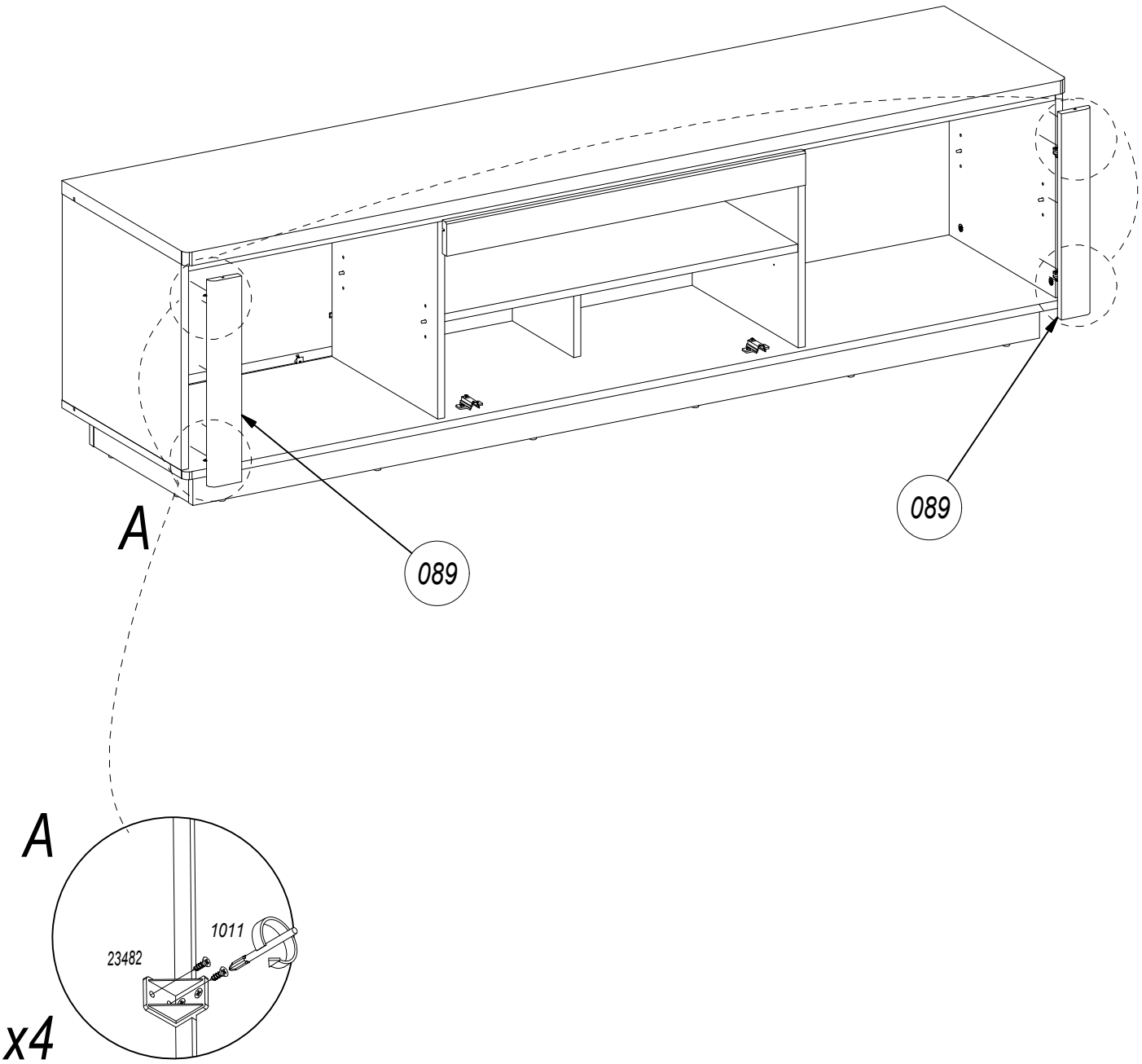

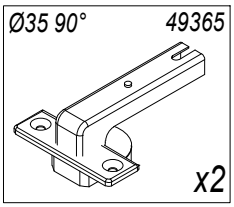
Ø35 90°
49365
x2

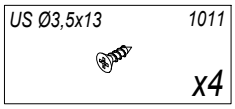
US Ø3,5x13
1011
x4

37

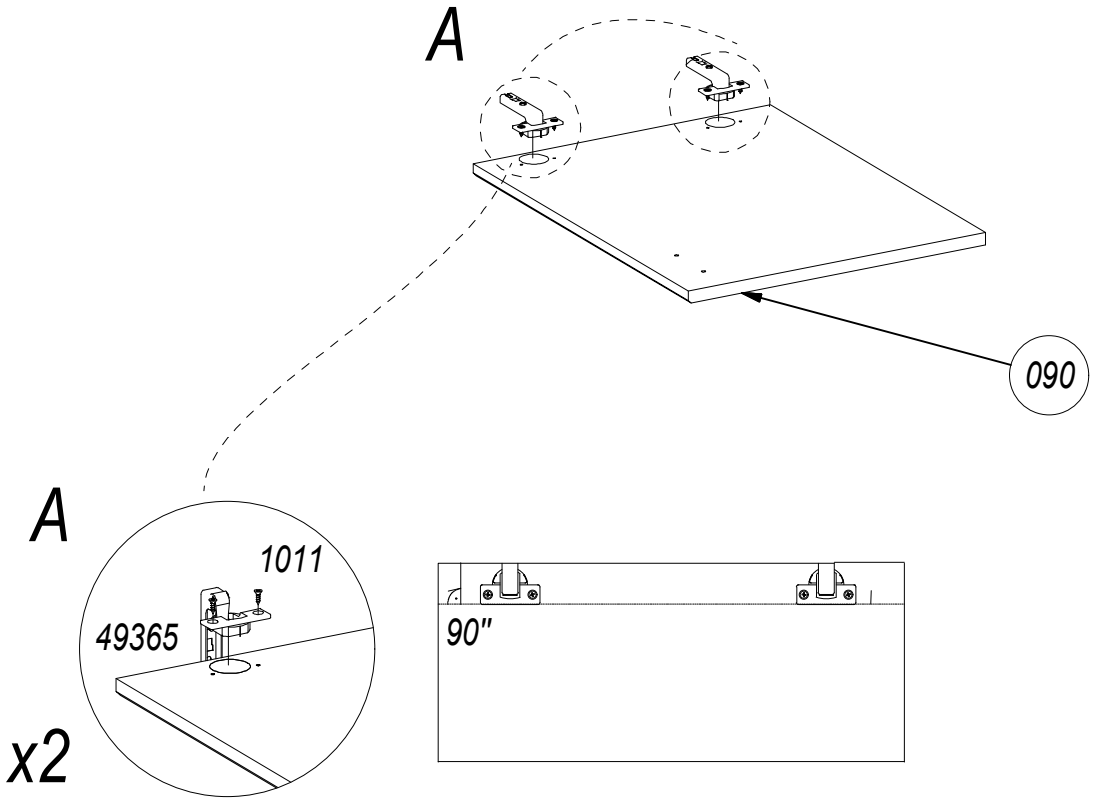
A
090
A
1011
49365
x2
90"

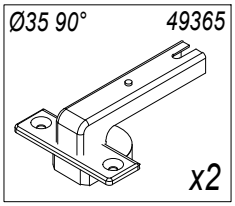
Ø35 90°
49365
x2

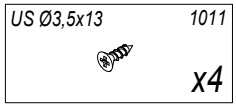
US Ø3,5x13
1011
x4

38

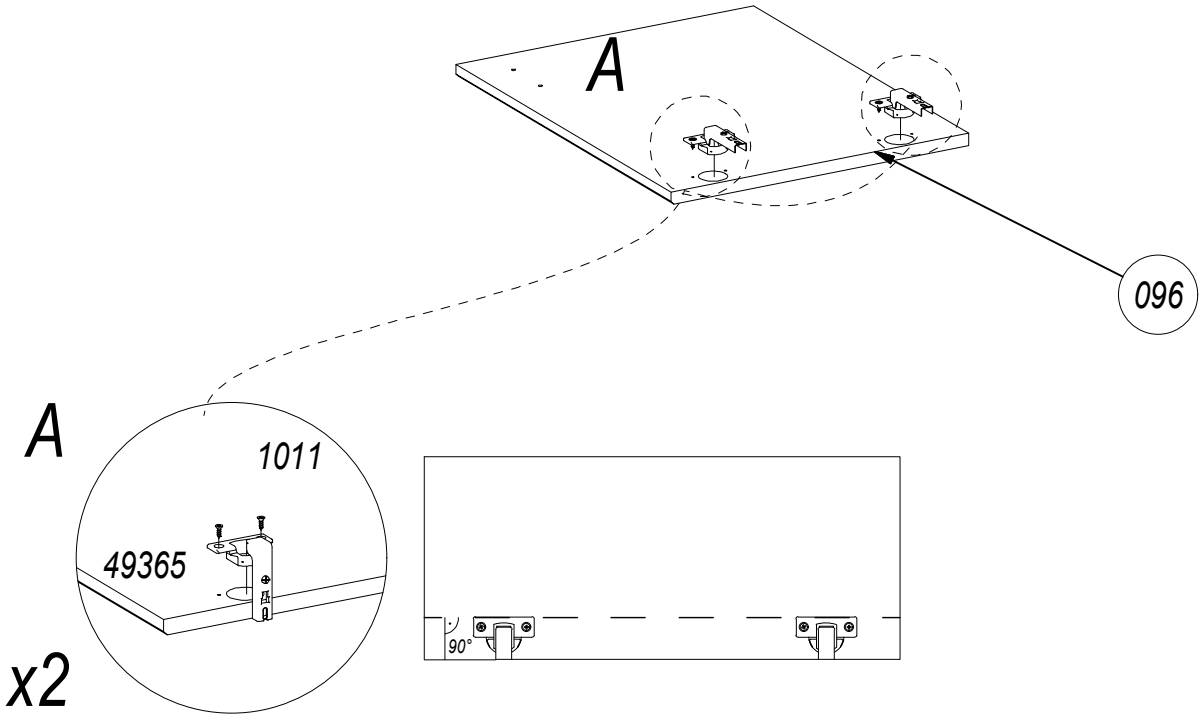
A
096
A
1011
49365
x2
90°

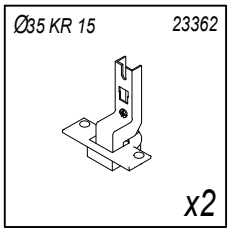
Ø35 KR 15
23362
x2

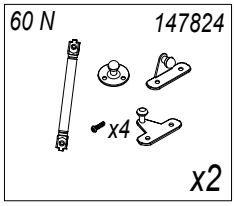
60 N
147824
x4
x2

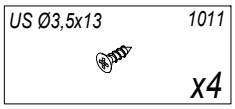
US Ø3,5x13
1011
x4

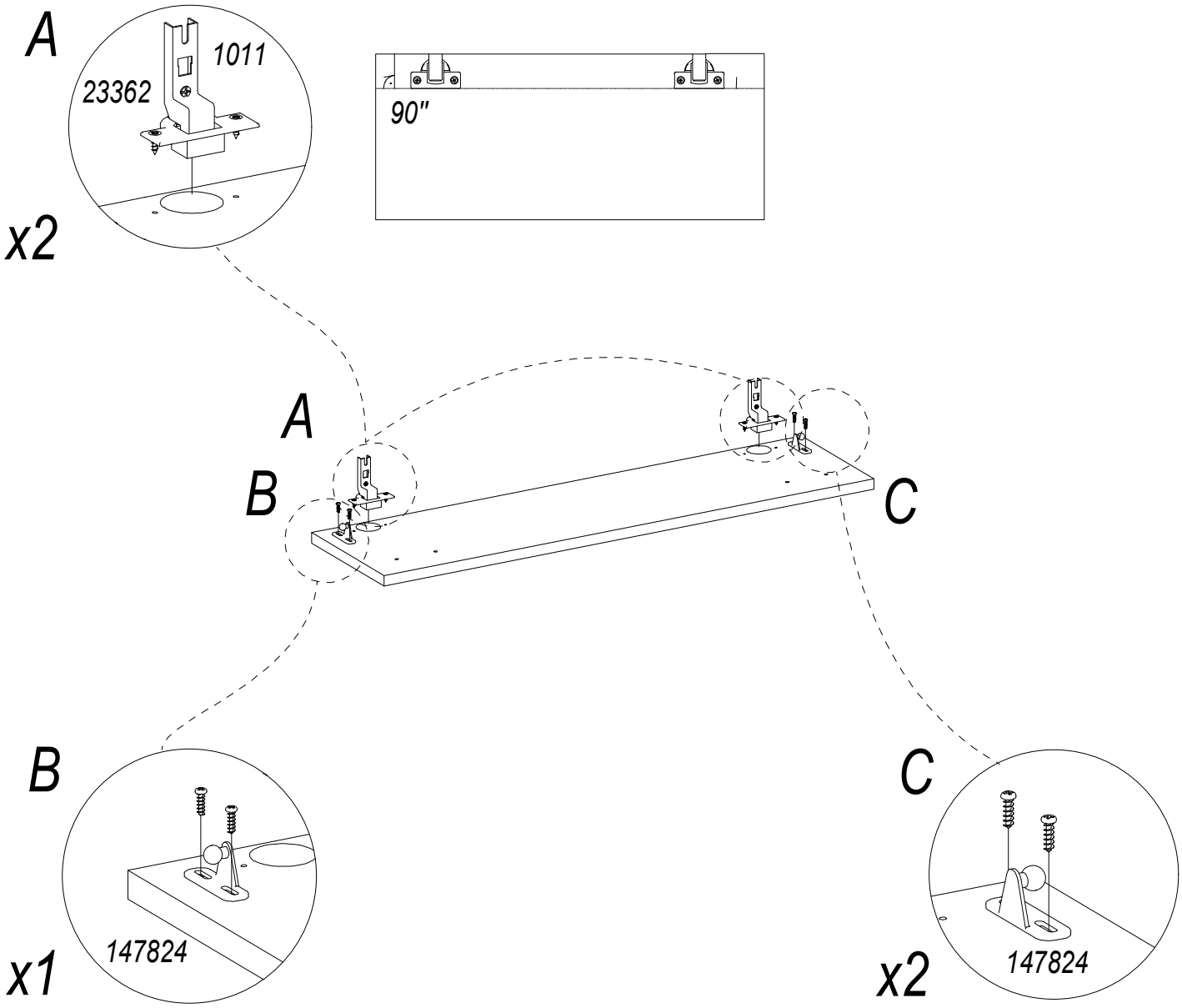
A
1011
23362
x2
90"
A
B
C
B
147824
x1
C
147824
x2

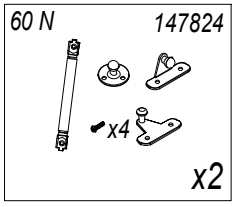
60 N
147824
x4
x2

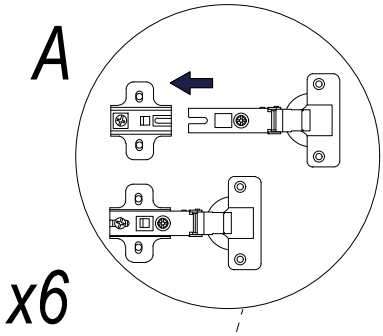
A
x6

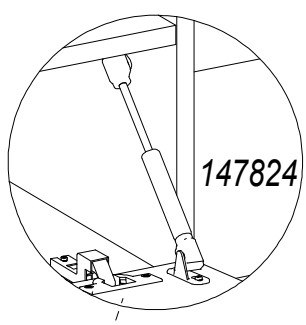
B
147824
x2

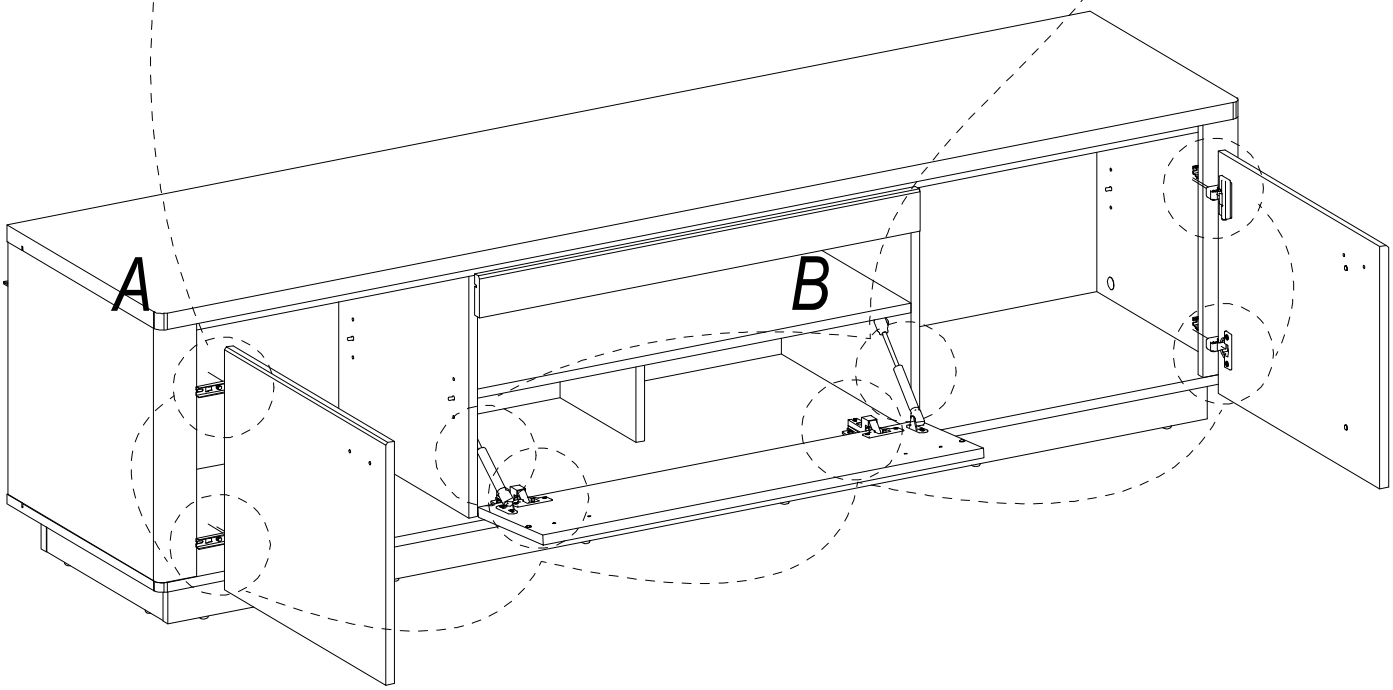
A
B

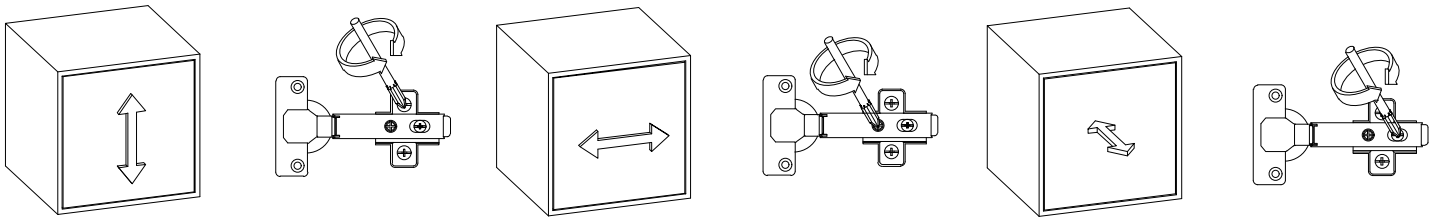

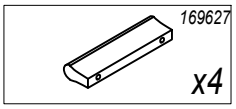
169627
x4

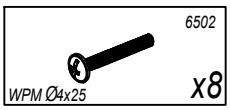
6502
WPM Ø4x25
x8

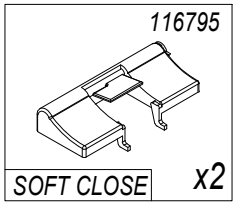
116795
SOFT CLOSE
x2

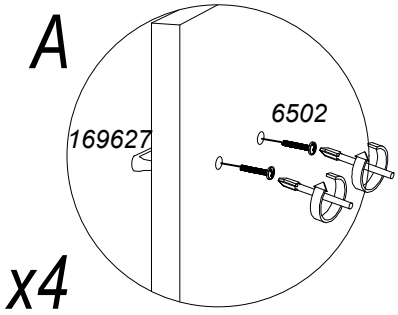
A
169627
6502
x4

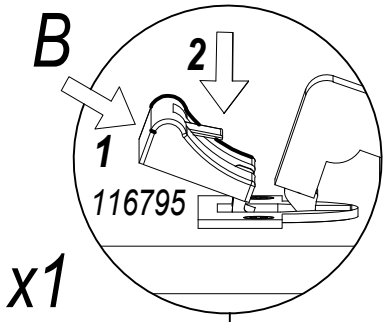
B
2
1
116795
x1

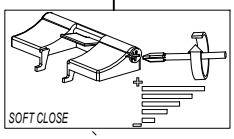
SOFT CLOSE

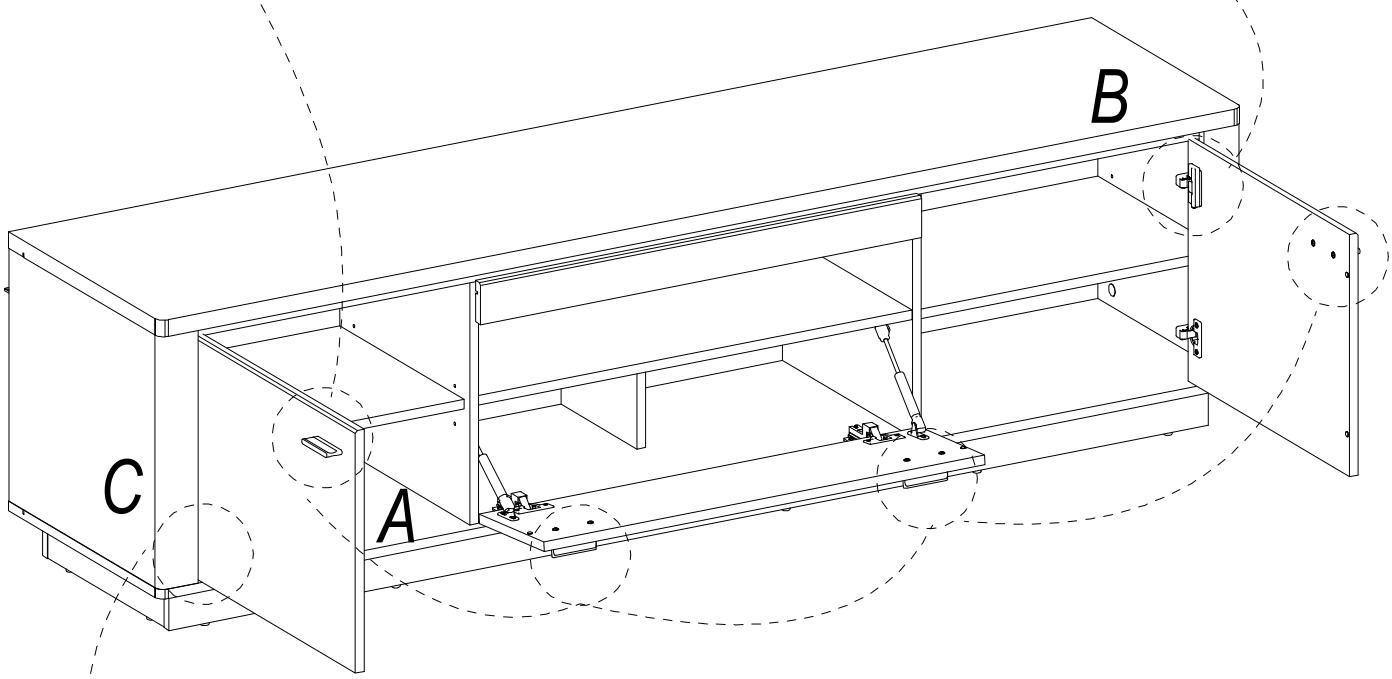
B
C
A

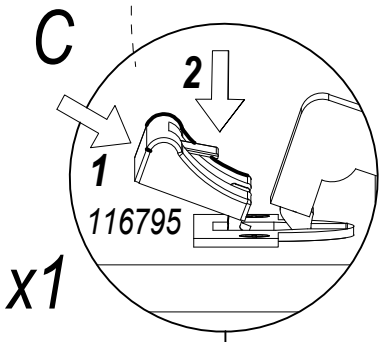
C
2
1
116795
x1

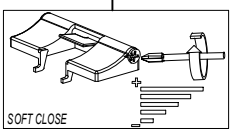
SOFT CLOSE

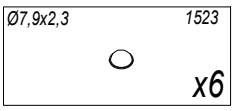
Ø7,9x2,3
1523
x6

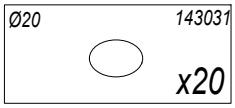
Ø20
143031
x20

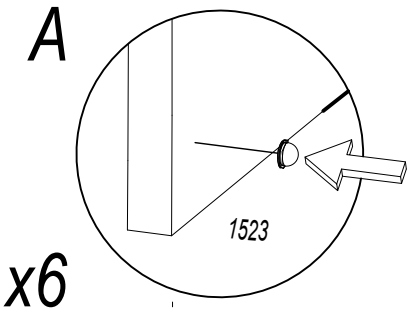
A
1523
x6

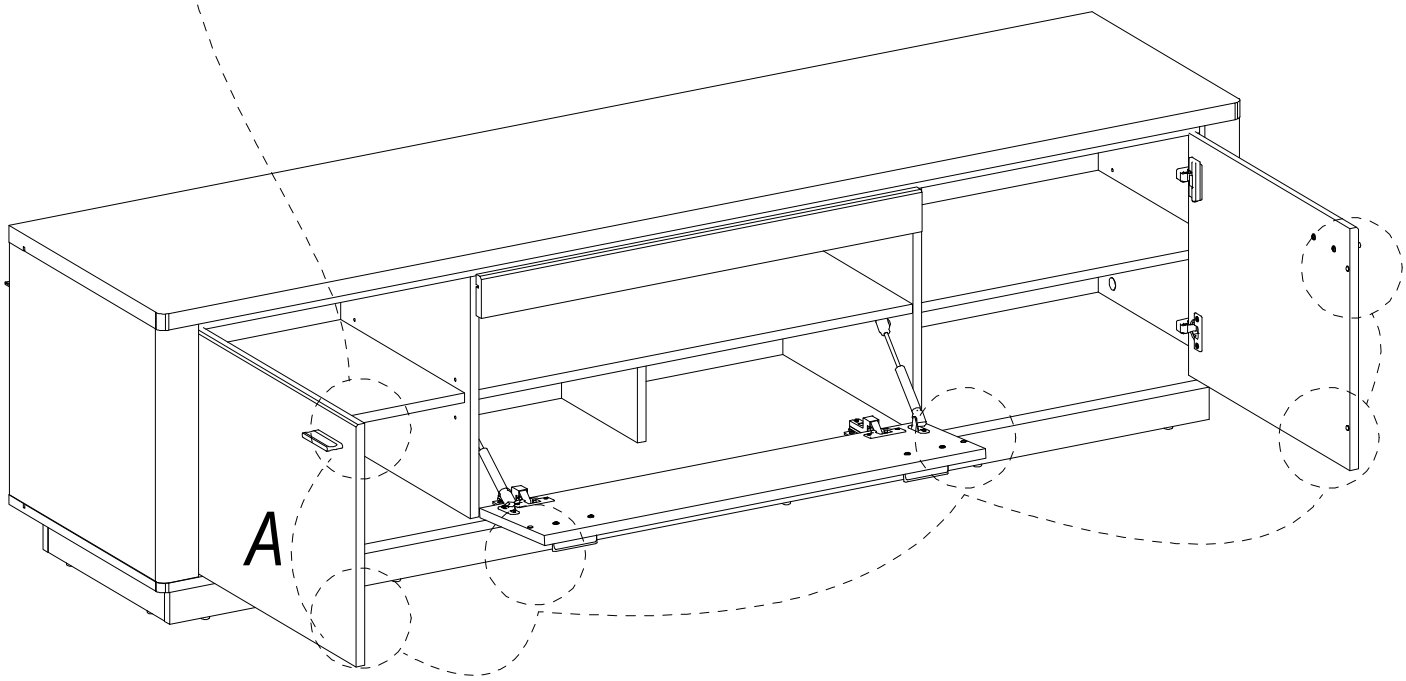
A

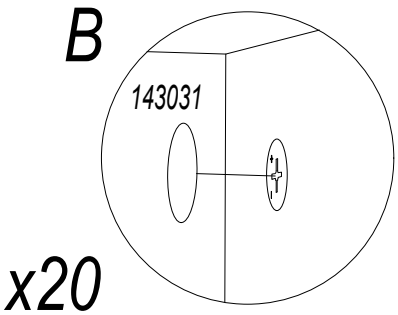
B
143031
x20

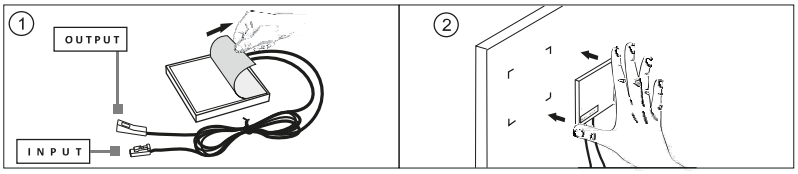

LED SET
PROFIL TETA 1857mm

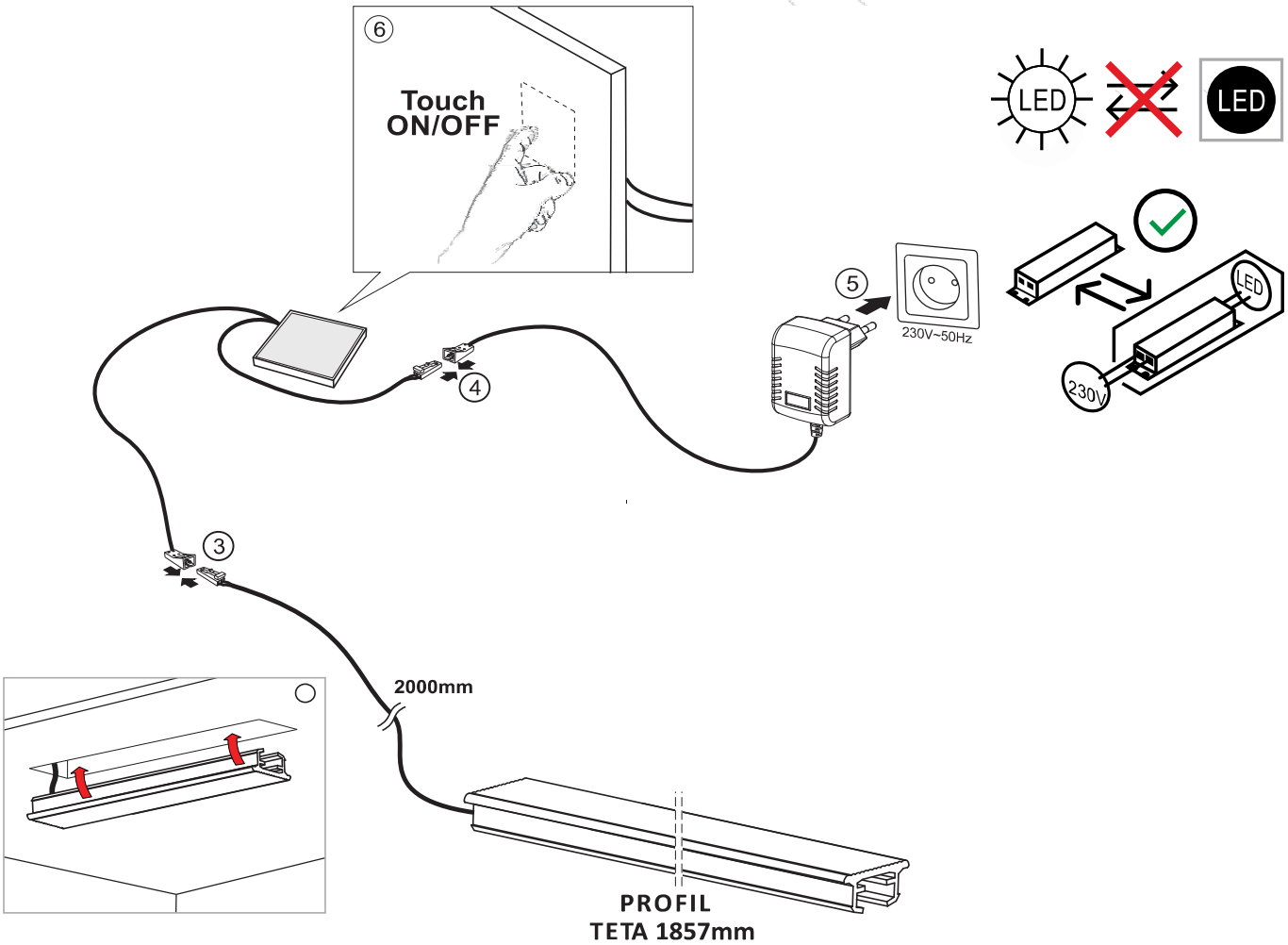

PL -	Ten produkt zawiera źródła światła o klasie efektywności energetycznej „**E**”	**DE-**	Diese Produkte enthalten Lichtquellen der Energieeffizienzklasse „**E**”	**CS-**	Tento výrobek obsahuje světelný zdroj třídy energetické účinnosti „**E**”
DA -	Dette produkt indeholder en lyskilde til energieffektivitetsklasse „**E**”	**EL-**	Αυτό το προϊόν περιέχει μια πηγή φωτεινής πηγής ενεργειακής απόδοσηçj „**E**”	**EN-**	This product contains a light sources of energy efficiency class „**E**”
ES -	Este producto contiene una fuente de luz de clase de eficiencia energética „**E**”	**ET-**	See toode sisaldab efektiivsusklassi valgusallikat energia "**E**”	**FI-**	Tämä tuote sisältää energiatehokkuusluokan valonlähteen „**E**”
FR -	Ce produit contient des sources lumineuses de classe d'efficacité „**E**”	**HU-**	Ez a termék energiahatékonysági osztályú fényforrást t artalmaz „**E**”	**IT -**	Questo prodotto contiene una sorgente luminosa di classe di efficienza energetica „**E**”
LT-	Šiame gaminyje yra energijos vartojimo efektyvumo klasės šviesos šaltinis „**E**”	**LV -**	Šis produkts satur gaismas avotu ar energoefektivitātes klasi „**E**”	**RU -**	Этот продукт содержит источник света класса энергоэффективности „**E**”
PT -	Este produto contém uma fonte de luz da classe de eficiência energética „**E**”	**RO-**	Acest produs conține o sursă de lumină de clasă de eficiență energetică „**E**”	**NL-**	Dit product bevat een lichtbron met energie-efficiëntieklasse „**E**”
SK-	Tento výrobok obsahuje svetelný zdroj triedy energetickej účinnosti „**E**”	**SLO**	Ta izdelek vsebuje svetlobni vir razreda energijske učinkovitosti „**E**”	**SV-**	Denna produkt innehåller en ljuskälla för energieffektivitetsklass „**E**”
TR -	Bu ürün bir ışık kaynağı enerji verimliliği sınıfı içerir „**E**”	**HR -**	Ovaj proizvod sadrži izvor svjetlosti razreda energetske učinkovitosti „**E**”	**BG -**	Този продукт съдържа източник на светлина от клас на енергийна ефективност „ **E**”

DE WICHTIG! FÜR SPÄTERES NACHSCHLAGEN AUFBEWAHREN: SORGFÄLTIG LESEN

WARNUNG: Kleinteile, Verpackungsbeutel und Folien aufgrund von Erstickungsgefahr und möglichem Verschlucken von Babys und Kleinkindern fernhalten!

Um die Gefahr einer Erstickung zu vermeiden, sind Kunststoffhüllen vor dem Gebrauch zu entfernen. Die Hüllen sind zu vernichten oder von Kindern fernzuhalten

- Bitte beachten Sie unbedingt die Montageanleitung und bewahren Sie diese auf. Bei einer fehlerhaften Montage können wir keine Haftung übernehmen. Nutzen Sie den Artikel nicht, wenn ein konstruktives Bauteil fehlt oder aufgrund einer Beschädigung in seiner Stabilität beeinträchtigt ist. Bei Nichtbeachtung, Änderungen am Produkt oder der Verwendung von nicht originalen Teilen entfallen jegliche Gewährleistung bzw. Haftungsansprüche. Unser Sortiment ist ausschließlich für den privaten Gebrauch konzipiert. Bei vielen Artikeln ist lt. Montageanleitung eine Wandbefestigung vorgesehen. Sollten Dübel-/Schrauben beiliegen, sind diese ausschließlich für festes Mauerwerk geeignet. Informieren Sie sich vor der Wandmontage über das geeignete Montagematerial für Ihre Wand und tauschen Sie es ggf. aus. Achten Sie auf den Verlauf von wasser- oder stromführenden Leitungen.
- Elektrokomponenten, die nicht über eine Steckdose mit dem Stromnetz verbunden werden, dürfen nur von entsprechend geschultem Fachpersonal vorgenommen werden (z.B. Beleuchtungen im Badezimmer, Herdanschlüsse in der Küche). Für alle Elektrokomponenten liegt eine separate Anleitung bei. Bitte beachten Sie diese unbedingt. Enthaltende LED – Beleuchtungen dienen dekorativen Zwecken und sind nicht für die Hauptbeleuchtung eines Raums geeignet.
- Überprüfen Sie in regelmäßigen Zeitabständen die Schraubverbindungen und ziehen Sie diese ggf. nach. Beachten Sie die Belastungsangaben in der Montageanleitung. Sollten in der Montageanleitung zusätzliche Sicherungsschrauben für eine sichere Wandbefestigung vorgesehen sein, müssen diese unbedingt montiert werden (z.B. Wandregale, Große Hängeschränke, ...).
- Neue Möbel verströmen in der Regel einen typischen Geruch. Der Neumöbelgeruch wird durch die Freisetzung verschiedenster flüchtiger Stoffe aus den verwendeten Materialien in geringsten Konzentrationen erzeugt. Diese Stoffe werden nicht nachgebildet und verflüchtigen sich nach entsprechendem Auslüften innerhalb kurzer Zeit von selbst. Achten Sie auf eine durchschnittliche Raumtemperatur von ca. 18-23 Grad Celsius und einer Raumluftfeuchte zwischen 40 – 55% und lüften Sie regelmäßig, um einer Schimmelbildung vorzubeugen. Wenden und drehen Sie die Matratzen regelmäßig, um einer Kuhlenbildung vorzubeugen. Reinigen Sie die Möbel mit leicht feuchten Baumwolltüchern. Vermeiden Sie Microfasertücher und Reinigungsmittel mit scheuernden oder lösungsmittelhaltigen Zusätzen. Entfernen Sie stehende Feuchtigkeit umgehend.
- Hinweis: Um Kratzer auf dem Fußboden zu vermeiden bitte die Polstermöbel vorsichtig anheben. NICHT schieben, kippen oder ziehen.

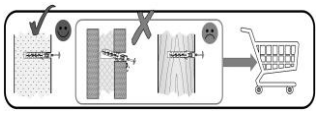

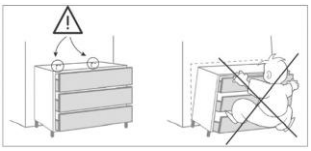

GB IMPORTANT! RETAIN FOR FUTURE REFERENCE. READ CAREFULLY

WARNING: Keep small parts, packaging bags, and films out of reach of babies and toddlers due to the risk of suffocation and possible swallowing!

To avoid the risk of suffocation, plastic covers should be removed before use. Destroy or keep covers away from children.

- Please strictly follow the assembly instructions and keep them for future reference. We cannot accept any liability for incorrect assembly. Do not use the item if any structural component is missing or damaged, compromising its stability. Failure to comply, modifications to the product, or the use of non-original parts will void any warranty or liability claims. Our range is designed exclusively for private use. According to the assembly instructions, many items require wall mounting. If dowels/screws are included, they are only suitable for solid masonry. Inform yourself about the suitable mounting material for your wall before mounting and replace it if necessary. Pay attention to the layout of water or electrical lines.
- Electrical components that are not connected to the power grid via a socket should only be installed by appropriately trained professionals (e.g., lighting in bathrooms, stove connections in kitchens). A separate manual is included for all electrical components. Please be sure to follow it. Included LED lighting is for decorative purposes and is not suitable for the main lighting of a room.
- Regularly check screw connections and tighten them if necessary. Observe the load specifications in the assembly instructions. If additional safety screws are provided in the assembly instructions for secure wall mounting, they must be installed (e.g., wall shelves, large hanging cabinets, etc.).
- New furniture typically emits a characteristic odor. The new furniture smell is caused by the release of various volatile substances from the materials used in very small concentrations. These substances are not regenerated and dissipate on their own after adequate airing within a short time. Maintain an average room temperature of approximately 18-23 degrees Celsius and a room humidity level between 40-55%, and ventilate regularly to prevent mold formation. Turn and rotate mattresses regularly to prevent indentations. Clean the furniture with slightly damp cotton cloths. Avoid microfiber cloths and cleaning agents with abrasive or solvent-containing additives. Remove standing moisture immediately.
- Note: To avoid scratches on the floor, carefully lift upholstered furniture. Do NOT push, tilt, or drag.

FR IMPORTANT! À CONSERVER POUR TOUTE CONSULTATION ULTÉRIEURE. À LIRE ATTENTIVEMENT

MISE EN GARDE: Gardez les petites pièces, les sacs d'emballage et les films hors de portée des bébés et des tout-petits en raison du risque d'étouffement et de possible ingestion!

Pour éviter le risque d'étouffement, les couvertures en plastique doivent être retirées avant utilisation. Détruisez les couvertures ou gardez-les hors de portée des enfants.

- Veuillez suivre strictement les instructions de montage et les conserver pour référence future. Nous ne pouvons accepter aucune responsabilité en cas de montage incorrect. N'utilisez pas l'article si un composant structurel manque ou est endommagé, compromettant sa stabilité. Le non-respect des instructions, les modifications du produit ou l'utilisation de pièces non originales annuleront toute garantie ou réclamation de responsabilité. Notre gamme est exclusivement conçue pour un usage privé. Selon les instructions de montage, de nombreux articles nécessitent une fixation murale. Si des chevilles/vis sont incluses, elles ne sont adaptées qu'à la maçonnerie solide. Informez-vous sur le matériau de montage approprié pour votre mur avant de procéder au montage et remplacez-le si nécessaire. Faites attention à l'emplacement des conduites d'eau ou électriques.
- Les composants électriques qui ne sont pas connectés au réseau électrique via une prise doivent être installés uniquement par des professionnels formés (par exemple, éclairage dans les salles de bains, connexions de cuisinière dans les cuisines). Un manuel séparé est inclus pour tous les composants électriques. Veuillez le suivre impérativement. Les éclairages LED inclus sont destinés à des fins décoratives et ne conviennent pas pour l'éclairage principal d'une pièce.
- Vérifiez régulièrement les connexions des vis et serrez-les si nécessaire. Respectez les spécifications de charge dans les instructions de montage. Si des vis de sécurité supplémentaires sont prévues dans les instructions de montage pour une fixation murale sécurisée, elles doivent être installées (par exemple, étagères murales, grands placards suspendus, etc.).
- Les nouveaux meubles dégagent généralement une odeur caractéristique. L'odeur des meubles neufs est causée par la libération de diverses substances volatiles provenant des matériaux utilisés en très petites concentrations. Ces substances ne sont pas régénérées et se dissipent d'elles-mêmes après une aération adéquate en peu de temps. Maintenez une température ambiante moyenne d'environ 18-23 degrés Celsius et un taux d'humidité de 40-55%, et aérez régulièrement pour prévenir la formation de moisissures. Retournez et faites pivoter les matelas régulièrement pour éviter les creux. Nettoyez les meubles avec des chiffons en coton légèrement humides. Évitez les chiffons en microfibre et les agents de nettoyage contenant des additifs abrasifs ou des solvants. Éliminez immédiatement l'humidité stagnante.
- Remarque: Pour éviter les rayures sur le sol, soulevez délicatement les meubles rembourrés. Ne poussez PAS, ne basculez PAS, ne tirez PAS.

PL WAŻNE! ZACHOWAĆ DO PÓŹNIEJSZEGO WGLĄDU. PROSZĘ UWAŻNIE PRZECZYTAĆ

OSTRZEŻENIE: Trzymaj małe części, worki opakowaniowe i folie z dala od niemowląt i małych dzieci ze względu na ryzyko uduszenia i możliwość połknięcia!

Aby uniknąć ryzyka uduszenia, należy przed użyciem usunąć plastikowe osłony. Osłony należy zniszczyć lub trzymać z dala od dzieci.

- Prosimy o ścisłe przestrzeganie instrukcji montażu i zachowanie ich do przyszłego użytku. Nie ponosimy odpowiedzialności za nieprawidłowy montaż. Nie używaj produktu, jeśli brakuje jakiegokolwiek elementu konstrukcyjnego lub jest on uszkodzony, co wpływa na jego stabilność. Nieprzestrzeganie instrukcji, wprowadzanie zmian w produkcie lub użycie nieoryginalnych części powoduje utratę gwarancji i wszelkich roszczeń odszkodowawczych. Nasz asortyment jest przeznaczony wyłącznie do użytku prywatnego. Zgodnie z instrukcją montażu wiele produktów wymaga mocowania do ściany. Jeżeli dołączone są kołki/wkręty, są one przeznaczone wyłącznie do mocnego muru. Przed montażem na ścianie sprawdź odpowiedni materiał montażowy do swojej ściany i w razie potrzeby wymień go. Zwróć uwagę na przebieg przewodów wodnych i elektrycznych.
- Elementy elektryczne, które nie są podłączone do sieci elektrycznej za pomocą gniazdka, powinny być instalowane wyłącznie przez odpowiednio przeszkolony personel (np. oświetlenie w łazienkach, podłączenia kuchenek w kuchniach). Do wszystkich elementów elektrycznych dołączona jest osobna instrukcja. Prosimy o jej ścisłe przestrzeganie. Dołączone oświetlenie LED służy celom dekoracyjnym i nie nadaje się do głównego oświetlenia pomieszczenia.
- Regularnie sprawdzaj połączenia śrubowe i w razie potrzeby dokręcaj je. Przestrzegaj obciążeń podanych w instrukcji montażu. Jeżeli w instrukcji montażu przewidziane są dodatkowe śruby zabezpieczające do bezpiecznego mocowania do ściany, muszą one zostać zainstalowane (np. półki ścienne, duże szafki wiszące, itp.).
- Nowe meble zazwyczaj emitują charakterystyczny zapach. Zapach nowych mebli jest spowodowany uwalnianiem różnych lotnych substancji z użytych materiałów w bardzo małych stężeniach. Substancje te nie są regenerowane i znikają same po odpowiednim przewietrzeniu w krótkim czasie. Utrzymuj średnią temperaturę w pomieszczeniu na poziomie około 18-23 stopni Celsjusza oraz wilgotność powietrza między 40-55% i regularnie wietrz pomieszczenia, aby zapobiec powstawaniu pleśni. Regularnie obracaj i odwracaj materace, aby zapobiec tworzeniu się wgłębień. Czyść meble lekko wilgotnymi bawełnianymi ściereczkami. Unikaj ściereczek z mikrofibry i środków czyszczących zawierających dodatki ścierne lub rozpuszczalniki. Natychmiast usuwaj stojącą wilgoć.
- Uwaga: Aby uniknąć zarysowań na podłodze, ostrożnie podnoś meble tapicerowane. NIE przesuwaj, NIE przechylaj, NIE ciągnij.

IT IMPORTANTE! CONSERVARE PER CONSULTAZIONE FUTURA. LEGGERE CON ATTENZIONE

ATTENZIONE: Tenere piccole parti, sacchetti di imballaggio e pellicole lontano da neonati e bambini piccoli a causa del rischio di soffocamento e possibile ingestione!

Per evitare il rischio di soffocamento, rimuovere le coperture di plastica prima dell'uso. Distruggi o tieni le coperture lontano dai bambini.

- Si prega di seguire attentamente le istruzioni di montaggio e conservarle per future referenze. Non possiamo accettare alcuna responsabilità per il montaggio errato. Non utilizzare l'articolo se manca un componente strutturale o è danneggiato, compromettendone la stabilità. Il mancato rispetto, le modifiche al prodotto o l'uso di parti non originali annulleranno qualsiasi garanzia o richiesta di risarcimento. La nostra gamma è progettata esclusivamente per uso privato. Secondo le istruzioni di montaggio, molti articoli richiedono il fissaggio a parete. Se sono inclusi tasselli/viti, questi sono adatti solo per muratura solida. Informarsi sul materiale di montaggio adatto per la propria parete prima del montaggio e sostituirlo se necessario. Prestare attenzione al percorso delle tubature dell'acqua o dei cavi elettrici.
- I componenti elettrici che non sono collegati alla rete elettrica tramite una presa devono essere installati solo da personale qualificato (ad esempio, illuminazione nei bagni, collegamenti delle cucine). Per tutti i componenti elettrici è inclusa una guida separata. Si prega di seguirla attentamente. Le illuminazioni a LED incluse sono destinate a scopi decorativi e non sono adatte all'illuminazione principale di una stanza.
- Controllare regolarmente le connessioni delle viti e serrarle se necessario. Osservare le specifiche di carico nelle istruzioni di montaggio. Se nelle istruzioni di montaggio sono previste viti di sicurezza aggiuntive per un fissaggio sicuro alla parete, queste devono essere installate (ad esempio, mensole a muro, grandi armadi sospesi, ecc.).
- I mobili nuovi generalmente emettono un odore caratteristico. L'odore dei mobili nuovi è causato dal rilascio di varie sostanze volatili dai materiali utilizzati in concentrazioni molto basse. Queste sostanze non vengono rigenerate e si dissipano da sole dopo un'adeguata ventilazione in breve tempo. Mantenere una temperatura ambiente media di circa 18-23 gradi Celsius e un'umidità dell'aria tra il 40-55%, e ventilare regolarmente per prevenire la formazione di muffa. Girare e ruotare regolarmente i materassi per evitare la formazione di avvallamenti. Pulire i mobili con panni di cotone leggermente umidi. Evitare panni in microfibra e detergenti contenenti additivi abrasivi o solventi. Rimuovere immediatamente l'umidità stagnante.
- Nota: Per evitare graffi sul pavimento, sollevare con cautela i mobili imbottiti. NON spingere, inclinare o trascinare.

ESP ¡IMPORTANTE! CONSERVE ESTE DOCUMENTO PARA FUTURAS CONSULTAS. LÉALO DETENIDAMENTE

ADVERTENCIA: ¡Mantenga las piezas pequeñas, las bolsas de embalaje y las láminas fuera del alcance de bebés y niños pequeños debido al riesgo de asfixia y posible ingestión!

Para evitar el riesgo de asfixia, retire las cubiertas de plástico antes de usar. Destruya o mantenga las cubiertas fuera del alcance de los niños.

- Por favor, siga estrictamente las instrucciones de montaje y guárdelas para futuras referencias. No podemos aceptar ninguna responsabilidad por un montaje incorrecto. No utilice el artículo si falta algún componente estructural o está dañado, comprometiendo su estabilidad. El incumplimiento de las instrucciones, las modificaciones al producto o el uso de piezas no originales anularán cualquier garantía o reclamación de responsabilidad. Nuestra gama está diseñada exclusivamente para uso privado. Según las instrucciones de montaje, muchos artículos requieren fijación a la pared. Si se incluyen tacos/tornillos, estos son adecuados solo para mampostería sólida. Infórmese sobre el material de montaje adecuado para su pared antes del montaje y cámbielo si es necesario. Preste atención al recorrido de las tuberías de agua o cables eléctricos.
- Los componentes eléctricos que no están conectados a la red eléctrica mediante un enchufe deben ser instalados únicamente por personal calificado (por ejemplo, iluminación en baños, conexiones de estufas en cocinas). Se incluye un manual separado para todos los componentes eléctricos. Por favor, sígalo cuidadosamente. Las iluminaciones LED incluidas son para fines decorativos y no son adecuadas para la iluminación principal de una habitación.
- Revise regularmente las conexiones de los tornillos y apriételos si es necesario. Observe las especificaciones de carga en las instrucciones de montaje. Si en las instrucciones de montaje se incluyen tornillos de seguridad adicionales para una fijación segura a la pared, deben instalarse (por ejemplo, estantes de pared, grandes armarios colgantes, etc.).
- Los muebles nuevos suelen emitir un olor característico. El olor de los muebles nuevos se debe a la liberación de diversas sustancias volátiles de los materiales utilizados en muy bajas concentraciones. Estas sustancias no se regeneran y se disipan por sí solas después de una adecuada ventilación en poco tiempo. Mantenga una temperatura ambiente media de aproximadamente 18-23 grados Celsius y una humedad del aire entre el 40-55%, y ventile regularmente para prevenir la formación de moho. Gire y rote los colchones regularmente para evitar la formación de huecos. Limpie los muebles con paños de algodón ligeramente húmedos. Evite los paños de microfibra y los agentes de limpieza con aditivos abrasivos o solventes. Elimine inmediatamente la humedad estancada.
- Nota: Para evitar arañazos en el suelo, levante cuidadosamente los muebles tapizados. NO empuje, incline ni arrastre.

BG ВАЖНО! ЗАПАЗЕТЕ ЗА ПО-КЪСНА КОНСУЛТАЦИЯ. ПРОЧЕТЕТЕ ВНИМАТЕЛНО

ПРЕДУПРЕЖДЕНИЕ: Дръжте малките части, опаковъчните торбички и фолиото далеч от бебета и малки деца поради риск от задушаване и възможно поглъщане!

За да избегнете риска от задушаване, премахнете пластмасовите покрития преди употреба. Унищожете покритията или ги дръжте далеч от деца.

- Моля, стриктно следвайте инструкциите за монтаж и ги запазете за бъдещи справки. Не можем да приемем никаква отговорност за неправилен монтаж. Не използвайте артикула, ако липсва някой конструктивен елемент или е повреден, като това компрометира неговата стабилност. Неспазването на инструкциите, модификациите на продукта или използването на неоригинални части ще анулират всякакви гаранции или претенции за отговорност. Нашият асортимент е предназначен изключително за частна употреба. Според инструкциите за монтаж много артикули изискват закрепване към стена. Ако са включени дюбели/винтове, те са подходящи само за солидна зидария. Преди монтаж се информирайте за подходящия монтажен материал за вашата стена и го заменете при необходимост. Внимавайте за местоположението на водопроводните или електрическите кабели.
- Електрическите компоненти, които не са свързани към електрическата мрежа чрез контакт, трябва да бъдат инсталирани само от подходящо обучен персонал (например, осветление в бани, връзки на печки в кухни). За всички електрически компоненти е включена отделна инструкция. Моля, спазвайте я стриктно. Включените LED осветления са предназначени за декоративни цели и не са подходящи за основно осветление на стая.
- Редовно проверявайте връзките на винтовете и ги затягайте при необходимост. Спазвайте спецификациите за натоварване в инструкциите за монтаж. Ако в инструкциите за монтаж са предвидени допълнителни обезопасителни винтове за сигурно закрепване към стената, те трябва да бъдат монтирани (например, стенни рафтове, големи висящи шкафове и т.н.).
- Новите мебели обикновено излъчват характерна миризма. Миризмата на нови мебели се дължи на освобождаването на различни летливи вещества от използваните материали в много ниски концентрации. Тези вещества не се възпроизвеждат и изчезват сами след подходящо проветряване за кратко време. Поддържайте средна стайна температура от около 18-23 градуса по Целзий и влажност на въздуха между 40-55%, и редовно проветрявайте, за да предотвратите образуването на мухъл. Редовно обръщайте и въртете матраците, за да предотвратите образуването на вдлъбнатини. Почиствайте мебелите с леко влажни памучни кърпи. Избягвайте микрофибърни кърпи и почистващи препарати с абразивни или разтворителни добавки. Незабавно отстранявайте задържаната влага.
- Забележка: За да избегнете надраскване на пода, внимателно повдигайте тапицираните мебели. НЕ пълзгайте, НЕ накланяйте, НЕ дърпайте.

CZ DŮLEŽITÉ! USCHOVEJTE PRO POZDĚJŠÍ POTŘEBU. POZORNĚ SI PŘEČTĚTE

Varování: Držte malé části, obalové sáčky a fólie mimo dosah kojenců a malých dětí kvůli riziku udušení a možného spolknutí!

Aby se předešlo riziku udušení, odstraňte před použitím plastové obaly. Obaly zničte nebo držte mimo dosah dětí.

- Přísně dodržujte montážní pokyny a uchovejte je pro budoucí použití. Za nesprávnou montáž neneseme žádnou odpovědnost. Nepoužívejte výrobek, pokud chybí jakákoliv konstrukční část nebo je poškozená, což by mohlo ovlivnit stabilitu. Nedodržení pokynů, úpravy výrobku nebo použití neoriginálních dílů zruší jakoukoliv záruku nebo nároky na odpovědnost. Naše sortiment je určen výhradně pro soukromé použití. Podle montážních pokynů mnoho výrobků vyžaduje připevnění na zeď. Pokud jsou součástí balení hmoždinky/šrouby, jsou vhodné pouze pro pevné zdivo. Před montáží se informujte o vhodném montážním materiálu pro vaši zeď a v případě potřeby jej vyměňte. Dávejte pozor na vedení vodovodních nebo elektrických kabelů.
- Elektrické komponenty, které nejsou připojeny k elektrické síti prostřednictvím zásuvky, smí instalovat pouze odborně vyškolený personál (například osvětlení v koupelnách, připojení sporáků v kuchyních). Pro všechny elektrické komponenty je přiložen samostatný návod. Prosím, dodržujte jej pečlivě. Přiložené LED osvětlení je určeno k dekorativním účelům a není vhodné pro hlavní osvětlení místnosti.
- Pravidelně kontrolujte šroubové spoje a v případě potřeby je dotahujte. Dodržujte specifikace zatížení v montážním návodu. Pokud jsou v montážním návodu uvedeny další bezpečnostní šrouby pro bezpečné připevnění na zeď, musí být nainstalovány (například nástěnné police, velké závěsné skříně, atd.).
- Nový nábytek obvykle vydává charakteristický zápach. Zápach nového nábytku je způsoben uvolňováním různých těkavých látek z použitých materiálů ve velmi nízkých koncentracích. Tyto látky se neobnovují a samy se rozptýlí po odpovídajícím větrání během krátké doby. Udržujte průměrnou teplotu v místnosti kolem 18-23 stupňů Celsia a vlhkost vzduchu mezi 40-55% a pravidelně větrejte, aby se zabránilo tvorbě plísní. Pravidelně otáčejte a otáčejte matrace, aby se předešlo vzniku prohlubní. Nábytek čistěte lehce vlhkými bavlněnými hadříky. Vyhněte se hadříkům z mikrovlákna a čisticím prostředkům s abrazivními nebo rozpouštědlovými přísadami. Okamžitě odstraňujte stojatou vlhkost.
- Poznámka: Aby nedošlo k poškrábání podlahy, opatrně zvedejte čalouněný nábytek. NEPOSOUVEJTE, NEKLAŇTE, NETÁHNĚTE.

EE ÄHTIS! HOIDKE HILISEMAKS KASUTAMISEKS ALLES. LUGEGE HOOLIKALT LÄBI

HOIATUS: Hoidke väikesed osad, pakendikotid ja kiled imikutest ja väikelastest eemal, kuna on lämbumisoht ja võimalik allaneelamine!

Lämbumisohtu vältimiseks eemaldage enne kasutamist plastikkatted. Hävitage katted või hoidke need lastest eemal.

- Palun järgige täpselt kokkupaneku juhiseid ja hoidke neid edaspidiseks alles. Vale kokkupaneku eest ei vastuta. Ärge kasutage toodet, kui mõni konstruktsiooniosa puudub või on kahjustatud, mis mõjutab selle stabiilsust. Juhiste eiramine, toote muutmine või mitteoriginaalosade kasutamine tühistab kõik garantiid või vastutusnõuded. Meie tootevalik on mõeldud ainult erakasutuseks. Vastavalt kokkupaneku juhistele nõuavad paljud esemed kinnitamist seinale. Kui komplektis on tüüblid/kruvid, sobivad need ainult tugevatele kiviseintele. Enne seinale paigaldamist uurige oma seina jaoks sobivat paigaldusmaterjali ja vajadusel vahetage see välja. Pöörake tähelepanu vee- või elektrijuhtmete asukohale.
- Elektrikomponendid, mida ei ole vooluvõrku ühendatud pistikupesa kaudu, tohib paigaldada ainult vastavalt koolitatud spetsialist (nt vannitoa valgustid, köögipliitide ühendused). Kõikide elektrikomponentide jaoks on kaasas eraldi juhend. Järgige seda kindlasti. Kaasasolevad LED-valgustid on mõeldud dekoratiivseteks eesmärkideks ja ei sobi ruumi põhivalgustuseks.
- Kontrollige regulaarselt kruviühendusi ja vajadusel pingutage neid. Järgige kokkupaneku juhistes toodud koormuspiiranguid. Kui kokkupaneku juhistes on ette nähtud täiendavad turvakruvid seinale ohutuks kinnitamiseks, tuleb need paigaldada (nt seinariiulid, suured riputatavad kapid jne).
- Uued mööbliesemed eraldavad tavaliselt iseloomulikku lõhna. Uue mööbli lõhn on põhjustatud kasutatud materjalidest vabanevatest erinevatest lenduvatest ainetest väga madalates kontsentratsioonides. Need ained ei uuene ja kaovad pärast piisavat tuulutamist lühikese aja jooksul iseenesest. Hoidke toatemperatuur umbes 18-23 kraadi Celsiuse järgi ja õhuniiskus 40-55% vahel ning tuulutage regulaarselt, et vältida hallituse teket. Pöörake ja keerake madratseid regulaarselt, et vältida lohkude teket. Puhastage mööblit kergelt niiskete puuvillaste lappidega. Vältige mikrokiudlappe ja abrasiivseid või lahustipõhiseid puhastusvahendeid. Eemaldage seisnud niiskus kohe.
- Märkus: Põrandakriimustuste vältimiseks tõstke polsterdatud mööbel ettevaatlikult. ÄRGE lükake, kallutage ega tõmmake.

HR VAŽNO! SAČUVATI ZA KASNIJE PONOVO ČITANJE. POZORNO PROČITATI

UPOZORENJE: Držite sitne dijelove, vrećice za pakiranje i folije dalje od beba i male djece zbog opasnosti od gušenja i mogućnosti gutanja!

Da biste izbjegli rizik od gušenja, uklonite plastične omote prije uporabe. Uništite omote ili ih držite podalje od djece.

- Molimo pažljivo slijedite upute za montažu i čuvajte ih za buduću upotrebu. Ne preuzimamo odgovornost za nepravilnu montažu. Ne koristite proizvod ako nedostaje bilo koji konstruktivni dio ili je oštećen, čime je ugrožena njegova stabilnost. Nepoštivanje uputa, izmjene na proizvodu ili uporaba neoriginalnih dijelova poništava sva jamstva ili zahtjeve za odgovornost. Naš asortiman je namijenjen isključivo za privatnu upotrebu. Prema uputama za montažu, mnogi artikli zahtijevaju pričvršćivanje na zid. Ako su uključeni tiplovi/vijci, prikladni su samo za čvrstu zidnu konstrukciju. Prije montaže na zid informirajte se o prikladnom materijalu za montažu za vaš zid i zamijenite ga ako je potrebno. Obratite pažnju na prolazak vodovodnih ili električnih instalacija.
- Električne komponente koje nisu spojene na električnu mrežu putem utičnice smiju instalirati samo odgovarajuće osposobljeni stručnjaci (npr. rasvjeta u kupaonicama, priključci za štednjake u kuhinjama). Za sve električne komponente priložene su zasebne upute. Molimo vas da ih pažljivo slijedite. Uključena LED rasvjeta namijenjena je dekorativnim svrhama i nije prikladna za glavno osvjetljenje prostorije.
- Redovito provjeravajte spojeve vijaka i po potrebi ih zategnite. Pridržavajte se specifikacija opterećenja u uputama za montažu. Ako u uputama za montažu postoje dodatni sigurnosni vijci za sigurno pričvršćivanje na zid, moraju se postaviti (npr. zidne police, veliki viseći ormari itd.).
- Novi namještaj obično ispušta karakterističan miris. Miris novog namještaja uzrokovan je otpuštanjem različitih hlapljivih tvari iz korištenih materijala u vrlo niskim koncentracijama. Te se tvari ne obnavljaju i same nestaju nakon odgovarajućeg provjetravanja u kratkom vremenu. Održavajte prosječnu sobnu temperaturu od oko 18-23 stupnja Celzijusa i vlažnost zraka između 40-55% te redovito provjetravajte kako biste spriječili stvaranje plijesni. Redovito okrećite i rotirajte madrace kako biste spriječili stvaranje udubljenja. Namještaj čistite blago vlažnim pamučnim krpama. Izbjegavajte krpe od mikrovlakana i sredstva za čišćenje s abrazivnim ili otapalima. Odmah uklonite stajaću vlagu.
- Napomena: Da biste izbjegli ogrebotine na podu, pažljivo podignite tapecirani namještaj. NEMOJTE ga gurati, naginjati ili vući.

HU FONTOS! ŐRIZZE MEG KÉSŐBBI FELHASZNÁLÁSRA. OLVASSA EL FIGYELMESEN

FIGYELMEZTETÉS: Tartsa a kis alkatrészeket, csomagolózacskókat és fóliákat távol a csecsemőktől és kisgyermekektől a fulladás és esetleges lenyelés veszélye miatt!

A fulladás kockázatának elkerülése érdekében távolítsa el a műanyag borításokat használat előtt. Semmisítse meg a borításokat, vagy tartsa őket távol a gyermekektől.

- Kérjük, szigorúan kövesse az összeszerelési útmutatót és őrizze meg azt a későbbi használathoz. Nem vállalunk felelősséget a helytelen összeszerelésért. Ne használja a terméket, ha bármelyik szerkezeti elem hiányzik vagy sérült, ami a stabilitás csökkenését eredményezi. Az útmutató be nem tartása, a termék módosítása vagy nem eredeti alkatrészek használata minden garanciát vagy felelősségi igényt érvénytelenít. Termékeink kizárólag magánhasználatra készültek. Az összeszerelési útmutató szerint sok terméket falhoz kell rögzíteni. Ha a csomag tartalmazza a tipliket/csavarokat, azok csak szilárd falazathoz alkalmasak. Tájékozódjon a megfelelő rögzítőanyagról a falához, és szükség esetén cserélje ki. Ügyeljen a víz- vagy elektromos vezetékek elhelyezkedésére.
- Azokat az elektromos alkatrészeket, amelyeket nem csatlakoztatnak a hálózathoz konnektoron keresztül, csak megfelelően képzett szakember telepítheti (például fürdőszobai világítás, konyhai tűzhelycsatlakozások). Minden elektromos alkatrészhez külön útmutató tartozik. Kérjük, feltétlenül kövesse ezt. A mellékelt LED-világítások dekorációs célokra szolgálnak, és nem alkalmasak a helyiség fő világítására.
- Rendszeresen ellenőrizze a csavaros kötéseket, és szükség esetén húzza meg azokat. Tartsa be az összeszerelési útmutatóban megadott terhelési előírásokat. Ha az összeszerelési útmutatóban további biztonsági csavarok vannak előírva a falhoz való biztonságos rögzítéshez, azokat feltétlenül fel kell szerelni (például fali polcok, nagy függőszekrények stb.).
- Az új bútorok általában jellegzetes szagot árasztanak. Az új bútorok szaga a használt anyagokból felszabaduló különböző illékony anyagok miatt keletkezik nagyon alacsony koncentrációban. Ezek az anyagok nem regenerálódnak, és megfelelő szellőztetés után rövid időn belül maguktól eltűnnek. Tartsa a szobahőmérsékletet körülbelül 18-23 Celsius fok között, és a levegő páratartalmát 40-55% között, és rendszeresen szellőztessen a penészképződés elkerülése érdekében. Fordítsa és forgassa rendszeresen a matracokat, hogy elkerülje a horpadások kialakulását. Tisztítsa a bútorokat enyhén nedves pamutkendőkkel. Kerülje a mikroszálas kendőket és a súrolószereket vagy oldószeres adalékokat tartalmazó tisztítószereket. Az álló nedvességet azonnal távolítsa el.
- Megjegyzés: A padló karcolódásának elkerülése érdekében óvatosan emelje meg a kárpitozott bútorokat. NE tolja, NE billentse, NE húzza.

LT SVARBU! IŠSAUGOKITE VĖLESNIAM NAUDOJIMUI. ATIDŽIAI PERSKAITYKITE

ĮSPĖJIMAS: Laikykite mažus komponentus, pakuotės maišelius ir plėveles nuo kūdikių ir mažų vaikų, kad išvengtumėte uždusimo ir galimo prarijimo pavojaus!

Norėdami išvengti uždusimo rizikos, prieš naudodami pašalinkite plastikines pakuotes. Sunaikinkite pakuotes arba laikykite jas nuo vaikų.

- Prašome griežtai laikytis montavimo instrukcijų ir jas saugoti ateičiai. Mes neatsakome už neteisingą montavimą. Nenaudokite produkto, jei trūksta kokio nors konstrukcinio elemento arba jis yra pažeistas, kas gali paveikti jo stabilumą. Instrukcijų nesilaikymas, produkto pakeitimai ar neoriginalių dalių naudojimas panaikina bet kokias garantijas ar atsakomybės reikalavimus. Mūsų asortimentas skirtas tik privatų naudojimui. Pagal montavimo instrukcijas daugelis produktų turi būti tvirtinami prie sienos. Jei komplekte yra kaiščiai / varžtai, jie yra tinkami tik tvirtoms mūro sienoms. Prieš montavimą išsiaiškinkite, kokie montavimo medžiagos yra tinkamos jūsų sienai, ir prireikus jas pakeiskite. Atkreipkite dėmesį į vandens ar elektros kabelių vietą.
- Elektriniai komponentai, kurie nėra prijungti prie elektros tinklo per elektros lizdą, turi būti montuojami tik kvalifikuoto specialisto (pvz., vonios kambario apšvietimas, viryklių prijungimai virtuvėje). Visiems elektros komponentams pridedamas atskiras vadovas. Prašome jo laikytis. Į komplektą įtrauktos LED lempos skirtos dekoratyviniais tikslais ir nėra tinkamos pagrindiniam patalpos apšvietimui.
- Reguliariai tikrinkite varžtų jungtis ir, jei reikia, jas priveržkite. Laikykitės montavimo instrukcijose nurodytų apkrovos parametrų. Jei montavimo instrukcijose numatyti papildomi saugos varžtai, skirti saugiam sienos tvirtinimui, jie turi būti sumontuoti (pvz., sienos lentynos, dideli kabinami spintelės ir kt.).
- Nauji baldai dažnai skleidžia būdingą kvapą. Naujo baldų kvapas atsiranda dėl įvairių lakios medžiagos iš medžiagų, naudojamų labai mažomis koncentracijomis. Šios medžiagos nesusidaro iš naujo ir išnyksta po tinkamo vėdinimo per trumpą laiką. Laikykite vidinę temperatūrą apie 18-23 laipsnius Celsijaus ir oro drėgmę nuo 40-55% ir reguliariai vėdinkite, kad išvengtumėte pelėsio formavimosi. Reguliariai keiskite ir sukinėkite čiužinius, kad išvengtumėte įdubimų. Baldus valykite šiek tiek drėgnomis medvilninėmis šluostėmis. Venkite mikropluošto šluosčių ir valymo priemonių su abrazyviniais ar tirpikliais. Nedelsiant pašalinkite stovinčią drėgmę.
- Pastaba: Norėdami išvengti įbrėžimų ant grindų, atsargiai pakelkite apmuštus baldus. NE stumkite, NE lenkite ir NE traukite.

LV SVARĪGI! SAGLABĀT VĒLĀKĀM UZZIŅĀM. RŪPĪGI IZLASĪT

BRĪDINĀJUMS: Turiet mazos komponentus, iepakojuma maisiņus un plēves tālu no zīdaiņiem un maziem bērniem, lai novērstu nosmakšanas un norīšanas risku!

Lai novērstu nosmakšanas risku, pirms lietošanas noņemiet plastmasas pārklājumus. Iznīciniet pārklājumus vai turiet tos tālu no bērniem.

- Lūdzu, stingri ievērojiet montāžas instrukcijas un saglabājiet tās turpmākai lietošanai. Mēs neuzņemamies atbildību par nepareizu montāžu. Nelietojiet produktu, ja trūkst kāda konstrukcijas elementa vai tas ir bojāts, kas var ietekmēt tā stabilitāti. Instrukciju neievērošana, produkta modifikācijas vai neoriģinālu daļu izmantošana anulē visas garantijas vai atbildības prasības. Mūsu sortiments ir paredzēts tikai privātai lietošanai. Saskaņā ar montāžas instrukcijām daudziem izstrādājumiem nepieciešama pievienošana pie sienas. Ja komplektā ir dībeļi/vītnes, tie ir piemēroti tikai cietiem mūriem. Pirms montāžas pārbaudiet, kāds montāžas materiāls ir piemērots jūsu sienai, un, ja nepieciešams, nomainiet to. Pievērsiet uzmanību ūdens vai elektrisko vadu novietojumam.
- Elektriskās komponentes, kuras nav pieslēgtas pie elektroenerģijas tīkla, izmantojot kontaktligzdu, drīkst uzstādīt tikai atbilstoši apmācīts speciālists (piemēram, apgaismojums vannas istabā, plītis virtuvē). Visām elektriskajām komponentēm ir pievienots atsevišķs norādījums. Lūdzu, ievērojiet to. Iekļautie LED apgaismojumi ir paredzēti dekoratīviem mērķiem un nav piemēroti telpas galvenajam apgaismojumam.
- Regulāri pārbaudiet skrūvju savienojumus un, ja nepieciešams, tos pievelciet. Ievērojiet montāžas instrukcijās norādītās slodzes specifikācijas. Ja montāžas instrukcijās ir paredzētas papildu drošības skrūves sienas drošai pievienošanai, tās ir obligāti jāuzstāda (piemēram, sienas plaukti, lieli pakaramie skapji utt.).
- Jauni mēbeļu izstrādājumi parasti izdala raksturīgu smaku. Jauno mēbeļu smaka rodas no dažādu gaistošu vielu izdalīšanās no izmantotajiem materiāliem Ļoti zemās koncentrācijās. Šīs vielas netiek atjaunotas un izzūd pēc atbilstošas vēdināšanas īsā laikā. Uzturiet vidējo istabas temperatūru apmēram 18-23 grādos pēc Celsija un gaisa mitrumu no 40-55%, un regulāri vēdiniet, lai novērstu pelējuma veidošanos. Regulāri pagrieziet un apgrieziet matracis, lai novērstu iedobumu veidošanos. Tīriet mēbeles ar viegli mitrām kokvilnas drānām. Izvairieties no mikrošķiedras drānām un tīrīšanas līdzekļiem ar abrazīvām vai šķīdinātājiem pievienotām sastāvdaļām. Nekavējoties noņemiet stāvošo mitrumu.
- Piezīme: Lai izvairītos no grīdas skrāpējumiem, uzmanīgi paceliet polsterētās mēbeles. NEPAKĻAUJIET, NEKLANĪT, NEVELCĪT.

NL BELANGRIJK! BEWAAR DEZE GEBRUIKSAANWIJZING OM LATER TE KUNNEN RAADPLEGEN. LEES AANDACHTIG DOOR!

WAARSCHUWING: Houd kleine onderdelen, verpakkingszakken en folies uit de buurt van baby's en peuters om verstikkings- en inslikkingsgevaar te voorkomen!

Om het risico op verstikking te vermijden, verwijder de plastic omhulsels vóór gebruik. Vernietig de omhulsels of houd ze uit de buurt van kinderen.

- Volg de montage-instructies nauwkeurig en bewaar deze voor toekomstig gebruik. Wij nemen geen verantwoordelijkheid voor onjuiste montage. Gebruik het product niet als er een constructief onderdeel ontbreekt of beschadigd is, wat de stabiliteit kan beïnvloeden. Het negeren van de instructies, wijzigingen aan het product of het gebruik van niet-originele onderdelen vervalt alle garanties of aansprakelijkheidsclaims. Ons assortiment is uitsluitend bedoeld voor particulier gebruik. Volgens de montage-instructies moeten veel artikelen aan de muur worden bevestigd. Als pluggen/schroeven bijgeleverd zijn, zijn deze alleen geschikt voor stevige muren. Informeer voor de wandmontage naar het geschikte montagemateriaal voor uw muur en vervang dit indien nodig. Let op de loop van water- of elektriciteitsleidingen.
- Elektrische componenten die niet via een stopcontact op het elektriciteitsnet zijn aangesloten, mogen alleen worden geïnstalleerd door gekwalificeerd personeel (bijvoorbeeld badkamerverlichting, kookplaat-aansluitingen in de keuken). Bij alle elektrische componenten is een aparte handleiding bijgevoegd. Volg deze absoluut op. De meegeleverde LED-verlichting is bedoeld voor decoratieve doeleinden en is niet geschikt voor hoofdverlichting van een ruimte.
- Controleer regelmatig de schroefverbindingen en draai deze indien nodig aan. Houd u aan de belastingspecificaties in de montage-instructies. Als er in de montage-instructies extra veiligheidsbouten zijn voorgeschreven voor een veilige wandbevestiging, moeten deze absoluut worden geïnstalleerd (bijv. wandplanken, grote hangkasten, enz.).
- Nieuwe meubels geven doorgaans een kenmerkende geur af. De geur van nieuwe meubels ontstaat door de afgifte van verschillende vluchtige stoffen uit de gebruikte materialen in zeer lage concentraties. Deze stoffen worden niet opnieuw gevormd en verdampen na de nodige ventilatie binnen korte tijd vanzelf. Houd de kamertemperatuur gemiddeld rond de 18-23 graden Celsius en de luchtvochtigheid tussen 40-55% en ventileer regelmatig om schimmelvorming te voorkomen. Draai en draai matrassen regelmatig om kuilvorming te voorkomen. Reinig de meubels met licht vochtige katoenen doeken. Vermijd microvezeldoeken en reinigingsmiddelen met schurende of oplosmiddelhoudende toevoegingen. Verwijder staande vochtigheid onmiddellijk.
- Opmerking: Om krassen op de vloer te voorkomen, til de gestoffeerde meubels voorzichtig op. Duw, kantel of trek niet.

PT IMPORTANTE! MANTER PARA REFERÊNCIA FUTURA. LER ATENTAMENTE".

AVISO: Mantenha pequenas peças, sacos de embalagem e filmes longe de bebês e crianças pequenas para evitar riscos de asfixia e engasgamento!

Para evitar o risco de asfixia, remova as capas plásticas antes do uso. Descarte as capas ou mantenha-as fora do alcance das crianças.

- Por favor, siga rigorosamente as instruções de montagem e guarde-as para referência futura. Não assumimos responsabilidade por montagem incorreta. Não use o produto se faltar algum componente estrutural ou se estiver danificado, o que pode comprometer a estabilidade. O não cumprimento das instruções, modificações no produto ou uso de peças não originais anulam todas as garantias ou reivindicações de responsabilidade. Nossa gama é destinada exclusivamente para uso doméstico. De acordo com as instruções de montagem, muitos itens precisam ser fixados na parede. Se buchas/parafusos estiverem incluídos, eles são adequados apenas para paredes sólidas. Antes da montagem na parede, informe-se sobre o material de montagem adequado para sua parede e substitua-o, se necessário. Preste atenção ao trajeto dos cabos de água ou elétricos.
- Componentes elétricos que não estão conectados à rede elétrica através de uma tomada devem ser instalados apenas por pessoal qualificado (por exemplo, iluminação em banheiros, conexões de fogões na cozinha). Um manual separado acompanha todos os componentes elétricos. Por favor, siga-o rigorosamente. As luzes de LED fornecidas são destinadas a fins decorativos e não são adequadas para a iluminação principal do ambiente.
- Verifique regularmente as conexões dos parafusos e aperte-os, se necessário. Siga as especificações de carga nas instruções de montagem. Se as instruções de montagem indicarem parafusos de segurança adicionais para uma fixação segura na parede, eles devem ser instalados (por exemplo, prateleiras de parede, armários suspensos grandes, etc.).
- Móveis novos geralmente emitem um odor característico. O cheiro dos móveis novos é causado pela liberação de diversas substâncias voláteis dos materiais utilizados em concentrações muito baixas. Essas substâncias não são reproduzidas e evaporam após a devida ventilação em pouco tempo. Mantenha a temperatura ambiente em torno de 18-23 graus Celsius e a umidade do ar entre 40-55% e ventile regularmente para evitar a formação de mofo. Vire e gire os colchões regularmente para evitar a formação de afundamentos. Limpe os móveis com panos de algodão levemente úmidos. Evite panos de microfibra e produtos de limpeza com aditivos abrasivos ou à base de solventes. Remova imediatamente a umidade acumulada.
- Nota: Para evitar arranhões no chão, levante os móveis estofados com cuidado. NÃO empurre, incline ou puxe.

RO IMPORTANT! A SE PĂSTRA PENTRU REFERINȚE ULTERIOARE. A SE CITI CU ATENȚIE

AVERTIZARE: Țineți piesele mici, sacii de ambalare și foliile departe de bebeluși și copii mici pentru a preveni riscurile de sufocare și înghițire!

Pentru a evita riscul de sufocare, îndepărtați ambalajele din plastic înainte de utilizare. Distrugeți ambalajele sau păstrați-le departe de copii.

- Vă rugăm să respectați cu strictețe instrucțiunile de montaj și să le păstrați pentru utilizare ulterioară. Nu ne asumăm responsabilitatea pentru montajul incorect. Nu utilizați produsul dacă lipsește vreo piesă structurală sau este deteriorată, ceea ce poate compromite stabilitatea acestuia. Nerespectarea instrucțiunilor, modificarea produsului sau utilizarea pieselor neoriginale anulează orice garanție sau cerere de răspundere. Gama noastră este destinată exclusiv uzului privat. Conform instrucțiunilor de montaj, multe articole trebuie fixate pe perete. Dacă sunt incluse dibluri/șuruburi, acestea sunt adecvate doar pentru ziduri solide. Înainte de montajul pe perete, informați-vă despre materialul de montaj potrivit pentru peretele dumneavoastră și înlocuiți-l, dacă este necesar. Fiți atent la traseul conductelor de apă sau electrice.
- Componentele electrice care nu sunt conectate la rețeaua electrică printr-o priză trebuie instalate numai de personal calificat (de exemplu, iluminat în băi, conexiuni de aragazuri în bucătării). Fiecare component electric vine cu un ghid separat. Vă rugăm să-l urmați cu strictețe. Iluminatul LED inclus este destinat scopurilor decorative și nu este potrivit pentru iluminatul principal al unei încăperi.
- Verificați periodic conexiunile șuruburilor și strângeți-le, dacă este necesar. Respectați specificațiile de încărcare din instrucțiunile de montaj. Dacă în instrucțiunile de montaj sunt specificate șuruburi de siguranță suplimentare pentru fixarea sigură pe perete, acestea trebuie montate (de exemplu, rafturi de perete, dulapuri suspendate mari etc.).
- Mobilierul nou emite, în general, un miros caracteristic. Mirosul de mobilier nou este cauzat de eliberarea diverselor substanțe volatile din materialele utilizate în concentrații foarte mici. Aceste substanțe nu sunt regenerate și se evaporă după o ventilație adecvată într-un timp scurt. Mențineți temperatura camerei în jur de 18-23 grade Celsius și umiditatea aerului între 40-55% și ventilați regulat pentru a preveni formarea mucegaiului. Răsuciți și rotiți saltelele periodic pentru a preveni formarea adânciturilor. Curățați mobilierul cu cârpe din bumbac ușor umede. Evitați cârpele din microfibră și produsele de curățare cu aditivi abrazivi sau pe bază de solvenți. Îndepărtați imediat umiditatea stagnantă.
- Notă: Pentru a evita zgârieturile pe podea, ridicați cu grijă mobilierul tapițat. NU împingeți, înclinați sau trageți.

RUS ВАЖНО! СОХРАНИТЕ ДЛЯ ДАЛЬНЕЙШЕГО ИСПОЛЬЗОВАНИЯ. ВНИМАТЕЛЬНО ПРОЧИТАЙТЕ

ПРЕДУПРЕЖДЕНИЕ: Держите маленькие детали, упаковочные пакеты и пленки подальше от младенцев и маленьких детей, чтобы избежать риска удушья и случайного проглатывания!

Чтобы избежать риска удушья, удалите пластиковые упаковки перед использованием. Уничтожьте упаковки или держите их подальше от детей.

- Пожалуйста, строго следуйте инструкциям по сборке и сохраняйте их для последующего использования. Мы не несем ответственности за неправильную сборку. Не используйте продукт, если отсутствует какой-либо конструктивный элемент или если он поврежден, что может повлиять на его стабильность. Несоблюдение инструкций, изменения в продукте или использование неоригинальных частей аннулирует все гарантии и претензии на ответственность. Наш ассортимент предназначен исключительно для частного использования. Согласно инструкциям по сборке, многие изделия должны быть закреплены на стене. Если в комплекте есть дюбели/шурупы, они подходят только для прочных стен. Перед монтажом на стену узнайте о подходящих крепежных материалах для вашей стены и, если необходимо, замените их. Обратите внимание на размещение водопроводных или электрических проводов.
- Электрические компоненты, которые не подключены к электросети через розетку, должны устанавливать только квалифицированные специалисты (например, освещение в ванной комнате, подключения плиты на кухне). Каждый электрический компонент имеет отдельное руководство. Пожалуйста, обязательно следуйте ему. Включенные светодиоды предназначены для декоративного освещения и не подходят для основного освещения помещения.
- Регулярно проверяйте соединения винтов и при необходимости подтягивайте их. Соблюдайте указанные в инструкциях по сборке параметры нагрузки. Если в инструкциях по сборке предусмотрены дополнительные крепежные винты для надежного крепления к стене, их необходимо установить (например, настенные полки, большие навесные шкафы и т.д.).
- Новая мебель обычно имеет характерный запах. Запах новой мебели возникает из-за выделения различных летучих веществ из используемых материалов в очень низких концентрациях. Эти вещества не восстанавливаются и испаряются после надлежащей вентиляции в течение короткого времени. Поддерживайте температуру в помещении около 18-23 градусов Цельсия и влажность воздуха в пределах 40-55% и регулярно проветривайте, чтобы предотвратить образование плесени. Регулярно переворачивайте и вращайте матрасы, чтобы избежать образования вмятин. Чистите мебель слегка влажными хлопковыми тряпками. Избегайте микрофибровых тряпок и чистящих средств с абразивными или растворителями. Немедленно удаляйте стоячую влагу.
- Примечание: Чтобы избежать царапин на полу, осторожно поднимайте обитую мебель. НЕ толкайте, НЕ наклоняйте и НЕ тяните.

SK DÔLEŽITÉ! USCHOVAJTE NA NESKORŠIE POUŽITIE. POZORNE SI PREČÍTAJTE

VÝSTRAHA: Uchovávajte malé diely, obaly a fólie mimo dosahu detí a malých detí, aby ste predišli riziku udusenia a prehltnutia!

Aby ste predišli riziku udusenia, odstráňte plastové obaly pred použitím. Zlikvidujte obaly alebo ich držte mimo dosahu detí.

- Dôsledne dodržiavajte montážne pokyny a uchovávajte ich na neskoršie použitie. Nezodpovedáme za nesprávnu montáž. Nepoužívajte produkt, ak chýba akákoľvek konštrukčná súčasť alebo ak je poškodená, čo môže ovplyvniť jeho stabilitu. Nedodržiavanie pokynov, zmeny na produkte alebo použitie neoriginálnych dielov ruší všetky záruky a nároky na zodpovednosť. Naša ponuka je určená výhradne na súkromné použitie. Podľa montážnych pokynov treba mnohé položky pripevniť na stenu. Ak sú v balení hmoždinky/skrutky, sú určené iba pre pevné murivo. Pred montážou na stenu sa informujte o vhodnom montážnom materiáli pre vašu stenu a v prípade potreby ho vymenite. Dávajte pozor na priebeh vodovodných alebo elektrických vedení.
- Elektrické komponenty, ktoré nie sú pripojené k elektrickej sieti cez zásuvku, by mali inštalovať iba kvalifikovaní odborníci (napr. osvetlenie v kúpeľni, pripojenia varných dosiek v kuchyni). Každý elektrický komponent má priložený samostatný návod. Dôsledne ho dodržiavajte. Súčasťou balenia sú LED svetlá určené na dekoratívne účely a nie sú vhodné na hlavné osvetlenie miestnosti.
- Pravidelne kontrolujte skrutkové spoje a podľa potreby ich dotiahnite. Dodržiavajte špecifikácie zaťaženia uvedené v montážnych pokynoch. Ak sú v montážnych pokynoch predpísané ďalšie bezpečnostné skrutky na bezpečné upevnenie na stene, musia byť nainštalované (napr. nástenné poličky, veľké zavesené skrinky atď.).
- Nový nábytok zvyčajne vydáva charakteristický zápach. Zápach nového nábytku vzniká uvoľňovaním rôznych prchavých látok z použitých materiálov v veľmi nízkych koncentráciách. Tieto látky sa neopakujú a po riadnom vetraní sa samy odparia v krátkom čase. Udržujte priemernú izbovú teplotu okolo 18-23 stupňov Celzia a vlhkosť vzduchu medzi 40-55% a pravidelne vetrajte, aby ste predišli vzniku plesní. Pravidelne otáčajte a prevracajte matrace, aby ste predišli vytváraniu prehlbín. Čistite nábytok jemne vlhkými bavlnenými handrami. Vyhnite sa mikrovláknovým handrám a čistiacim prostriedkom s abrazívnymi alebo rozpúšťadlami. Okamžite odstráňte stojatú vlhkosť.
- Poznámka: Aby ste predišli škrabancom na podlahe, opatrne zdvihnite čalúnený nábytok. NEPUSHUJTE, NAKLÁŇAJTE alebo NETIAHNITE.

SL !POMEMBNO! SHRANITE ZA KASNEJŠO UPORABO. SKRBNO PREBERITE

OPOZORILO: Majhne dele, embalažne vrečke in folije držite stran od dojenčkov in malih otrok, da preprečite nevarnost zadušitve in požiranja!

Da preprečite nevarnost zadušitve, odstranite plastične ovitke pred uporabo. Ovitke uničite ali jih držite stran od otrok.

- Natančno upoštevajte navodila za montažo in jih shranite za kasnejšo uporabo. Ne prevzemamo odgovornosti za nepravilno montažo. Izdelka ne uporabljajte, če manjka kakšen konstrukcijski del ali je poškodovan, kar lahko vpliva na njegovo stabilnost. Neupoštevanje navodil, spremembe na izdelku ali uporaba neoriginalnih delov pomeni, da ne boste imeli nobene garancije ali možnosti za uveljavljanje odgovornosti. Naša ponudba je namenjena izključno za zasebno uporabo. Po navodilih za montažo je treba številne izdelke pritrditi na steno. Če so priloženi vložki/šravbi, so namenjeni samo za trdne zidove. Pred montažo na steno se pozanimajte o primernem montažnem materialu za vašo steno in ga po potrebi zamenjajte. Bodite pozorni na potek vodovodnih ali električnih cevi.
- Električne komponente, ki niso priključene na električno omrežje prek vtičnice, naj namesti le usposobljen strokovnjak (na primer, osvetlitev v kopalnici, priključki za štedilnike v kuhinji). Vsaka električna komponenta ima priložena ločena navodila. Teh navodil se strogo držite. Vključene LED svetilke so namenjene dekorativnim namenom in niso primerne za glavno osvetlitev prostora.
- Redno preverjajte povezave vijakov in jih po potrebi zategnite. Upoštevajte specifikacije obremenitve v navodilih za montažo. Če so v navodilih za montažo predvideni dodatni varnostni vijaki za varno pritrditev na steno, jih morate nujno namestiti (na primer, stenske police, veliki viseči omarici itd.).
- Nova pohištva običajno oddajajo značilen vonj. Vonj novega pohištva izhaja iz sproščanja različnih hlapnih snovi iz uporabljenih materialov v zelo nizkih koncentracijah. Te snovi se ne obnavljajo in se po ustreznem prezračevanju hitro izhlapijo. Ohranite povprečno temperaturo v prostoru okoli 18-23 stopinj Celzija in vlažnost zraka med 40-55% ter redno prezračujte, da preprečite nastanek plesni. Redno obračajte in vrtejte vzmetnice, da preprečite nastanek vdolbin. Čistite pohištvo z rahlo vlažnimi bombažnimi krpami. Izogibajte se krpam iz mikrovlaken in čistilnim sredstvom z abrazivnimi ali topilnimi dodatki. Takoj odstranite stoječo vlago.
- Opomba: Da se izognete praskam na tleh, previdno dvignite oblazinjeno pohištvo. NE POMIKAJTE, NE NAGIBAJTE ali NE VLECITE.

SRB VAŽNO SAČUVATI ZA KASNIJA ČITANJA I PROVERU. PAŽLJIVO PROČITATI

UPOZORENJE: Sitne delove, kese za pakovanje i foliju držite podalje od beba i male dece zbog opasnosti od gušenja i mogućeg gutanja!

Da biste izbegli rizik od gušenja, plastične poklopce treba ukloniti pre upotrebe. Poklopci se moraju uništiti ili držati dalje od dece.

- Obavezno pratite uputstva za sastavljanje i čuvajte ih. Ne možemo prihvatiti nikakvu odgovornost za nepravilno sastavljanje. Nemojte koristiti predmet ako nedostaje strukturna komponenta ili je njena stabilnost narušena usled oštećenja. Sve garancije ili potraživanja odgovornosti će biti nevažeće u slučaju nepoštovanja, promena na proizvodu ili upotrebe neoriginalnih delova. Naš asortiman je dizajniran isključivo za privatnu upotrebu. Prema uputstvima za montažu, mnogi predmeti zahtevaju montažu na zid. Ako su uključeni tiplovi/šrafovi, oni su pogodni samo za čvrste zidove. Pre montiranja na zid, informišite se o odgovarajućem montažnom materijalu za vaš zid i zamenite ga ako je potrebno. Obratite pažnju na trasu vodova ili dalekovoda.
- Električne komponente koje nisu priključene na električnu mrežu preko utičnice sme da instalira samo odgovarajuće obučeno stručno osoblje (npr. osvetljenje u kupatilu, priključci šporeta u kuhinji). Za sve električne komponente su uključena posebna uputstva. Molimo obratite pažnju na ove. LED osvetljenje uključeno je u dekorativne svrhe i nije pogodno za glavno osvetljenje prostorije.
- Proveravajte vijčane spojeve u redovnim intervalima i po potrebi ih zategnite. Obratite pažnju na informacije o učitavanju u uputstvima za montažu. Ako uputstva za montažu predviđaju dodatne zavrtnje za zaključavanje za sigurnu montažu na zid, oni moraju biti ugrađeni (npr. zidne police, veliki zidni ormarići, itd.).
- Novi nameštaj obično odiše tipičnim mirisom. Miris novog nameštaja je uzrokovan oslobađanjem širokog spektra isparljivih supstanci iz materijala koji se koriste u najnižim koncentracijama. Ove supstance se ne reprodukuju i isparavaju same od sebe u kratkom vremenu nakon što su odgovarajuće provetrene. Uverite se da je prosečna temperatura u prostoriji oko 18-23 stepena Celzijusa i da je vlažnost u prostoriji između 40 - 55% i redovno provetrite da biste sprečili. formiranje plesni. Redovno okrećite i rotirajte dušeke kako biste sprečili stvaranje udubljenja. Očistite nameštaj blago vlažnim pamučnim krpama. Izbegavajte krpe od mikrovlakana i proizvode za čišćenje sa abrazivnim ili aditivima na bazi rastvarača. Odmah uklonite svu stajaću vlagu.
- Napomena: Da biste izbegli ogrebotine na podu, pažljivo podignite tapacirani nameštaj. NEMOJTE gurati, naginjati ili vući.

SWE VIKTIGT! SPARA FÖR SENARE REFERENS. LÄS NOGGRANT

VARNING: Håll smådelar, förpackningspåsar och folier borta från spädbarn och små barn för att undvika kvävnings- och sväljningsrisker!

För att undvika kvävningsrisk, ta bort plastöverdrag innan användning. Släng överdragen eller håll dem utom räckhåll för barn.

- Följ noggrant monteringsanvisningarna och förvara dem för framtida bruk. Vi tar inget ansvar för felaktig montering. Använd inte produkten om någon konstruktiv del saknas eller är skadad, vilket kan påverka dess stabilitet. Underlåtenhet att följa instruktionerna, förändringar på produkten eller användning av icke-originaldelar gör att alla garantier och ansvarsanspråk upphör. Vårt sortiment är avsett för privat bruk. Enligt monteringsanvisningarna ska många artiklar fästas på väggen. Om det följer med pluggar/skruvar är de endast lämpliga för fasta murverk. Kontrollera lämpligt monteringsmaterial för din vägg innan du monterar och byt ut det om nödvändigt. Var uppmärksam på placeringen av vatten- eller elektriska ledningar.
- Elektriska komponenter som inte är anslutna till elnätet via ett uttag får endast installeras av kvalificerad personal (t.ex. belysning i badrum, anslutningar till spisar i köket). Varje elektrisk komponent kommer med en separat instruktion. Följ dessa noggrant. Inkluderad LED-belysning är avsedd för dekorativa ändamål och är inte lämplig för huvudbelysning av ett rum.
- Kontrollera regelbundet skruvanslutningar och dra åt dem vid behov. Följ belastningsspecifikationerna i monteringsanvisningarna. Om monteringsanvisningarna föreskriver extra säkerhetsskruvar för säker väggmontering måste dessa installeras (t.ex. vägghyllor, stora hängande skåp osv.).
- Nytt möblemang avger vanligtvis en karakteristisk lukt. Lukt från nya möbler orsakas av att olika flyktiga ämnen frigörs från de använda materialen i mycket låga koncentrationer. Dessa ämnen återkommer inte och avdunstar efter korrekt ventilation inom kort tid. Håll en genomsnittlig rumstemperatur på cirka 18-23 grader Celsius och en luftfuktighet mellan 40-55% och ventilera regelbundet för att förhindra mögeltillväxt. Vänd och rotera madrasserna regelbundet för att förhindra att de får gropar. Rengör möblerna med lätt fuktade bomullshanddukar. Undvik mikrofiberdukar och rengöringsmedel med slipande eller lösningsmedelsbaserade tillsatser. Ta omedelbart bort stående fukt.
- Notera: För att undvika repor på golvet, lyft försiktigt upp stoppade möbler. Skjut inte, luta inte eller dra.

TR ÖNEMLİ! İLERİDE BAŞVURMAK ÜZERE SAKLAYIN. LÜTFEN DİKKATLİCE OKUYUN

UYARI: Küçük parçaları, ambalaj poşetlerini ve folyoları bebeklerden ve küçük çocuklardan uzak tutun, boğulma ve yutma riskini önleyin!

Boğulma riskini önlemek için, plastik kaplamaları kullanmadan önce çıkarın. Kaplamaları imha edin veya çocuklardan uzak tutun.

- Montaj talimatlarını dikkatle takip edin ve gelecekteki kullanım için saklayın. Yanlış montajdan sorumlu değiliz. Ürünü, herhangi bir yapısal parça eksikse veya hasar görmüşse kullanmayın; bu, ürünün stabilitesini etkileyebilir. Talimatlara uyulmaması, üründe değişiklik yapılması veya orijinal olmayan parçaların kullanılması, tüm garanti ve sorumluluk taleplerini geçersiz kılar. Ürünlerimiz yalnızca kişisel kullanım içindir. Montaj talimatlarına göre, birçok ürünün duvara monte edilmesi gerekmektedir. Paketle birlikte dübel/vida varsa, bunlar sadece sağlam duvarlar için uygundur. Duvar montajı yapmadan önce duvarınız için uygun montaj malzemeleri hakkında bilgi alın ve gerekirse değiştirin. Su veya elektrik kablolarının yolunu dikkate alın.
- Elektrik komponentleri, bir priz aracılığıyla elektrik şebekesine bağlanmıyorsa, yalnızca yetkili personel tarafından kurulmalıdır (örneğin, banyodaki aydınlatmalar, mutfaktaki ocak bağlantıları). Her elektrikli bileşenle birlikte ayrı bir kılavuz gelir. Lütfen buna kesinlikle uyun. Dahil edilen LED aydınlatmalar dekoratif amaçlıdır ve bir odanın ana aydınlatması için uygun değildir.
- Vidaların bağlantılarını düzenli aralıklarla kontrol edin ve gerekirse sıkın. Montaj talimatlarındaki yükleme bilgilerine uyun. Montaj talimatlarında ek güvenlik vidaları duvara sağlam montaj için belirtilmişse, bunların takılması gerekmektedir (örneğin, duvar rafları, büyük askılı dolaplar vb.).
- Yeni mobilyalar genellikle karakteristik bir koku yayar. Yeni mobilya kokusu, kullanılan malzemelerden çok düşük konsantrasyonlarda çeşitli uçucu maddelerin salınmasından kaynaklanır. Bu maddeler yeniden oluşmaz ve uygun havalandırma sonrası kısa süre içinde buharlaşır. Oda sıcaklığını ortalama 18-23 derece Celsius ve nem oranını %40-55 arasında tutun ve düzenli olarak havalandırarak küf oluşumunu önleyin. Yastıkları düzenli olarak çevirin ve döndürün, çökme oluşumunu önlemek için. Mobilyaları hafif nemli pamuklu bezlerle temizleyin. Mikrofiber bezler ve aşındırıcı veya çözücü içeren temizlik maddelerinden kaçının. Duran nemi hemen temizleyin.
- Not: Zemin üzerinde çizilmelere neden olmamak için döşemeli mobilyaları dikkatlice kaldırın. İtme, eğme veya çekme yapmayın.

UKR ВАЖЛИВО! ЗБЕРІГАЙТЕ ДЛЯ ВИКОРИСТАННЯ У МАЙБУТНЬОМУ. УВАЖНО ПРОЧИТАЙТЕ

ПОПЕРЕДЖЕННЯ: Тримайте маленькі деталі, упаковки та плівки подалі від немовлят і маленьких дітей, щоб уникнути ризику удушення та проковтування!

Щоб уникнути ризику удушення, зніміть пластикові упаковки перед використанням. Утилізуйте упаковки або тримайте їх подалі від дітей.

- Дотримуйтесь інструкцій по монтажу і зберігайте їх для подальшого використання. Ми не несемо відповідальність за неправильний монтаж. Не використовуйте продукт, якщо відсутня будь-яка конструктивна частина або якщо вона пошкоджена, що може вплинути на його стабільність. Недотримання інструкцій, зміни в продукті або використання неоригінальних частин анулює всі гарантії та претензії на відповідальність. Наш асортимент призначений виключно для особистого використання. Згідно з інструкціями по монтажу, багато виробів слід кріпити до стіни. Якщо в комплекті є дюбелі/шурупи, вони підходять тільки для міцних стін. Перед монтажем на стіну дізнайтеся про відповідний монтажний матеріал для вашої стіни і, якщо потрібно, замініть його. Зверніть увагу на розташування водопровідних або електричних проводів.
- Електричні компоненти, які не підключені до електромережі через розетку, повинні встановлюватися тільки кваліфікованими спеціалістами (наприклад, освітлення у ванній кімнаті, підключення плит у кухні). Кожен електричний компонент має окрему інструкцію. Будь ласка, дотримуйтесь її. Включене світлодіодне освітлення призначене для декоративних цілей і не підходить для основного освітлення приміщення.
- Регулярно перевіряйте з'єднання гвинтів і за потреби їх підтягніть. Дотримуйтесь зазначених у інструкціях по монтажу навантажень. Якщо в інструкціях по монтажу передбачені додаткові запобіжні гвинти для надійного кріплення до стіни, їх обов'язково слід встановити (наприклад, настінні полиці, великі підвісні шафи тощо).
- Нова меблі зазвичай мають характерний запах. Запах нових меблів виникає через вивільнення різних летючих речовин з використаних матеріалів у дуже низьких концентраціях. Ці речовини не відновлюються і випаровуються після відповідного провітрювання протягом короткого часу. Підтримуйте середню температуру в кімнаті близько 18-23 градусів Цельсія і вологість повітря між 40-55% і регулярно провітрюйте, щоб уникнути появи плісняви. Регулярно перевертайте та обертайте матраци, щоб уникнути утворення вм'ятин. Очищуйте меблі злегка вологими бавовняними серветками. Уникайте мікрофібрових серветок і чистячих засобів з абразивними або розчинними добавками. Негайно видаляйте стоячу вологу.
- Примітка: Щоб уникнути подряпин на підлозі, обережно піднімайте м'які меблі. НЕ тягніть, НЕ нахиляйте та НЕ штовхайте.

DE WICHTIG! FÜR SPÄTERES NACHSCHLAGEN AUFBEWAHREN: SORGFÄLTIG LESEN

WARNUNG: Nachfolgende Hinweise sind vollständig zu lesen

Um die Gefahr einer Erstickung zu vermeiden, sind Kunststoffhüllen vor dem Gebrauch zu entfernen. Die Hüllen sind zu vernichten oder von Kindern fernzuhalten.

- Achten Sie darauf, dass sich keine Kinder, Haustiere, usw. in der Nähe des in Betrieb genommenen Artikels aufhalten. Stellen Sie sicher, dass sich im Bewegungsbereich KEINE Hindernisse befinden. Es besteht Quetschgefahr für Körperteile und Gegenstände.
- Greifen Sie niemals in den Verstellmechanismus, um Quetschverletzungen zu vermeiden.
- Der Artikel ist ausschließlich für eine Verwendung im Innenbereich vorgesehen. Halten Sie die Umgebungstemperatur zwischen 0 und 40 °C und vermeiden Sie hohe Luftfeuchtigkeit (über 65%). Achten Sie darauf, dass die Umgebung des Produktes frei von korrosiv wirkenden Gasen und Flüssigkeiten, sowie von staubigen Gegenständen ist.
- Stellen Sie sicher, dass die verwendeten Kabel ausreichend lang sind und nicht eingeklemmt werden. Dies gilt auch für verwendete Gegenstände auf dem Schreibtisch (z.B. Notebook, Monitor, …). Zu kurze Kabel können zum Herabfallen der Gegenstände führen und Verletzungen verursachen.
- Unbefugte Demontage der Elektrokomponenten (Motorgehäuse, Fernbedienungen, Steuerungseinheiten, …) ist strengstens untersagt.
- Elektrisch verstellbare Betten/Polstergarnituren sind nicht für den gewerblichen Bereich / medizinische Zwecke einsetzbar
- Der elektrische Verstellmechanismus ist bei Polstermöbel/-Betten für ein Körpergewicht von 120kg ausgelegt. Bei Schreibtisch beträgt die maximale Belastbarkeit 60kg.
- Stellen Sie sicher, dass der Artikel auf einer ebenen Stelle aufgebaut wird.
- Stellen oder setzen Sie sich nicht auf verstellbare Elemente des Artikels (Kopfteile, Fußteile, Rückenlehnen, Schreibtischplatten)
- Lösen Sie Verbindungen zur Steckdose oder sonstige Steckverbindungen nicht durch Ziehen am Kabel.
- Achten Sie auf die in Ihrem Land zugelassene Netzanschlussanleitungen und Steckerendungen.
- Das Verstellsystem bei Polstermöbeln/-Betten hat maximal 5 Schaltzyklen pro Minute- Nicht über 2 Minuten dauernd betätigen
- Überprüfen Sie, ob die Betriebsspannung, mit der in Ihrem Haushalt übereinstimmt (Daten finden Sie auf dem Typenschild am Motorgehäuse)
- Verstellbare Betten verfügen über Notabsenkung bei Stromausfall, tauschen Sie die Batterien dafür nach drei Jahren aus, da die Kapazität in der Zeit nachlässt.
- Verwenden Sie zur Steuerung der Antriebe ausschließlich die mitgelieferten Steuerungskomponenten und Netzteile.
- Verwenden Sie nur Originalersatzteile und -Zubehör. Wenden Sie sich ggf. an Ihren Händler, wo Sie den Artikel erworben haben.
- Elektrische Komponenten dürfen nur bei gezogenem Netzstecker angeschlossen oder getrennt werden. Auch bei gezogenem Netzstecker kann eine elektrische Restenergie vorhanden sein
- Führen Sie jegliche Montage am Antrieb in lastfreien Positionen durch, um eine Quetschgefahr zu vermeiden.
- Bei Betten ist der elektrische Verstellmechanismus nur für eine Lageveränderung der liegenden Person konzipiert
- Alle Kabel müssen so verlegt werden, das Zugentlastung gegeben ist, und Quetschungen/Beschädigungen vermieden werden.
- Bei Beschädigungen am Kabel bitte sofort den Netzstecker ziehen!
- Unterbrechen Sie die Stromzufuhr bei der Reinigung elektrischer Geräte
- Lassen Sie keine Flüssigkeiten in das Innere des Motorantriebs oder der Steuerungskomponenten eindringen und achten Sie darauf Anschlussleitungen nicht zu beschädigen.
- Trennen Sie bei Gewitter oder bei längerer Nichtverwendung den Artikel vom Stromnetz. Bei Betten klemmen Sie bei längerer Nichtnutzung auch die Batterie für die Notabsenkung ab.
- Sollte ein Austausch der Motoreinheit erforderlich sein, führen Sie diesen nur in lastfreier Position durch und klemmen Sie bei Betten die Batterie für die Notabsenkung ab. Ziehen Sie den Netzstecker!
- Für Schäden, die durch Montage- / Bedienungsfehler oder Nichtbeachtung der Bedienungsanleitung übernehmen wir keine Haftung
- Kinder oder Menschen mit verminderten geistigen Fähigkeiten dürfen den Artikeln nur unter Aufsicht benutzen.
- Sollten Sie medizinische Implantate (z.B. Herzschrittmacher) tragen, sprechen Sie mit Ihrem behandelnden Arzt, **bevor** Sie den Artikel das erste Mal in Betrieb nehmen.

Entsorgung

Ordnungsgemäße Verwendung von Beleuchtungsgeräten in der EU: Gemäß der WEEE-Richtlinie 2012/19/EU wird das Zeichen einer durchgekreuzten Mülltonne zur Kennzeichnung aller Elektro- und Elektronikgeräte verwendet, die einer getrennten Sammlung unterliegen. Nach Beendigung der Nutzung dieses Geräts ist es verboten, dieses Produkt als unsortierten Abfall zu entsorgen, sondern es muss stattdessen separat in einer Sonderabfall- und Recycling-Sammelstelle für Elektro- und Elektronikgeräte gesammelt werden. Diese Informationen werden durch das Zeichen einer durchgestrichenen Mülltonne dargestellt und auf dem Produkt, im Handbuch oder auf der Produktverpackung angebracht. Informationen über eine ordnungsgemäße Sammlung der gebrauchten Elektro und Elektronikgeräte erhalten Sie bei der örtlichen Verwaltung oder beim Verkäufer der Geräte. Wenn im Set Batterien enthalten sind, entsorgen Sie diese nach Gebrauch entsprechend den örtlichen Vorschriften zur Entsorgung gebrauchter Batterien.

Für Deutschland gilt

Besitzer von Altgeräten aus privaten Haushalten können dies bei den Sammelstellen der öffentlich-rechtlichen Entsorgungsträger oder bei den von Herstellern oder Vertreibern im Sinne des ElektroG eingerichteten Rücknahmestellen unentgeltlich abgeben. Besitzer von Altgeräten haben Altbatterien und Altakkumulatoren, die nicht vom Altgerät umschlossen sind, sowie Lampen, die zerstörungsfrei aus dem Altgerät entnommen werden können im Regelfall vor der Abhabe an einer Entsorgungsstelle vom Altgerät zu trennen. Dies gilt nicht, soweit Altgeräte einer Vorbereitung zur Wiederverwendung unter Beteiligung eines öffentlich-rechtlichen Entsorgungsträgers zugeführt werden.

GB IMPORTANT! RETAIN FOR FUTURE REFERENCE. READ CAREFULLY

WARNING: Please read the following instructions carefully

To avoid the risk of suffocation, remove plastic covers before use. Dispose of or keep the covers away from children.

- Ensure that no children, pets, etc. are near the item when it is in use. Make sure that there are NO obstacles in the movement area. There is a risk of crushing for body parts and objects.
- Never reach into the adjustment mechanism to avoid crush injuries.
- The item is intended for indoor use only. Maintain the ambient temperature between 0 and 40 °C and avoid high humidity (over 65%). Ensure the area around the product is free from corrosive gases and liquids, as well as dusty objects.
- Ensure the cables used are long enough and not pinched. This also applies to items on the desk (e.g., laptop, monitor, etc.). Too short cables can cause items to fall and cause injury.
- Unauthorized disassembly of electrical components (motor housing, remote controls, control units, etc.) is strictly prohibited.
- Electrically adjustable beds/upholstered furniture are not intended for commercial use/medical purposes.
- The electric adjustment mechanism for upholstered furniture/beds is designed for a body weight of 120kg. For desks, the maximum load capacity is 60kg.
- Ensure that the item is set up on a level surface.
- Do not stand or sit on adjustable parts of the item (headboards, footboards, backrests, desktop surfaces).
- Do not disconnect from the socket or other connections by pulling on the cable.
- Follow the power connection instructions and plug ends approved in your country.
- The adjustment system in upholstered furniture/beds allows for a maximum of 5 cycles per minute – do not operate for more than 2 minutes continuously.
- Check if the operating voltage matches the one in your household (data can be found on the type plate on the motor housing).
- Adjustable beds have an emergency lowering function in case of a power outage; replace the batteries for this every three years as their capacity decreases over time.
- Use only the supplied control components and power supplies to control the drives.
- Use only original replacement parts and accessories. If necessary, contact your dealer where you purchased the item.
- Electrical components should only be connected or disconnected with the mains plug unplugged. Even when unplugged, there may be residual electrical energy present.
- Perform any assembly on the drive in load-free positions to avoid crush hazards.
- For beds, the electric adjustment mechanism is designed only for changing the position of the person lying down.
- All cables must be routed to provide strain relief and avoid pinching/damage.
- If the cable is damaged, immediately unplug the mains plug!
- Interrupt the power supply when cleaning electrical devices.
- Do not allow liquids to enter the motor drive or control components and avoid damaging the connecting cables.
- Disconnect the item from the power supply during thunderstorms or when not in use for extended periods. For beds, also disconnect the battery for the emergency lowering function if not used for a long time.
- If the motor unit needs to be replaced, do so only in a load-free position and disconnect the battery for the emergency lowering function in beds. Unplug the mains plug!
- We accept no liability for damage caused by assembly/operating errors or failure to follow the operating instructions.
- Children or people with reduced mental capabilities may only use the item under supervision.
- If you have medical implants (e.g., pacemakers), consult your doctor **before** using the item for the first time.

Disposal

Proper use of lighting equipment in the EU: According to the WEEE Directive 2012/19/EU, the symbol of a crossed-out wheeled bin indicates that all electrical and electronic equipment is subject to separate collection. At the end of the use of this device, it is prohibited to dispose of this product as unsorted waste; it must instead be collected separately in a special waste and recycling collection point for electrical and electronic devices. This information is indicated by the symbol of a crossed-out wheeled bin and is marked on the product, in the manual, or on the product packaging. Information on the proper collection of used electrical and electronic equipment can be obtained from the local administration or the dealer of the devices. If the set contains batteries, dispose of them according to local regulations for the disposal of used batteries.

For Germany

Owners of old devices from private households can hand them in free of charge at the collection points of public waste disposal authorities or at the return points set up by manufacturers or distributors in accordance with the ElektroG. Owners of old devices must usually separate old batteries and old accumulators that are not enclosed by the old device, as well as lamps that can be removed from the old device without destruction, from the old device before handing them over at a disposal point. This does not apply if old devices are handed over for preparation for reuse with the participation of a public waste disposal authority.

FR IMPORTANT! À CONSERVER POUR TOUTE CONSULTATION ULTÉRIEURE. À LIRE ATTENTIVEMENT

MISE EN GARDE: Veuillez lire attentivement les instructions suivantes

Pour éviter tout risque d'étouffement, retirez les housses en plastique avant utilisation. Jetez-les ou gardez-les hors de portée des enfants.

- Assurez-vous qu'il n'y ait pas d'enfants, d'animaux domestiques, etc., à proximité de l'article lorsqu'il est en fonctionnement. Assurez-vous qu'il n'y ait AUCUN obstacle dans la zone de mouvement. Il existe un risque de pincement pour les parties du corps et les objets.
- Ne mettez jamais la main dans le mécanisme de réglage pour éviter les blessures par pincement.
- L'article est destiné uniquement à une utilisation en intérieur. Maintenez la température ambiante entre 0 et 40 °C et évitez une humidité élevée (au-dessus de 65 %). Assurez-vous que la zone autour du produit soit exempte de gaz et de liquides corrosifs, ainsi que d'objets poussiéreux.
- Assurez-vous que les câbles utilisés soient suffisamment longs et non pincés. Cela s'applique également aux objets utilisés sur le bureau (par exemple, ordinateur portable, moniteur, etc.). Des câbles trop courts peuvent provoquer la chute des objets et entraîner des blessures.
- Le démontage non autorisé des composants électriques (boîtier du moteur, télécommandes, unités de commande, etc.) est strictement interdit.
- Les lits/meubles rembourrés à réglage électrique ne sont pas destinés à une utilisation commerciale ou à des fins médicales.
- Le mécanisme de réglage électrique pour les meubles rembourrés/lits est conçu pour un poids corporel de 120 kg. Pour les bureaux, la capacité de charge maximale est de 60 kg.
- Assurez-vous que l'article soit installé sur une surface plane.
- Ne vous tenez pas debout et ne vous asseyez pas sur les éléments réglables de l'article (têtes de lit, pieds de lit, dossiers, plateaux de bureau).
- Ne débranchez pas les prises ou autres connexions en tirant sur le câble.
- Suivez les instructions de connexion électrique et les extrémités de prise approuvées dans votre pays.
- Le système de réglage dans les meubles rembourrés/lits permet un maximum de 5 cycles par minute - ne l'actionnez pas pendant plus de 2 minutes en continu.

- Vérifiez si la tension de fonctionnement correspond à celle de votre domicile (les données se trouvent sur la plaque signalétique du boîtier du moteur).
- Les lits réglables disposent d'une fonction de descente d'urgence en cas de panne de courant; remplacez les batteries pour cette fonction tous les trois ans car leur capacité diminue avec le temps.
- Utilisez uniquement les composants de commande et les alimentations fournis pour contrôler les entraînements.
- Utilisez uniquement des pièces de rechange et des accessoires d'origine. Contactez éventuellement votre revendeur où vous avez acheté l'article.
- Les composants électriques doivent être connectés ou déconnectés uniquement avec la prise secteur débranchée. Même lorsque débranché, une énergie électrique résiduelle peut être présente.
- Effectuez tout montage sur l'entraînement en position sans charge pour éviter les risques de pincement.
- Pour les lits, le mécanisme de réglage électrique est conçu uniquement pour modifier la position de la personne allongée.
- Tous les câbles doivent être acheminés de manière à assurer un soulagement de la traction et à éviter les pincements ou les dommages.
- En cas de dommage au câble, débranchez immédiatement la prise secteur !
- Interrompez l'alimentation électrique lors du nettoyage des appareils électriques.
- Ne laissez pas les liquides pénétrer à l'intérieur de l'entraînement du moteur ou des composants de commande et évitez d'endommager les câbles de raccordement.
- Débranchez l'article du réseau électrique pendant les orages ou en cas de non-utilisation prolongée. Pour les lits, débranchez également la batterie pour la fonction de descente d'urgence en cas de non-utilisation prolongée.
- Si le remplacement de l'unité de moteur est nécessaire, effectuez cette opération uniquement en position sans charge et débranchez la batterie pour la fonction de descente d'urgence dans les lits. Débranchez la prise secteur !
- Nous déclinons toute responsabilité en cas de dommages causés par des erreurs de montage ou d'utilisation ou par le non-respect des instructions de fonctionnement.
- Les enfants ou les personnes ayant des capacités mentales réduites ne peuvent utiliser l'article que sous surveillance.
- Si vous avez des implants médicaux (par exemple, un stimulateur cardiaque), consultez votre médecin **avant** d'utiliser l'article pour la première fois.

Élimination

Utilisation appropriée des appareils d'éclairage dans l'UE : Selon la directive DEEE 2012/19/UE, le symbole d'une poubelle barrée indique que tous les équipements électriques et électroniques sont soumis à une collecte séparée. À la fin de l'utilisation de cet appareil, il est interdit de jeter ce produit comme déchet non trié; il doit être collecté séparément dans un point de collecte spécial pour les déchets et le recyclage des équipements électriques et électroniques. Cette information est indiquée par le symbole d'une poubelle barrée et est marquée sur le produit, dans le manuel ou sur l'emballage du produit. Les informations sur la collecte appropriée des équipements électriques et électroniques usagés peuvent être obtenues auprès de l'administration locale ou du revendeur des appareils. Si le kit contient des piles, éliminez-les conformément aux réglementations locales sur l'élimination des piles usagées.

Pour l'Allemagne

Les propriétaires de vieux appareils provenant de ménages privés peuvent les déposer gratuitement dans les points de collecte des autorités publiques de gestion des déchets ou dans les points de retour mis en place par les fabricants ou les distributeurs conformément à l'ElektroG. Les propriétaires de vieux appareils doivent généralement séparer les vieilles piles et accumulateurs qui ne sont pas enfermés par l'ancien appareil, ainsi que les lampes qui peuvent être retirées de l'ancien appareil sans destruction, de l'ancien appareil avant de les remettre à un point de collecte. Cela ne s'applique pas si les vieux appareils sont remis pour préparation à la réutilisation avec la participation d'une autorité publique de gestion des déchets.

PL WAŻNE! ZACHOWAĆ DO PÓŹNIEJSZEGO WGLĄDU. PROSZĘ UWAŻNIE PRZECZYTAĆ

OSTRZEŻENIE: Proszę dokładnie przeczytać poniższe instrukcje

Aby uniknąć ryzyka uduszenia, należy usunąć osłony z tworzywa sztucznego przed użyciem. Usuń osłony lub trzymaj je z dala od dzieci.

- Upewnij się, że w pobliżu urządzenia podczas jego pracy nie znajdują się dzieci, zwierzęta domowe itp. Upewnij się, że w obszarze ruchu NIE MA przeszkód. Istnieje ryzyko zgniecenia części ciała i przedmiotów.
- Nigdy nie wkładaj rąk do mechanizmu regulacji, aby uniknąć obrażeń.
- Urządzenie jest przeznaczone wyłącznie do użytku wewnętrznego. Utrzymuj temperaturę otoczenia między 0 a 40 °C i unikaj wysokiej wilgotności (powyżej 65%). Upewnij się, że obszar wokół produktu jest wolny od korozyjnych gazów i cieczy oraz zakurzonych przedmiotów.
- Upewnij się, że używane kable są wystarczająco długie i nie są zgniecione. Dotyczy to również przedmiotów używanych na biurku (np. laptop, monitor itp.). Zbyt krótkie kable mogą powodować upadek przedmiotów i powodować obrażenia.
- Nieautoryzowany demontaż komponentów elektrycznych (obudowy silnika, pilotów, jednostek sterujących itp.) jest surowo zabroniony.
- Elektrycznie regulowane łóżka/meble tapicerowane nie są przeznaczone do użytku komercyjnego/medycznego.
- Mechanizm regulacji elektrycznej dla mebli tapicerowanych/łóżek jest przeznaczony na masę ciała do 120 kg. Dla biurek maksymalne obciążenie wynosi 60 kg.
- Upewnij się, że urządzenie jest ustawione na równej powierzchni.
- Nie stawaj ani nie siadaj na regulowanych elementach urządzenia (zagłówkach, podnóżkach, oparciach, blatach biurek).
- Nie odłączaj wtyczek lub innych połączeń, ciągnąc za kabel.
- Postępuj zgodnie z instrukcjami dotyczącymi podłączenia do sieci elektrycznej i zakończeń wtyczek zatwierdzonymi w Twoim kraju.
- System regulacji w meblach tapicerowanych/łóżkach umożliwia maksymalnie 5 cykli na minutę - nie używaj go przez więcej niż 2 minuty ciągłego działania.
- Sprawdź, czy napięcie robocze jest zgodne z tym w Twoim gospodarstwie domowym (dane znajdują się na tabliczce znamionowej na obudowie silnika).
- Łóżka regulowane mają funkcję awaryjnego opuszczania w przypadku awarii zasilania; wymieniaj baterie do tej funkcji co trzy lata, ponieważ ich pojemność zmniejsza się z czasem.
- Używaj tylko dostarczonych komponentów sterujących i zasilaczy do sterowania napędami.
- Używaj tylko oryginalnych części zamiennych i akcesoriów. W razie potrzeby skontaktuj się ze sprzedawcą, u którego zakupiłeś produkt.
- Komponenty elektryczne mogą być podłączane lub odłączane tylko przy wyjętej wtyczce sieciowej. Nawet po wyjęciu wtyczki może być obecna resztkowa energia elektryczna.
- Wykonuj montaż napędu w pozycjach bez obciążenia, aby uniknąć ryzyka zgniecenia.
- W przypadku łóżek mechanizm regulacji elektrycznej jest przeznaczony wyłącznie do zmiany pozycji osoby leżącej.
- Wszystkie kable muszą być ułożone tak, aby zapewnić odciążenie i unikać zgniatania/uszkodzeń.
- W przypadku uszkodzenia kabla natychmiast odłącz wtyczkę sieciową!
- Przerwij zasilanie podczas czyszczenia urządzeń elektrycznych.
- Nie dopuszczaj do przedostawania się cieczy do wnętrza napędu silnika lub komponentów sterujących i unikaj uszkodzenia kabli połączeniowych.
- Odłącz urządzenie od sieci elektrycznej podczas burz lub w przypadku dłuższego nieużywania. W przypadku łóżek odłącz także baterię do awaryjnego opuszczania w przypadku dłuższego nieużywania.
- Jeśli wymagana jest wymiana jednostki napędowej, wykonuj to tylko w pozycjach bez obciążenia i odłącz baterię do awaryjnego opuszczania w łóżkach. Wyjmij wtyczkę sieciową!
- Nie ponosimy odpowiedzialności za szkody spowodowane błędami montażu/obsługi lub nieprzestrzeganiem instrukcji obsługi.
- Dzieci lub osoby o ograniczonych zdolnościach umysłowych mogą używać urządzenia tylko pod nadzorem.
- Jeśli masz implanty medyczne (np. rozrusznik serca), skonsultuj się z lekarzem przed pierwszym użyciem urządzenia.

Utylizacja

Prawidłowe użytkowanie sprzętu oświetleniowego w UE: Zgodnie z dyrektywą WEEE 2012/19/UE, symbol przekreślonego kosza na śmieci wskazuje, że wszystkie urządzenia elektryczne i elektroniczne podlegają oddzielnej zbiórce. Po zakończeniu użytkowania tego urządzenia zabrania się wyrzucania go jako niesortowany odpad; należy go zamiast tego zebrać oddzielnie w specjalnym punkcie zbiórki odpadów i recyklingu urządzeń elektrycznych i elektronicznych. Ta informacja jest wskazywana przez symbol przekreślonego kosza na śmieci i jest umieszczona na produkcie, w instrukcji obsługi lub na opakowaniu produktu. Informacje na temat prawidłowej zbiórki zużytego sprzętu elektrycznego i elektronicznego można uzyskać w lokalnej administracji lub u sprzedawcy urządzeń. Jeśli w zestawie znajdują się baterie, zutylizuj je zgodnie z lokalnymi przepisami dotyczącymi utylizacji zużytych baterii.

Dla Niemiec

Właściciele starych urządzeń pochodzących z gospodarstw domowych mogą je bezpłatnie oddać w punktach zbiórki odpadów publicznych organów zajmujących się utylizacją lub w punktach zwrotu utworzonych przez producentów lub dystrybutorów zgodnie z ElektroG. Właściciele starych urządzeń muszą zazwyczaj oddzielić stare baterie i akumulatory, które nie są zamknięte przez stare urządzenie, oraz lampy, które można usunąć ze starego urządzenia bez zniszczenia, przed oddaniem ich do punktu utylizacji. Nie dotyczy to sytuacji, gdy stare urządzenia są przekazywane do przygotowania do ponownego użycia z udziałem publicznego organu zajmującego się utylizacją.

IT IMPORTANTE! CONSERVARE PER CONSULTAZIONE FUTURA. LEGGERE CON ATTENZIONE

ATTENZIONE: Si prega di leggere attentamente le seguenti istruzioni

Per evitare il rischio di soffocamento, rimuovere le coperture in plastica prima dell'uso. Smaltire o tenere le coperture lontano dalla portata dei bambini.

- Assicurarsi che non ci siano bambini, animali domestici, ecc., nelle vicinanze dell'articolo in uso. Assicurarsi che non ci siano OSTACOLI nell'area di movimento. C'è rischio di schiacciamento per parti del corpo e oggetti.
- Non inserire mai le mani nel meccanismo di regolazione per evitare lesioni da schiacciamento.
- L'articolo è destinato esclusivamente all'uso interno. Mantenere la temperatura ambiente tra 0 e 40 °C ed evitare un'elevata umidità (oltre il 65%). Assicurarsi che l'area intorno al prodotto sia priva di gas e liquidi corrosivi, nonché di oggetti polverosi.
- Assicurarsi che i cavi utilizzati siano sufficientemente lunghi e non schiacciati. Questo vale anche per gli oggetti utilizzati sulla scrivania (ad es. laptop, monitor, ecc.). Cavi troppo corti possono causare la caduta degli oggetti e provocare lesioni.
- Lo smontaggio non autorizzato dei componenti elettrici (alloggiamento del motore, telecomandi, unità di controllo, ecc.) è severamente vietato.
- I letti/poltrone regolabili elettricamente non sono destinati all'uso commerciale/scopi medici.
- Il meccanismo di regolazione elettrica per i mobili imbottiti/letti è progettato per un peso corporeo fino a 120 kg. Per le scrivanie, la capacità di carico massima è di 60 kg.
- Assicurarsi che l'articolo sia posizionato su una superficie piana.
- Non stare in piedi o sedersi sugli elementi regolabili dell'articolo (testiere, pedane, schienali, piani della scrivania).
- Non scollegare le spine o altre connessioni tirando il cavo.
- Seguire le istruzioni per il collegamento alla rete elettrica e le terminazioni delle spine approvate nel proprio paese.
- Il sistema di regolazione nei mobili imbottiti/letti consente un massimo di 5 cicli al minuto - non utilizzarlo per più di 2 minuti continuativi.
- Verificare che la tensione di funzionamento corrisponda a quella della propria abitazione (i dati si trovano sulla targhetta del motore).
- I letti regolabili hanno una funzione di abbassamento d'emergenza in caso di interruzione dell'alimentazione; sostituire le batterie per questa funzione ogni tre anni poiché la loro capacità diminuisce col tempo.
- Utilizzare solo i componenti di controllo e gli alimentatori forniti per controllare gli attuatori.
- Utilizzare solo pezzi di ricambio e accessori originali. Se necessario, contattare il rivenditore presso il quale è stato acquistato l'articolo.
- I componenti elettrici devono essere collegati o scollegati solo con la spina scollegata. Anche quando scollegati, può essere presente energia elettrica residua.
- Eseguire il montaggio dell'attuatore in posizioni senza carico per evitare rischi di schiacciamento.
- Per i letti, il meccanismo di regolazione elettrica è progettato solo per cambiare la posizione della persona sdraiata.
- Tutti i cavi devono essere posizionati in modo da garantire un sollievo della trazione ed evitare schiacciamenti/danni.
- In caso di danni al cavo, scollegare immediatamente la spina di alimentazione!
- Interrompere l'alimentazione elettrica durante la pulizia dei dispositivi elettrici.
- Non consentire ai liquidi di entrare nell'attuatore del motore o nei componenti di controllo ed evitare di danneggiare i cavi di collegamento.
- Scollegare l'articolo dalla rete elettrica durante i temporali o in caso di mancato utilizzo prolungato. Per i letti, scollegare anche la batteria per la funzione di abbassamento d'emergenza in caso di mancato utilizzo prolungato.
- Se è necessaria la sostituzione dell'unità motore, eseguire questa operazione solo in posizioni senza carico e scollegare la batteria per la funzione di abbassamento d'emergenza nei letti. Scollegare la spina!
- Non ci assumiamo alcuna responsabilità per danni causati da errori di montaggio/uso o dal mancato rispetto delle istruzioni per l'uso.
- I bambini o le persone con capacità mentali ridotte possono utilizzare l'articolo solo sotto supervisione.
- Se si portano impianti medici (ad es. pacemaker), consultare il proprio medico **prima** di utilizzare l'articolo per la prima volta.

Smaltimento

Uso corretto delle apparecchiature di illuminazione nell'UE: Secondo la direttiva RAEE 2012/19/UE, il simbolo di un cassonetto barrato indica che tutte le apparecchiature elettriche ed elettroniche sono soggette a raccolta differenziata. Al termine dell'uso di questo dispositivo, è vietato smaltire questo prodotto come rifiuto indifferenziato; deve invece essere raccolto separatamente in un punto di raccolta speciale per rifiuti e riciclaggio di apparecchiature elettriche ed elettroniche. Questa informazione è indicata dal simbolo di un cassonetto barrato ed è riportata sul prodotto, nel manuale o sulla confezione del prodotto. Informazioni sulla corretta raccolta delle apparecchiature elettriche ed elettroniche usate possono essere ottenute dall'amministrazione locale o dal rivenditore dei dispositivi. Se il set contiene batterie, smaltirle secondo le normative locali sullo smaltimento delle batterie usate.

Per la Germania

I proprietari di vecchi dispositivi provenienti da abitazioni private possono consegnarli gratuitamente presso i punti di raccolta delle autorità pubbliche di gestione dei rifiuti o presso i punti di ritiro istituiti dai produttori o distributori ai sensi dell'ElektroG. I proprietari di vecchi dispositivi devono solitamente separare le vecchie batterie e gli accumulatori non racchiusi dal vecchio dispositivo, nonché le lampade che possono essere rimosse dal vecchio dispositivo senza distruggerlo, prima di consegnarli a un punto di smaltimento. Questo non si applica se i vecchi dispositivi vengono consegnati per la preparazione al riutilizzo con la partecipazione di un'autorità pubblica di gestione dei rifiuti.

ESP IMPORTANTE! CONSERVE ESTE DOCUMENTO PARA FUTURAS CONSULTAS. LÉALO DETENIDAMENTE

ADVERTENCIA: Por favor, lea atentamente las siguientes instrucciones

Para evitar el riesgo de asfixia, retire las cubiertas de plástico antes de su uso. Destruir las cubiertas o mantenerlas alejadas de los niños.

- Asegúrese de que no haya niños, mascotas, etc., cerca del artículo en uso. Asegúrese de que no haya OBSTÁCULOS en el área de movimiento. Existe riesgo de aplastamiento para partes del cuerpo y objetos.
- Nunca introduzca las manos en el mecanismo de ajuste para evitar lesiones por aplastamiento.
- El artículo está diseñado exclusivamente para uso en interiores. Mantenga la temperatura ambiente entre 0 y 40 °C y evite la alta humedad (superior al 65%). Asegúrese de que el área alrededor del producto esté libre de gases y líquidos corrosivos, así como de objetos polvorientos.
- Asegúrese de que los cables utilizados sean lo suficientemente largos y no estén aplastados. Esto también se aplica a los objetos utilizados en el escritorio (por ejemplo, portátil, monitor, etc.). Los cables demasiado cortos pueden hacer que los objetos caigan y causen lesiones.
- El desmontaje no autorizado de componentes eléctricos (carcasas del motor, controles remotos, unidades de control, etc.) está estrictamente prohibido.
- Las camas/muebles tapizados ajustables eléctricamente no están destinados para uso comercial/profesional.
- El mecanismo de ajuste eléctrico para muebles tapizados/camas está diseñado para un peso corporal de hasta 120 kg. Para escritorios, la capacidad máxima de carga es de 60 kg.
- Asegúrese de que el artículo esté colocado sobre una superficie plana.
- No se pare ni se siente en los elementos ajustables del artículo (cabeceros, reposapiés, respaldos, tableros de escritorio).
- No desconecte los enchufes o conexiones tirando del cable.
- Siga las instrucciones de conexión a la red eléctrica y los enchufes aprobados en su país.
- El sistema de ajuste en muebles tapizados/camas permite un máximo de 5 ciclos por minuto - no lo use por más de 2 minutos continuos.
- Verifique que el voltaje de funcionamiento sea el mismo que el de su hogar (los datos se encuentran en la placa de características del motor).
- Las camas ajustables tienen una función de bajada de emergencia en caso de corte de energía; cambie las baterías para esta función cada tres años, ya que su capacidad disminuye con el tiempo.
- Use solo los componentes de control y fuentes de alimentación proporcionados para controlar los actuadores.
- Use solo repuestos y accesorios originales. Si es necesario, comuníquese con su distribuidor donde compró el artículo.
- Los componentes eléctricos solo deben conectarse o desconectarse con el enchufe desconectado. Incluso con el enchufe desconectado, puede haber energía eléctrica residual.
- Realice el montaje del actuador en posiciones sin carga para evitar el riesgo de aplastamiento.
- Para camas, el mecanismo de ajuste eléctrico está diseñado solo para cambiar la posición de la persona acostada.
- Todos los cables deben colocarse de manera que proporcionen alivio de tensión y eviten aplastamientos/daños.
- En caso de daño al cable, desconecte inmediatamente el enchufe de la red eléctrica.
- Interrumpa la alimentación eléctrica durante la limpieza de los dispositivos eléctricos.
- No permita que los líquidos entren en el interior del actuador del motor o de los componentes de control y evite dañar los cables de conexión.
- Desconecte el artículo de la red eléctrica durante tormentas o en caso de no usarlo durante un período prolongado. Para las camas, también desconecte la batería para la función de bajada de emergencia en caso de no usarse durante un período prolongado.
- Si es necesario reemplazar la unidad del motor, hágalo solo en posiciones sin carga y desconecte la batería para la función de bajada de emergencia en las camas. ¡Desconecte el enchufe de la red!
- No nos hacemos responsables de los daños causados por errores de montaje/operación o el incumplimiento del manual de instrucciones.
- Los niños o personas con capacidades mentales reducidas solo pueden usar el artículo bajo supervisión.
- Si tiene implantes médicos (por ejemplo, marcapasos), consulte a su médico **antes** de usar el artículo por primera vez.

Eliminación

Uso adecuado de equipos de iluminación en la UE: De acuerdo con la Directiva RAEE 2012/19/UE, el símbolo de un contenedor de basura tachado indica que todos los equipos eléctricos y electrónicos están sujetos a recogida separada. Al finalizar el uso de este dispositivo, está prohibido desechar este producto como residuo no clasificado; en su lugar, debe ser recogido por separado en un punto de recogida especial para residuos y reciclaje de equipos eléctricos y electrónicos. Esta información está indicada por el símbolo de un contenedor de basura tachado y se encuentra en el producto, en el manual o en el embalaje del producto. Puede obtener información sobre la recogida adecuada de equipos eléctricos y electrónicos usados en la administración local o en el vendedor de los dispositivos. Si el conjunto contiene baterías, deséchelas de acuerdo con las regulaciones locales sobre eliminación de baterías usadas.

Para Alemania

Los propietarios de equipos viejos de hogares privados pueden entregarlos gratuitamente en los puntos de recogida de las autoridades públicas de gestión de residuos o en los puntos de recogida establecidos por los fabricantes o distribuidores de acuerdo con el ElektroG. Los propietarios de equipos viejos deben, por lo general, separar las baterías y acumuladores viejos no encerrados por el equipo viejo, así como las lámparas que pueden ser retiradas sin destruir el equipo viejo, antes de entregarlos en un punto de recogida. Esto no se aplica si los equipos viejos se entregan para su preparación para su reutilización con la participación de una autoridad pública de gestión de residuos.

BG ВАЖНО! ЗАПАЗЕТЕ ЗА ПО-КЪСНА КОНСУЛТАЦИЯ. ПРОЧЕТЕТЕ ВНИМАТЕЛНО

ПРЕДУПРЕЖДЕНИЕ: Моля, прочетете внимателно следните инструкции

За да избегнете риск от задушаване, отстранете пластмасовите обвивки преди употреба. Уничтожете обвивките или ги дръжте далеч от деца.

- Уверете се, че няма деца, домашни любимци и т.н. в близост до използвания артикул. Уверете се, че няма ПРЕЧКИ в зоната на движение. Съществува риск от притискане на части от тялото и предмети.
- Никога не пъхайте ръцете си в механизма за регулиране, за да избегнете наранявания от притискане.
- Артикулът е предназначен само за употреба на закрито. Поддържайте температурата на околната среда между 0 и 40 °C и избягвайте висока влажност (над 65%). Уверете се, че зоната около продукта е свободна от корозивни газове и течности, както и от прашни предмети.
- Уверете се, че използваните кабели са достатъчно дълги и не са притиснати. Това важи и за използваните предмети на бюрото (например лаптоп, монитор и т.н.). Късите кабели могат да доведат до падане на предмети и да причинят наранявания.
- Неоторизираното разглобяване на електрически компоненти (моторни кутии, дистанционни управления, контролни единици и т.н.) е строго забранено.
- Електрически регулируемите легла/мека мебел не са предназначени за търговска употреба/медицински цели.
- Електрическият регулиращ механизъм за мека мебел/легла е проектиран за телесно тегло до 120 кг. За бюрата максималната товароносимост е 60 кг.
- Уверете се, че артикулът е поставен върху равна повърхност.
- Не стойте и не сядайте върху регулируемите елементи на артикула (табли за глава, поставки за крака, облегалки, плотове на бюра).
- Не изключвайте щепселите или други съединения, като дърпате кабела.
- Следвайте одобрените във вашата страна инструкции за свързване към мрежата и крайните изводи на щепселите.
- Системата за регулиране в меката мебел/леглата позволява максимум 5 цикъла в минута - не я използвайте за повече от 2 минути непрекъснато.
- Проверете дали работното напрежение съответства на това във вашия дом (данните се намират на табелката на мотора).
- Регулируемите легла имат функция за аварийно спускане при прекъсване на захранването; сменяйте батериите за тази функция на всеки три години, тъй като капацитетът им намалява с времето.
- Използвайте само предоставените контролни компоненти и захранващи устройства за управление на актуаторите.
- Използвайте само оригинални резервни части и аксесоари. Ако е необходимо, свържете се с вашия търговец, където сте закупили артикула.
- Електрическите компоненти трябва да бъдат свързани или изключени само при изключен щепсел. Дори при изключен щепсел може да има остатъчна електрическа енергия.
- Извършвайте монтажа на актуатора в безтоварни позиции, за да избегнете риска от притискане.
- За легла, електрическият регулиращ механизъм е предназначен само за промяна на позицията на лежащото лице.
- Всички кабели трябва да бъдат поставени по начин, който осигурява облекчаване на напрежението и избягва притискане/повреди.
- При повреда на кабела незабавно изключете щепсела!
- Прекъсвайте захранването по време на почистване на електрически устройства.
- Не допускайте течности да проникват в актуатора на мотора или в контролните компоненти и избягвайте повреждането на свързващите кабели.
- Изключете артикула от електрическата мрежа по време на гръмотевични бури или при продължителна неизползваемост. За легла, също изключвайте батерията за функцията на аварийното спускане при продължителна неизползваемост.
- Ако е необходимо подмяна на моторното устройство, извършвайте я само в безтоварни позиции и изключвайте батерията за функцията на аварийното спускане при леглата. Изключете щепсела!
- Не поемаме отговорност за щети, причинени от грешки при монтажа/употребата или неспазване на ръководството за употреба.
- Деца или лица с намалени умствени способности могат да използват артикула само под наблюдение.
- Ако носите медицински импланти (например пейсмейкъри), консултирайте се с вашия лекар преди да използвате артикула за първи път.

Изхвърляне

Правилна употреба на осветителни уреди в ЕС: Съгласно Директива 2012/19/ЕС на WEEE, символът на зачертания контейнер за отпадъци означава, че всички електрически и електронни уреди подлежат на разделно събиране. След приключване на употребата на това устройство е забранено изхвърлянето на този продукт като несортиран отпадък; вместо това трябва да се събере отделно в специален пункт за събиране на отпадъци и рециклиране на електрически и електронни уреди. Тази информация е посочена със символа на зачертания контейнер за отпадъци и се намира на продукта, в ръководството или на опаковката на продукта. Можете да получите информация за правилното събиране на използвани електрически и електронни уреди от местната администрация или от продавача на устройствата. Ако комплектът съдържа батерии, изхвърлете ги според местните разпоредби за изхвърляне на използвани батерии.

За Германия

Собствениците на стари уреди от частни домакинства могат да ги предават безплатно в пунктовете за събиране на обществените органи за управление на отпадъци или в пунктовете за приемане, създадени от производителите или търговците съгласно ElektroG. Собствениците на стари уреди трябва обикновено да отделят старите батерии и акумулатори, които не са затворени в стария уред, както и лампите, които могат да бъдат извадени от стария уред без разрушаване, преди да ги предадат в пункт за събиране. Това не се отнася, ако старите уреди се предават за подготовка за повторна употреба с участието на обществен орган за управление на отпадъци.

CZ DŮLEŽITÉ! USCHOVEJTE PRO POZDĚJŠÍ POTŘEBU. POZORNĚ SI PŘEČTĚTE

Varování: Přečtěte si prosím následující pokyny

Aby se předešlo riziku udušení, odstraňte před použitím plastové obaly. Obaly zničte nebo je udržujte mimo dosah dětí.

- Ujistěte se, že se v blízkosti používaného výrobku nenacházejí žádné děti, domácí zvířata apod. Ujistěte se, že v prostoru pohybu výrobku nejsou žádné PŘEKÁŽKY. Existuje riziko zranění částí těla a poškození předmětů.
- Nikdy nevkládejte ruce do nastavovacího mechanismu, abyste předešli zranění drcením.

- Výrobek je určen výhradně pro použití v interiéru. Udržujte okolní teplotu mezi 0 a 40 °C a vyhněte se vysoké vlhkosti (nad 65 %). Ujistěte se, že okolí výrobku je bez korozivních plynů a kapalin a prašných předmětů.
- Ujistěte se, že používané kabely jsou dostatečně dlouhé a nejsou stlačeny. To platí i pro předměty používané na stole (například notebook, monitor atd.). Krátké kabely mohou způsobit pád předmětů a způsobit zranění.
- Neautorizovaná demontáž elektrických komponent (motorové kryty, dálková ovládání, řídící jednotky atd.) je přísně zakázána.
- Elektricky nastavitelné postele/čalouněný nábytek nejsou určeny pro komerční použití/medicínské účely.
- Elektrický nastavovací mechanismus pro čalouněný nábytek/postele je navržen pro tělesnou hmotnost až 120 kg. Pro stoly je maximální nosnost 60 kg.
- Ujistěte se, že výrobek je umístěn na rovném povrchu.
- Nestoupejte ani nesedejte na nastavitelné prvky výrobku (hlavové opěrky, nožní opěrky, opěradla, stolní desky).
- Nevytahujte zástrčky nebo jiná spojení taháním za kabel.
- Dodržujte pokyny pro připojení k síti a schválené koncovky zástrček ve vaší zemi.
- Nastavovací systém u čalouněného nábytku/postelí umožňuje maximálně 5 cyklů za minutu - nepoužívejte jej déle než 2 minuty nepřetržitě.
- Zkontrolujte, zda provozní napětí odpovídá napětí ve vaší domácnosti (údaje najdete na typovém štítku motoru).
- Nastavitelné postele mají funkci nouzového spuštění v případě výpadku proudu; vyměňte baterie pro tuto funkci každé tři roky, protože jejich kapacita časem klesá.
- K ovládání pohonů používejte pouze dodané řídící komponenty a napájecí zdroje.
- Používejte pouze originální náhradní díly a příslušenství. V případě potřeby se obraťte na svého prodejce, kde jste výrobek zakoupili.
- Elektrické komponenty by měly být připojeny nebo odpojeny pouze při odpojení napájecího kabelu. I při odpojení napájecího kabelu může být přítomna zbytková elektrická energie.
- Provádějte jakoukoliv montáž pohonu v pozicích bez zatížení, aby se předešlo riziku drcení.
- U postelí je elektrický nastavovací mechanismus určen pouze k změně polohy ležící osoby.
- Všechny kabely musí být vedeny tak, aby bylo zajištěno odlehčení tahu a aby se předešlo stlačení/poškození.
- V případě poškození kabelu okamžitě vytáhněte napájecí zástrčku!
- Při čištění elektrických zařízení přerušte napájení.
- Zabraňte vniknutí kapalin do vnitřních částí motorového pohonu nebo řídících komponent a dbejte na to, aby nedošlo k poškození připojovacích kabelů.
- Při bouřce nebo při delší nepoužívání výrobku jej odpojte od elektrické sítě. U postelí také odpojte baterii pro funkci nouzového spuštění při delší nepoužívání.
- Pokud je nutná výměna motorové jednotky, proveďte ji pouze v pozicích bez zatížení a u postelí odpojte baterii pro funkci nouzového spuštění. Vytáhněte napájecí zástrčku!
- Za škody způsobené chybami při montáži/obsluze nebo nedodržení návodu k použití nepřebíráme žádnou odpovědnost.
- Děti nebo osoby se sníženou mentální schopností mohou výrobek používat pouze pod dohledem.
- Pokud máte lékařské implantáty (například kardiostimulátory), konzultujte s vaším lékařem před prvním použitím výrobku.

Likvidace

Správné použití osvětlovacích zařízení v EU: V souladu se směrnicí WEEE 2012/19/EU je symbol přeškrtnutého odpadkového koše použit k označení všech elektrických a elektronických zařízení, která podléhají oddělenému sběru. Po ukončení používání tohoto zařízení je zakázáno likvidovat tento produkt jako netříděný odpad; místo toho musí být odděleně shromážděn na speciálním sběrném místě pro odpady a recyklaci elektrických a elektronických zařízení. Tyto informace jsou uvedeny symbolem přeškrtnutého odpadkového koše a nacházejí se na výrobku, v manuálu nebo na obalu výrobku. Informace o správném sběru použitých elektrických a elektronických zařízení můžete získat u místní správy nebo u prodejce zařízení. Pokud sada obsahuje baterie, likvidujte je podle místních předpisů pro likvidaci použitých baterií.

Pro Německo

Majitelé starých zařízení z domácností mohou tato zařízení odevzdat bezplatně na sběrných místech veřejnoprávních orgánů pro správu odpadu nebo na sběrných místech zřízených výrobci nebo distributory podle ElektroG. Majitelé starých zařízení musí obvykle oddělit staré baterie a akumulátory, které nejsou uzavřeny ve starém zařízení, a lampy, které lze bez poškození vyjmout ze starého zařízení, před jejich odevzdáním na sběrné místo. To neplatí, pokud jsou stará zařízení předána k přípravě na opětovné použití za účasti veřejnoprávního orgánu pro správu odpadu.

EE ÄHTIS! HOIDKE HILISEMAKS KASUTAMISEKS ALLES. LUGEGE HOOLIKALT LÄBI

HOIATUS: Palun lugege järgmised juhised hoolikalt läbi

Lämbumisohtu vältimiseks eemaldage enne kasutamist plastkatted. Hävitage katted või hoidke neid laste eest eemal.

- Veenduge, et kasutatava toote läheduses ei oleks lapsi, lemmikloomi jne. Veenduge, et liikumisalas ei oleks takistusi. Seal on oht kehaosade ja esemete muljumiseks.
- Ärge kunagi pange käsi reguleerimismehhanismi, et vältida muljumisvigastusi.
- Toode on mõeldud ainult siseruumides kasutamiseks. Hoidke ümbritsev temperatuur vahemikus 0 kuni 40 °C ja vältige suurt õhuniiskust (üle 65%). Veenduge, et toote ümbrus oleks korrodeerivate gaaside ja vedelike ning tolmuste esemete vaba.
- Veenduge, et kasutatavad kaablid oleksid piisavalt pikad ega oleks kinni pigistatud. See kehtib ka laual kasutatavate esemete kohta (nt sülearvuti, monitor jne). Lühikesed kaablid võivad põhjustada esemete kukkumise ja vigastusi.
- Elektrikomponentide (mootorikorpused, kaugjuhtimispuldid, juhtseadmed jne) loata lahtivõtmine on rangelt keelatud.
- Elektriliselt reguleeritavad voodid/pehme mööbel ei ole ette nähtud äriliseks kasutamiseks/meditsiiniliseks otstarbeks.
- Polsterdatud mööbli/voodite elektriline reguleerimismehhanism on mõeldud kehakaalule kuni 120 kg. Laudade maksimaalne kandevõime on 60 kg.
- Veenduge, et toode oleks paigaldatud tasasele pinnale.
- Ärge seiske ega istuge toote reguleeritavatel elementidel (peatoed, jalatoed, seljatoed, lauaplaadid).
- Ärge eemaldage pistikühendusi ega muid ühendusi kaablist tõmmates.
- Järgige oma riigis heakskiidetud elektrivõrgu ühendusjuhiseid ja pistikuotste juhiseid.
- Polsterdatud mööbli/voodite reguleerimissüsteem lubab maksimaalselt 5 lülitustsüklit minutis - ärge kasutage seda pidevalt kauem kui 2 minutit.
- Kontrollige, kas tööpinge vastab teie majapidamisele (andmed leiate mootorikorpuse tüübisildilt).
- Reguleeritavatel vooditel on voolukatkestuse korral hädaolukorra langetamise funktsioon; vahetage selle funktsiooni akud iga kolme aasta järel, kuna nende maht väheneb aja jooksul.
- Kasutage ajamite juhtimiseks ainult kaasasolevaid juhtimiskomponente ja toiteallikaid.
- Kasutage ainult originaalvaruosi ja tarvikuid. Vajadusel pöörduge oma müüja poole, kust te toote ostsite.
- Elektrilisi komponente tuleks ühendada või lahti ühendada ainult siis, kui toitepistik on lahti ühendatud. Isegi lahti ühendatud pistikuga võib esineda jääk-elektrienergiat.
- Tehke kõik ajami paigaldused koormusvabades asendites, et vältida muljumisohtu.
- Voodite puhul on elektriline reguleerimismehhanism mõeldud ainult lamava inimese asendi muutmiseks.
- Kõik kaablid peavad olema paigaldatud nii, et oleks tagatud pingevabastus ning välditud muljumine ja kahjustused.
- Kaabli kahjustumise korral eemaldage pistik kohe!
- Katkestage toide elektriseadmete puhastamisel.
- Ärge laske vedelikel tungida mootori ajamisse või juhtimiskomponentidesse ja vältige ühenduskaablite kahjustamist.
- Eemaldage toode elektrivõrgust äikese ajal või kui seda ei kasutata pikka aega. Voodite puhul eemaldage pikaajalisel mittekasutamisel ka hädaolukorra langetamise aku.
- Kui on vaja mootori vahetamist, tehke seda ainult koormusvabades asendites ja voodite puhul eemaldage hädaolukorra langetamise aku. Eemaldage toitepistik!
- Me ei vastuta kahjustuste eest, mis on põhjustatud paigaldus-/kasutusvigadest või kasutusjuhendi eiramisest.
- Lapsed või vaimse puudega inimesed võivad toodet kasutada ainult järelevalve all.
- Kui teil on meditsiinilised implantaadid (nt südamestimulaatorid), konsulteerige enne toote esmakordset kasutamist oma arstiga.

Jäätmekäitlus

Valgustusseadmete nõuetekohane kasutamine ELis: WEEE direktiivi 2012/19/EL kohaselt kasutatakse kõigi elektri- ja elektroonikaseadmete eraldi kogumise tähistamiseks läbikriipsutatud prügikasti sümbolit. Selle seadme kasutamise lõppedes on keelatud seda toodet visata sortimata jäätmete hulka; selle asemel tuleb see koguda eraldi spetsiaalses elektri- ja elektroonikaseadmete jäätme- ja taaskasutuspunktis. See teave on märgitud läbikriipsutatud prügikasti sümboliga ja see on toodud tootel, käsiraamatus või toote pakendil. Kasutatud elektri- ja elektroonikaseadmete nõuetekohase kogumise kohta saate teavet kohalikult omavalitsuselt või seadmete müüjalt. Kui komplektis on akusid, kõrvaldage need vastavalt kohalikele kasutatud akude kõrvaldamise eeskirjadele.

Saksamaa kohta kehtib

Eramajapidamiste vanade seadmete omanikud võivad need seadmed tasuta ära anda avalike jäätmekäitlusorganisatsioonide kogumiskohtadesse või tootjate või edasimüüjate poolt ElektroG tähenduses asutatud tagastuskeskustesse. Vanade seadmete omanikud peavad tavaliselt vanad akud ja akumulaatorid, mis ei ole vanas seadmes, ning lambid, mida saab vanast seadmest kahjustamata eemaldada, eraldama enne nende viimist jäätmekäitluspunkti. See ei kehti, kui vanad seadmed suunatakse taaskasutamiseks avaliku jäätmekäitlusorganisatsiooni kaasabil.

HR VAŽNO! SAČUVATI ZA KASNIJE PONOVO ČITANJE. POZORNO PROČITATI

UPOZORENJE: Molimo pročitajte sljedeće upute u cijelosti

Kako biste izbjegli opasnost od gušenja, uklonite plastične omote prije upotrebe. Omote uništite ili držite podalje od djece.

- Pazite da se u blizini artikla koji je u upotrebi ne nalaze djeca, kućni ljubimci i slično. Osigurajte da u radnom području NEMA prepreka. Postoji opasnost od uklještenja dijelova tijela i predmeta.
- Nikada nemojte stavljati ruke u mehanizam za podešavanje kako biste izbjegli ozljede uklještenja.
- Artikl je namijenjen isključivo za uporabu u zatvorenom prostoru. Držite okolnu temperaturu između 0 i 40 °C i izbjegavajte visoku vlažnost zraka (iznad 65%). Pobrinite se da okolina proizvoda bude bez korozivnih plinova i tekućina, kao i prašnjavih predmeta.
- Provjerite jesu li korišteni kablovi dovoljno dugi i da nisu stisnuti. Ovo se odnosi i na predmete koji se koriste na stolu (npr. prijenosno računalo, monitor itd.). Prekratki kablovi mogu uzrokovati pad predmeta i ozljede.
- Neovlašteno rastavljanje električnih komponenti (kućišta motora, daljinskih upravljača, upravljačkih jedinica itd.) strogo je zabranjeno.
- Električno podesivi kreveti/tapecirani namještaj nisu namijenjeni za komercijalnu upotrebu/medicinske svrhe.
- Električni mehanizam za podešavanje kod tapeciranog namještaja/kreveta je namijenjen za tjelesnu težinu do 120 kg. Kod stolova maksimalna nosivost iznosi 60 kg.
- Provjerite je li artikl postavljen na ravnu površinu.
- Nemojte stajati ili sjediti na podesivim dijelovima artikla (nasloni za glavu, nasloni za noge, nasloni za leđa, ploče stola).
- Nemojte uklanjati priključke na utičnicu ili druge priključke povlačenjem za kabel.
- Pazite na upute za priključivanje na mrežu i odobrene završetke utičnica u vašoj zemlji.
- Sustav podešavanja kod tapeciranog namještaja/kreveta omogućuje maksimalno 5 ciklusa prebacivanja u minuti - ne koristite ga neprekidno dulje od 2 minute.
- Provjerite odgovara li radni napon naponu u vašem kućanstvu (podatke ćete pronaći na tvorničkoj pločici na kućištu motora).
- Podesivi kreveti imaju funkciju spuštanja u slučaju nužde u slučaju nestanka struje; zamijenite baterije za tu funkciju svake tri godine jer im kapacitet s vremenom opada.
- Koristite isključivo priložene upravljačke komponente i napajanja za upravljanje pogonima.
- Koristite samo originalne zamjenske dijelove i dodatke. Ako je potrebno, obratite se svom trgovcu kod kojeg ste kupili artikl.
- Električne komponente treba priključivati ili odspajati samo kada je napajanje isključeno. Čak i kad je napajanje isključeno, može biti prisutna rezidualna električna energija.
- Provedite sve montaže pogona u položajima bez opterećenja kako biste izbjegli opasnost od uklještenja.
- Kod kreveta je električni mehanizam za podešavanje namijenjen samo za promjenu položaja ležeće osobe.
- Svi kablovi moraju biti postavljeni tako da je osigurano rasterećenje napetosti i kako bi se izbjeglo uklještenje/štećenje.
- U slučaju oštećenja kabela odmah isključite napajanje!
- Isključite napajanje prilikom čišćenja električnih uređaja.
- Ne dopustite da tekućine prodru u unutrašnjost pogonskog motora ili upravljačkih komponenti i pazite da ne oštetite priključne kablove.
- Isključite artikl iz mreže tijekom oluje ili kada se ne koristi dulje vrijeme. Kod kreveta, također isključite bateriju za nužno spuštanje ako se ne koristi dulje vrijeme.
- Ako je potrebno zamijeniti motornu jedinicu, to učinite samo u položajima bez opterećenja i kod kreveta isključite bateriju za nužno spuštanje. Isključite napajanje!
- Ne preuzimamo odgovornost za štetu uzrokovanu greškama u montaži/rukovanju ili nepoštivanjem uputa za uporabu.
- Djeca ili osobe smanjenih mentalnih sposobnosti mogu koristiti artikl samo pod nadzorom.
- Ako imate medicinske implantate (npr. pacemaker), konzultirajte se sa svojim liječnikom prije prve upotrebe artikla.

Zbrinjavanje

Pravilna uporaba rasvjetnih uređaja u EU: Sukladno WEEE Direktivi 2012/19/EU, simbol prekrižene kante za otpad koristi se za označavanje svih električnih i elektroničkih uređaja koji podliježu odvojenom prikupljanju. Po završetku uporabe ovog uređaja zabranjeno je odlaganje ovog proizvoda kao nesortiranog otpada; umjesto toga, mora se odvojeno prikupiti na specijalnom odlagalištu za otpad i reciklažu električnih i elektroničkih uređaja. Ove informacije prikazane su simbolom prekrižene kante za otpad i nalaze se na proizvodu, u priručniku ili na ambalaži proizvoda. Informacije o pravilnom prikupljanju korištenih električnih i elektroničkih uređaja možete dobiti od lokalne uprave ili prodavača uređaja. Ako set sadrži baterije, odložite ih prema lokalnim propisima za odlaganje korištenih baterija.

Za Njemačku vrijedi

Vlasnici starih uređaja iz privatnih kućanstava mogu te uređaje besplatno predati na sabirnim mjestima javnih tijela za zbrinjavanje otpada ili na sabirnim mjestima koja su uspostavili proizvođači ili distributeri u smislu ElektroG. Vlasnici starih uređaja obično moraju odvojiti stare baterije i akumulatore koji nisu zatvoreni u starim uređajima, kao i lampe koje se mogu ukloniti iz starih uređaja bez oštećenja, prije nego što ih predaju na sabirno mjesto. To ne vrijedi ako se stari uređaji predaju na pripremu za ponovnu uporabu uz sudjelovanje javnog tijela za zbrinjavanje otpada.

HU FONTOS! ŐRIZZE MEG KÉSŐBBI FELHASZNÁLÁSRA. OLVASSA EL FIGYELMESEN

FIGYELMEZTETÉS: Kérjük, figyelmesen olvassa el az alábbi utasításokat!

A fulladás veszélyének elkerülése érdekében a műanyag burkolatokat használat előtt távolítsa el. A burkolatokat semmisítse meg, vagy tartsa távol a gyermekektől.

- Ügyeljen arra, hogy a használatban lévő cikk közelében ne tartózkodjanak gyermekek, háziállatok stb. Győződjön meg arról, hogy a mozgástérben NINCSENEK akadályok. Testi részek és tárgyak beszorulásának veszélye áll fenn.
- Soha ne nyúljon a beállító mechanizmusba, hogy elkerülje a beszorulásos sérüléseket.
- A cikk kizárólag beltéri használatra készült. Tartsa a környezeti hőmérsékletet 0 és 40 °C között, és kerülje a magas páratartalmat (65% felett). Győződjön meg arról, hogy a termék környezete mentes legyen korrozív gázoktól és folyadékoktól, valamint poros tárgyaktól.
- Ellenőrizze, hogy a használt kábelek elég hosszúak-e, és nincsenek-e beszorítva. Ez vonatkozik az asztalon használt tárgyakra is (pl. laptop, monitor stb.). A túl rövid kábelek tárgyak leesését és sérüléseket okozhatnak.
- Az elektromos alkatrészek (motorház, távirányítók, vezérlőegységek stb.) engedély nélküli szétszerelése szigorúan tilos.
- Az elektromosan állítható ágyak/kárpitozott bútorok nem alkalmasak kereskedelmi célokra vagy orvosi felhasználásra.
- A kárpitozott bútorok/ágyak elektromos beállító mechanizmusa 120 kg testsúlyra van tervezve. Az asztalok maximális terhelhetősége 60 kg.
- Ügyeljen arra, hogy a cikket egyenletes felületen állítsa össze.
- Ne álljon vagy üljön a cikk állítható elemeire (fejtámlák, lábtámlák, háttámlák, asztallapok).
- Ne húzza ki a csatlakozókat vagy egyéb csatlakozókat a kábel húzásával.
- Tartsa be az országában jóváhagyott hálózati csatlakozási útmutatókat és csatlakozóvégződéseket.
- A kárpitozott bútorok/ágyak beállító rendszere maximálisan 5 kapcsolási ciklust enged meg percenként - ne működtesse folyamatosan 2 percnél tovább.
- Ellenőrizze, hogy a működési feszültség megegyezik-e a háztartásában lévővel (az adatokat a motorházon lévő típustáblán találja).
- Az állítható ágyak áramszünet esetén vészhelyzeti leresztési funkcióval rendelkeznek; cserélje ki az elemeket háromévente, mivel azok kapacitása idővel csökken.
- Az hajtóművek vezérléséhez kizárólag a mellékelt vezérlőkomponenseket és tápegységeket használja.
- Csak eredeti pótalkatrészeket és tartozékokat használjon. Szükség esetén forduljon a kereskedőhöz, ahol a cikket vásárolta.
- Az elektromos alkatrészeket csak akkor csatlakoztassa vagy válassza le, ha a hálózati csatlakozó kihúzott állapotban van. Még kihúzott csatlakozó esetén is jelen lehet maradvány elektromos energia.
- Végezzen el minden összeszerelést az hajtóművekben tehermentes helyzetekben, hogy elkerülje a beszorulás veszélyét.
- Az ágyaknál az elektromos beállító mechanizmus csak a fekvő személy helyzetének megváltoztatására szolgál.
- Minden kábelt úgy kell elhelyezni, hogy biztosított legyen a húzásmentesség, és elkerülhető legyen a beszorulás/károsodás.
- Kábel sérülése esetén azonnal húzza ki a hálózati csatlakozót!
- Áramtalanítsa az elektromos készülékeket tisztításkor.
- Ne engedje, hogy folyadékok kerüljenek a motoros hajtómű belsejébe vagy a vezérlőkomponensekbe, és ügyeljen arra, hogy ne sértse meg a csatlakozóvezetékeket.
- Húzza ki a cikket a hálózatból vihar esetén vagy ha hosszabb ideig nem használja. Az ágyaknál hosszabb ideig tartó nem használat esetén is válassza le az elemeket a vészhelyzeti leresztéshez.
- Ha szükséges a motor egység cseréje, azt csak tehermentes helyzetben végezze el, és az ágyaknál válassza le az elemeket a vészhelyzeti leresztéshez. Húzza ki a hálózati csatlakozót!
- Nem vállalunk felelősséget a szerelési/használati hibák vagy az üzemeltetési útmutató figyelmen kívül hagyása által okozott károkért.
- Gyermekek vagy csökkent szellemi képességű emberek csak felügyelet mellett használhatják a cikket.
- Ha orvosi implantátumokkal rendelkezik (pl. szívritmus-szabályozó), az első használat előtt konzultáljon kezelőorvosával.

Ártalmatlanítás

A világítóberendezések megfelelő használata az EU-ban: A 2012/19/EU WEEE-irányelv szerint az összes elektromos és elektronikai berendezés külön gyűjtésének jelölésére az áthúzott szemetes szimbólumot használják. A készülék használatának befejeztével tilos ezt a terméket kezeletlen hulladékként kidobni; ehelyett külön kell gyűjteni egy speciális hulladék- és újrahasznosítási gyűjtőhelyen elektromos és elektronikai berendezések számára. Ez az információ az áthúzott szemetes szimbólummal van megjelölve, és megtalálható a terméken, a kézikönyvben vagy a termék csomagolásán. Az elhasznált elektromos és elektronikai berendezések megfelelő gyűjtéséről szóló információkat a helyi önkormányzattól vagy a készülékek értékesítőjétől kaphat. Ha a készlet akkumulátorokat tartalmaz, azokat az elhasználódás után a helyi előírások szerint ártalmatlanítsa.

Németországra vonatkozik

A magánháztartások elhasznált készülékeinek tulajdonosai ezeket a készülékeket díjmentesen leadhatják a közjogi hulladékkezelő szervezetek gyűjtőhelyein vagy az ElektroG értelmében a gyártók vagy forgalmazók által létrehozott átvételi pontokon. A használt készülékek tulajdonosai általában kötelesek a használt akkumulátorokat és akkumulátorokat, amelyek nincsenek a készülékben, valamint a lámpákat, amelyek sértetlenül eltávolíthatók a készülékből, különválasztani a hulladékkezelő helyre történő leadás előtt. Ez nem érvényes, ha a használt készülékek újrahasznosításra kerülnek közjogi hulladékkezelő szervezet bevonásával.

LT SVARBU! IŠSAUGOKITE VĖLESNIAM NAUDOJIMUI. ATIDŽIAI PERSKAITYKITE

ĮSPĖJIMAS: Prašome atidžiai perskaityti šias instrukcijas

Norint išvengti uždusimo pavojaus, prieš naudojimą nuimkite plastikinius apvalkalus. Apvalkalus sunaikinkite arba laikykite toliau nuo vaikų.

- Įsitikinkite, kad netoli naudojamo daikto nėra vaikų, naminių gyvūnų ir pan. Užtikrinkite, kad judėjimo zonoje NĖRA kliūčių. Yra kūno dalių ir daiktų suspaudimo pavojus.
- Niekada nekiškite rankų į reguliavimo mechanizmą, kad išvengtumėte suspaudimo sužalojimų.
- Daiktas skirtas tik naudoti viduje. Laikykite aplinkos temperatūrą nuo 0 iki 40 °C ir venkite didelės drėgmės (virš 65%). Įsitikinkite, kad produkto aplinka yra be korozinių dujų ir skysčių bei dulkių.
- Patikrinkite, ar naudojami kabeliai yra pakankamai ilgi ir nėra įsprausti. Tai taip pat taikoma daiktams ant stalo (pvz., nešiojamasis kompiuteris, monitorius ir kt.). Per trumpi kabeliai gali sukelti daiktų kritimą ir sužalojimus.
- Neleistinas elektrinių komponentų (variklio korpuso, nuotolinių valdymo pultų, valdymo įrenginių ir kt.) išardymas griežtai draudžiamas.
- Elektriškai reguliuojami lovos / apmuštieji baldai nėra skirti komerciniam naudojimui / medicininėms reikmėms.
- Elektrinis reguliavimo mechanizmas apmuštiesiems baldams / lovoms yra skirtas kūno svoriui iki 120 kg. Stalo maksimalus apkrovos svoris yra 60 kg.
- Įsitikinkite, kad daiktas surinktas ant lygaus paviršiaus.
- Nesistiekite ir nesėdėkite ant reguliuojamų daikto dalių (galvos atramų, kojų atramų, atlošų, stalo viršelių).
- Neištraukite kištukų ar kitų jungčių traukdami už kabelio.
- Laikykitės savo šalyje patvirtintų tinklo prijungimo instrukcijų ir kištukų pabaigų.
- Reguliavimo sistema apmuštiesiems baldams / lovoms turi maksimalią 5 perjungimo ciklų per minutę talpą - nenaudokite nepertraukiamai ilgiau nei 2 minutes.
- Patikrinkite, ar veikimo įtampa atitinka jūsų namų tinklo įtampą (duomenis rasite ant variklio korpuso informacinės lentelės).
- Reguliuojamos lovos turi avarinį nusileidimo funkciją esant elektros tiekimo nutraukimui; pakeiskite baterijas kas trejus metus, nes jų talpa laikui bėgant mažėja.
- Valdykite variklius tik su pateiktomis valdymo komponentėmis ir maitinimo šaltiniais.
- Naudokite tik originalias atsargines dalis ir priedus. Jei reikia, kreipkitės į pardavėją, iš kurio įsigijote daiktą.
- Elektrinius komponentus prijunkite arba atjunkite tik tada, kai maitinimas yra išjungtas. Net kai maitinimas išjungtas, gali likti likutinė elektrinė energija.
- Atlikite visą variklio surinkimą be apkrovos, kad išvengtumėte suspaudimo pavojaus.
- Lovos elektrinis reguliavimo mechanizmas skirtas tik gulimo asmens padėties keitimui.
- Visi kabeliai turi būti išdėstyti taip, kad būtų užtikrintas įtempimo išvengimas ir išvengta suspaudimo / pažeidimų.
- Jei kabelis pažeistas, nedelsdami išjunkite maitinimą!
- Išjunkite maitinimą valydami elektrinius prietaisus.
- Neleiskite skysčiams patekti į variklio pavaros vidų ar valdymo komponentus ir rūpinkitės, kad nepakenktumėte prijungimo laidams.
- Per audrą arba ilgą laiką nesinaudojant, išjunkite daiktą nuo tinklo. Lovoms ilgesnio nenaudojimo atveju taip pat atjunkite avarinę nusileidimo bateriją.
- Jei reikia pakeisti variklio įrenginį, atlikite tai tik be apkrovos ir, jei lovos, atjunkite avarinę nusileidimo bateriją. Išjunkite maitinimą!
- Neatsakome už žalą, atsiradusią dėl surinkimo / naudojimo klaidų arba naudojimo instrukcijų nesilaikymo.
- Vaikai ar žmonės su sumažėjusiomis protinėmis galimybėmis gali naudoti daiktą tik prižiūrimi.
- Jei turite medicininius implantus (pvz., širdies stimuliatorių), prieš pirmą kartą naudodami daiktą pasitarkite su savo gydytoju.

Atliekų tvarkymas

Tinkamas apšvietimo įrenginių naudojimas ES: Pagal WEEE Direktyvą 2012/19/EU, su visais elektriniais ir elektroniniais įrenginiais, kuriems taikoma atskira surinkimo sistema, naudojamas perbrauktos šiukšlių dėžės simbolis. Pasibaigus šio įrenginio naudojimui, draudžiama šio produkto išmesti kaip nesortuotą atlieką; vietoj to, jis turi būti atskirai surenkamas specialioje elektroninių ir elektrinių įrenginių atliekų ir perdirbimo vietoje. Ši informacija pateikiama perbrauktos šiukšlių dėžės simboliu ir randama ant produkto, vadove arba produkto pakuotėje. Informaciją apie tinkamą naudotų elektronikos ir elektros įrenginių surinkimą galite gauti iš vietos savivaldybės arba įrenginių pardavėjo. Jei komplekte yra baterijų, jas išmeskite pagal vietinius naudotų baterijų atliekų tvarkymo reglamentus.

Vokietijai taikoma

Privatūs namų ūkių senų įrenginių savininkai gali juos nemokamai pristatyti į viešųjų atliekų tvarkymo įmonių surinkimo punktus arba į gamintojų ar platintojų įsteigtus grąžinimo punktus pagal ElektroG nuostatus. Senų įrenginių savininkai paprastai turi atskirti senas baterijas ir akumuliatorius, kurie nėra įtraukti į senus įrenginius, taip pat lemputes, kurias galima nesugadinant pašalinti iš senų įrenginių, prieš pristatydami juos atliekų tvarkymo punktui. Tai netaikoma, jei seni įrenginiai perduodami atnaujinimui su viešosios atliekų tvarkymo įmonės dalyvavimu.

LV SVARĪGI! SAGLABĀT VĒLĀKĀM UZZIŅĀM. RŪPĪGI IZLASĪT

BRĪDINĀJUMS: Lūdzu, rūpīgi izlasiet šīs norādes!

Lai novērstu nosmakšanas risku, pirms lietošanas noņemiet plastmasas apvalkus. Apvalkus iznīciniet vai turiet tālu no bērniem.

- Pārliecinieties, ka netālu no lietotā priekšmeta nav bērnu, mājdzīvnieku utt. Pārliecinieties, ka kustības zonā NAV šķēršļu. Pastāv ķermeņa daļu un priekšmetu saspiešanas risks.
- Nekad nelieciet rokas regulēšanas mehānismā, lai izvairītos no saspiešanas ievainojumiem.
- Priekšmets paredzēts tikai lietošanai telpās. Uzturiet apkārtējās temperatūras diapazonu no 0 līdz 40 °C un izvairieties no augsta mitruma (virs 65%). Pārliecinieties, ka produkta apkārtne ir brīva no korozīvām gāzēm un šķidrumiem, kā arī no putekļiem.
- Pārbaudiet, vai lietotie kabeļi ir pietiekami gari un vai tie nav saspiesti. Tas attiecas arī uz priekšmetiem uz galda (piemēram, klēpjdators, monitors utt.). Pārāk īsi kabeļi var izraisīt priekšmetu krišanu un ievainojumus.
- Elektrisko komponentu (motora korpuss, tālvadības pulti, vadības vienības utt.) nesankcionēta izjaukšana ir stingri aizliegta.
- Elektriski regulējami gultas/mēbeļu komplekti nav paredzēti komerciālai lietošanai vai medicīniskiem nolūkiem.

- Elektriskais regulēšanas mehānisms mēbelēm/gultām ir paredzēts līdz 120 kg svaram. Galda maksimālā slodzes ietilpība ir 60 kg.
- Pārliecinieties, ka priekšmets ir montēts uz vienmērīga virsmas.
- Neleciet un nesēdiet uz regulējamiem priekšmeta elementiem (galvas balstiem, kāju balstiem, muguras atzveltnēm, galda virsmām).
- Nepārtrauciet savienojumus vai citas savienojamības, velkot kabeli.
- Ievērojiet savā valstī apstiprinātos tīkla savienojuma norādījumus un kontaktdakšu beigas.
- Regulēšanas sistēma mēbelēm/gultām ir paredzēta ne vairāk kā 5 slēgšanas cikliem minūtē - neizmantojiet nepārtraukti ilgāk par 2 minūtēm.
- Pārbaudiet, vai darbības spriegums atbilst jūsu mājsaimniecības spriegumam (informāciju atradīsiet motora korpusa tipa plāksnē).
- Regulējamām gultām ir avārijas nolaišanas funkcija elektrības pārtraukuma gadījumā; nomainiet baterijas ik pēc trim gadiem, jo to ietilpība laika gaitā samazinās.
- Vadiet dzinējus tikai ar piegādātajām vadības sastāvdaļām un barošanas blokiem.
- Lietojiet tikai oriģinālās rezerves daļas un piederumus. Ja nepieciešams, sazinieties ar pārdevēju, no kura iegādājāties priekšmetu.
- Elektriskās sastāvdaļas pievienojiet vai atvienojiet tikai tad, kad ir izslēgts tīkla savienojums. Pat izslēgtā stāvoklī var būt atlikusī elektriskā enerģija.
- Veiciet visus motoru montāžas darbus bez slodzes, lai novērstu saspiešanas risku.
- Gultām elektriskais regulēšanas mehānisms ir paredzēts tikai guļošās personas pozīcijas maiņai.
- Visām kabeļiem jābūt novietotiem tā, lai nodrošinātu sprieguma atvieglošanu un novērstu saspiešanu / bojājumus.
- Ja kabelis ir bojāts, nekavējoties izslēdziet barošanu!
- Izslēdziet barošanu, tīrot elektriskos iekārtas.
- Neļaujiet šķidrumiem iekļūt motora piedziņas iekšpusē vai vadības komponentos, un rūpējieties, lai nesabojātu savienojuma vadus.
- Pārliecinieties, ka elektroiekārtas ir atslēgtas no tīkla pērkona negaisa laikā vai ilgstošas nelietošanas gadījumā. Gultām ilgstošas nelietošanas gadījumā arī atvienojiet avārijas nolaišanas bateriju.
- Ja nepieciešams mainīt motora vienību, veiciet to tikai bez slodzes, un, ja gultas, atvienojiet avārijas nolaišanas bateriju. Izslēdziet barošanu!
- Mēs neuzņemamies atbildību par bojājumiem, kas radušies montāžas / lietošanas kļūdu vai lietošanas instrukcijas neievērošanas dēļ.
- Bērni vai cilvēki ar samazinātām garīgām spējām drīkst lietot priekšmetu tikai uzraudzībā.
- Ja jums ir medicīniskie implanti (piemēram, sirds stimulators), pirms pirmās lietošanas konsultējieties ar savu ārstu.

Atkritumu apsaimniekošana

Apgaismes ierīču pareiza izmantošana ES: Saskaņā ar WEEE direktīvu 2012/19/EU, visi elektroenerģijas un elektronikas ierīces, kas pakļautas atsevišķai savākšanai, tiek marķētas ar pārsvītrota atkritumu tvertnes simbolu. Beidzot izmantot šo ierīci, ir aizliegts izmest šo produktu kā nesakārtotus atkritumus; tā vietā tas jāsavāc atsevišķi specializētā elektrisko un elektronisko ierīču atkritumu un pārstrādes vietā. Šī informācija ir atzīmēta ar pārsvītrota atkritumu tvertnes simbolu un atrodama uz produkta, lietošanas instrukcijā vai produkta iepakojumā. Informāciju par pareizu lietotu elektroenerģijas un elektronisko ierīču savākšanu var iegūt no vietējās pašvaldības vai ierīču pārdevēja. Ja komplektā ir iekļautas baterijas, tās iznīciniet atbilstoši vietējiem lietoto bateriju atkritumu apsaimniekošanas noteikumiem.

Vācijai piemērojamais

Privāto mājsaimniecību veco ierīču īpašnieki var tās bez maksas nodot sabiedrisko atkritumu apsaimniekotāju savākšanas punktos vai ražotāju vai izplatītāju izveidotajos nodošanas punktos saskaņā ar ElektroG noteikumiem. Veco ierīču īpašniekiem parasti ir jāatdala vecās baterijas un akumulatori, kas nav ietverti vecajās ierīcēs, kā arī lampas, kuras var nesabojājot izņemt no vecajām ierīcēm, pirms tās tiek nodotas atkritumu apsaimniekošanas punktam. Tas nav spēkā, ja vecās ierīces tiek nodotas pārstrādei ar sabiedriskā atkritumu apsaimniekotāja līdzdalību.

NL BELANGRIJK! BEWAAR DEZE GEBRUIKSAANWIJZING OM LATER TE KUNNEN RAADPLEGEN. LEES AANDACHTIG DOOR!

WAARSCHUWING: De volgende informatie moet volledig worden gelezen

Om het risico van verstikking te voorkomen, moeten plastic omhulsels vóór gebruik worden verwijderd. De omhulsels moeten worden vernietigd of buiten het bereik van kinderen worden gehouden.

- Zorg ervoor dat er geen kinderen, huisdieren enzovoort in de buurt van het in gebruik zijnde artikel zijn. Zorg ervoor dat er GEEN obstakels in het bewegingsgebied zijn. Er is gevaar voor het klemmen van lichaamsdelen en voorwerpen.
- Steek nooit je handen in het afstelmechanisme om kneuzingsletsel te voorkomen.
- Het artikel is uitsluitend bedoeld voor gebruik binnenshuis. Houd de omgevingstemperatuur tussen 0 en 40 °C en vermijd hoge luchtvochtigheid (boven 65%). Zorg ervoor dat de omgeving van het product vrij is van corrosieve gassen en vloeistoffen, evenals van stoffige voorwerpen.
- Zorg ervoor dat de gebruikte kabels voldoende lang zijn en niet klem komen te zitten. Dit geldt ook voor gebruikte voorwerpen op het bureau (bijv. laptop, monitor, enz.). Te korte kabels kunnen leiden tot het vallen van voorwerpen en verwondingen veroorzaken.
- Het is strikt verboden om de elektrische componenten (motorbehuizing, afstandsbedieningen, besturingseenheden, enz.) zonder toestemming te demonteren.
- Elektrisch verstelbare bedden / meubelsets zijn niet bedoeld voor commercieel gebruik / medische doeleinden.
- Het elektrische afstelmechanisme van meubelen / bedden is ontworpen voor een lichaamsgewicht van 120 kg. Voor bureaus bedraagt de maximale belasting 60 kg.
- Zorg ervoor dat het artikel op een vlakke ondergrond wordt gemonteerd.
- Ga niet op de verstelbare delen van het artikel zitten of staan (hoofdeinden, voeteneinden, rugleuningen, bureaubladen).
- Trek geen stekkers of andere aansluitingen uit door aan de kabel te trekken.
- Houd rekening met de goedgekeurde netaansluitinstructies en stekkeruiteinden in uw land.
- Het afstelsysteem voor meubelen / bedden heeft een maximum van 5 schakelingen per minuut - gebruik het niet langer dan 2 minuten achter elkaar.
- Controleer of de bedrijfsspanning overeenkomt met die van uw huishoudelijke netspanning (informatie vindt u op het typeplaatje op de motorbehuizing).
- Verstelbare bedden hebben een nooddaling bij stroomuitval; vervang de batterijen om de drie jaar, omdat de capaciteit na verloop van tijd afneemt.
- Gebruik uitsluitend de meegeleverde besturingscomponenten en voedingsadapters om de aandrijvingen te bedienen.
- Gebruik alleen originele vervangingsonderdelen en accessoires. Neem indien nodig contact op met uw leverancier waar u het artikel heeft gekocht.
- Elektrische componenten mogen alleen worden aangesloten of losgekoppeld met de netstekker uitgeschakeld. Ook wanneer de netstekker is uitgeschakeld, kan er nog elektrische restenergie aanwezig zijn.
- Voer alle montagewerkzaamheden aan de aandrijving uit zonder belasting om het risico van knellen te vermijden.
- Bij bedden is het elektrische afstelmechanisme uitsluitend bedoeld voor het veranderen van de ligpositie van de persoon.
- Alle kabels moeten zo worden gelegd dat er spanningsontlasting is en knelling / beschadiging wordt voorkomen.
- Bij beschadigingen aan de kabel, trek onmiddellijk de stekker uit!
- Schakel de stroom uit bij het reinigen van elektrische apparaten.
- Laat geen vloeistoffen in de motoraandrijving of besturingscomponenten binnendringen en zorg ervoor dat aansluitkabels niet beschadigd raken.
- Ontkoppel het artikel van het stroomnet bij onweer of bij langdurige niet-gebruiken. Bij bedden, koppel ook de nooddaling batterij af bij langdurige niet-gebruiken.
- Als vervangingen van de motorunit nodig zijn, voer deze dan alleen uit zonder belasting en koppel bij bedden de nooddaling batterij af. Trek de stekker uit!
- Wij aanvaarden geen aansprakelijkheid voor schade die is ontstaan door montage- / gebruiksfouten of het niet naleven van de gebruiksaanwijzing.
- Kinderen of mensen met verminderde mentale vermogens mogen de artikelen alleen onder toezicht gebruiken.
- Als u medische implantaten (bijv. pacemakers) heeft, raadpleeg dan uw behandelende arts voordat u het artikel **voor** het eerst in gebruik neemt.

Afvalverwijdering

Juiste afhandeling van verlichtingsapparaten in de EU: Volgens de WEEE-richtlijn 2012/19/EU wordt het symbool van een doorgestreepte vuilnisbak gebruikt om alle elektrische en elektronische apparatuur te markeren die onderworpen is aan aparte inzameling. Na beëindiging van het gebruik van dit apparaat is het verboden om dit product als onverwerkt afval weg te gooien; in plaats daarvan moet het apart worden ingezameld bij een speciaal afval- en recyclingpunt voor elektrische en elektronische apparatuur. Deze informatie wordt aangegeven door het symbool van een doorgestreepte vuilnisbak en is op het product, in de handleiding of op de productverpakking te vinden. Informatie over de juiste inzameling van gebruikte elektrische en elektronische apparaten kunt u krijgen bij uw lokale overheid of bij de verkoper van de apparaten. Als de set batterijen bevat, gooi deze dan weg volgens de lokale voorschriften voor het afvoeren van gebruikte batterijen.

Voor Duitsland geldt

Eigenaren van oude apparaten uit particuliere huishoudens kunnen deze gratis inleveren bij de inzamelpunten van de openbare afvalverwerkingsbedrijven of bij de door fabrikanten of distributeurs opgezette inleverpunten volgens de ElektroG-regels. Eigenaren van oude apparaten moeten meestal oude batterijen en accu's, die niet in het oude apparaat zijn ingebouwd, evenals lampen die zonder beschadiging uit het oude apparaat kunnen worden verwijderd, apart van het oude apparaat scheiden voordat zij het inleveren bij een afvalverwerkingspunt. Dit geldt niet als oude apparaten worden overgedragen voor hergebruik met deelname van een openbare afvalverwerkingsorganisatie.

PT IMPORTANTE! MANTER PARA REFERÊNCIA FUTURA. LER ATENTAMENTE".

AVISO: Por favor, leia estas instruções na íntegra

Para evitar o risco de asfixia, remova as capas plásticas antes de usar. As capas devem ser destruídas ou mantidas fora do alcance de crianças.

- Certifique-se de que não haja crianças, animais de estimação, etc., perto do item em uso. Garanta que NÃO haja obstáculos na área de movimento. Há risco de esmagamento de partes do corpo e objetos.
- Nunca coloque as mãos no mecanismo de ajuste para evitar lesões por esmagamento.
- O item é destinado exclusivamente para uso interno. Mantenha a temperatura ambiente entre 0 e 40 °C e evite alta umidade (acima de 65%). Certifique-se de que o ambiente do produto esteja livre de gases e líquidos corrosivos, assim como de objetos empoeirados.
- Certifique-se de que os cabos usados sejam suficientemente longos e não estejam presos. Isso também se aplica aos itens usados na mesa (por exemplo, laptop, monitor, etc.). Cabos muito curtos podem causar a queda de objetos e resultar em ferimentos.
- É estritamente proibido desmontar componentes elétricos (caixa do motor, controles remotos, unidades de controle, etc.) sem autorização.
- Camas / móveis ajustáveis eletricamente não são destinados para uso comercial / propósitos médicos.
- O mecanismo de ajuste elétrico é projetado para um peso corporal de até 120 kg para móveis/camas. Para mesas, a carga máxima é de 60 kg.
- Certifique-se de que o item seja montado em uma superfície plana.
- Não sente ou fique em partes ajustáveis do item (encostos de cabeça, apoios para os pés, encostos de costas, superfícies de mesa).
- Não desconecte conectores da tomada ou outras conexões puxando pelo cabo.
- Siga as instruções de conexão à rede elétrica e os terminais de plugue permitidos no seu país.
- O sistema de ajuste para móveis/camas tem um máximo de 5 ciclos de comutação por minuto - não utilize por mais de 2 minutos continuamente.
- Verifique se a tensão de operação corresponde à tensão da sua rede doméstica (informações estão na placa de identificação na caixa do motor).
- Camas ajustáveis possuem um sistema de descida de emergência em caso de queda de energia; substitua as baterias a cada três anos, pois a capacidade diminui com o tempo.
- Use exclusivamente os componentes de controle e adaptadores fornecidos para operar os atuadores.
- Use apenas peças de reposição e acessórios originais. Se necessário, entre em contato com o revendedor de onde você comprou o item.
- Componentes elétricos só devem ser conectados ou desconectados com o plugue da rede removido. Mesmo com o plugue removido, pode haver energia elétrica residual.
- Realize qualquer montagem no motor sem carga para evitar o risco de esmagamento.
- Para camas, o mecanismo de ajuste elétrico é destinado apenas para mudar a posição da pessoa deitada.
- Todos os cabos devem ser dispostos de forma a garantir alívio de tensão e evitar esmagamento / danos.
- Se o cabo estiver danificado, desconecte imediatamente da energia!
- Desconecte a energia ao limpar aparelhos elétricos.
- Não permita a entrada de líquidos dentro da unidade do motor ou dos componentes de controle e evite danificar os fios de conexão.
- Desconecte o item da rede elétrica durante tempestades ou períodos prolongados de não uso. Para camas, também desconecte a bateria de emergência durante períodos prolongados de não uso.
- Se for necessário substituir a unidade do motor, faça isso apenas sem carga e, para camas, desconecte a bateria de emergência. Desconecte o plugue da energia!
- Não assumimos responsabilidade por danos causados por erros de montagem / operação ou por não seguir o manual de instruções.
- Crianças ou pessoas com habilidades mentais reduzidas devem usar o item apenas sob supervisão.

- Se você tiver implantes médicos (por exemplo, marcapasso), consulte seu médico **antes** de usar o item pela primeira vez.

Descarte

Uso correto dos aparelhos de iluminação na UE: De acordo com a Diretiva WEEE 2012/19/EU, o símbolo de uma lixeira com uma linha atravessada é usado para marcar todos os dispositivos elétricos e eletrônicos sujeitos a coleta separada. Após o término do uso deste dispositivo, é proibido descartar o produto como lixo não classificado; em vez disso, deve ser coletado separadamente em um ponto de coleta de resíduos e reciclagem especializado para equipamentos elétricos e eletrônicos. Essas informações são representadas pelo símbolo de uma lixeira com uma linha atravessada e estão no produto, no manual ou na embalagem do produto. Informações sobre a coleta adequada de equipamentos elétricos e eletrônicos usados podem ser obtidas junto à administração local ou ao vendedor dos dispositivos. Se o conjunto contiver baterias, descarte-as de acordo com as regulamentações locais para descarte de baterias usadas.

Para a Alemanha, é aplicável:

Os proprietários de aparelhos antigos de residências privadas podem entregá-los gratuitamente nos pontos de coleta dos órgãos de gestão de resíduos públicos ou nos pontos de devolução estabelecidos pelos fabricantes ou distribuidores de acordo com as regras do ElektroG. Os proprietários de aparelhos antigos devem, em regra, separar as baterias e acumuladores antigos, que não estão incorporados ao aparelho antigo, bem como lâmpadas que podem ser removidas sem danificar o aparelho antigo antes de entregá-los em um ponto de coleta. Isso não se aplica se os aparelhos antigos forem encaminhados para reutilização com a participação de um órgão de gestão de resíduos público.

RO IMPORTANT! A SE PĂSTRA PENTRU REFERINȚE ULTERIOARE. A SE CITI CU ATENȚIE

AVERTIZARE: Vă rugăm să citiți aceste instrucțiuni în întregime

Pentru a evita riscul de sufocare, îndepărtați învelișurile de plastic înainte de utilizare. Învelișurile trebuie distruse sau păstrate departe de copii.

- Asigurați-vă că nu sunt copii, animale de companie etc. în apropierea articolului aflat în utilizare. Asigurați-vă că nu există obstacole în zona de mișcare. Există un risc de zdrobire a părților corpului și a obiectelor.
- Nu introduceți niciodată mâinile în mecanismul de reglare pentru a evita accidentările prin zdrobire.
- Articolul este destinat exclusiv utilizării în interior. Mențineți temperatura ambientală între 0 și 40 °C și evitați umiditatea ridicată (peste 65%). Asigurați-vă că zona din jurul produsului este lipsită de gaze și lichide corrosive, precum și de obiecte prăfuite.
- Asigurați-vă că cablurile utilizate sunt suficient de lungi și nu sunt strânse. Acest lucru se aplică și obiectelor utilizate pe birou (de exemplu, laptop, monitor etc.). Cablurile prea scurte pot cauza căderea obiectelor și pot provoca accidente.
- Este strict interzis să desfășurați componentele electrice (carcasa motorului, telecomenzi, unități de control etc.) fără autorizație.
- Paturile / mobilierul ajustabile electric nu sunt destinate utilizării comerciale / scopurilor medicale.
- Mecanismul de reglare electrică este proiectat pentru o greutate corporală de până la 120 kg pentru mobilier/paturi. Pentru birouri, capacitatea maximă de încărcare este de 60 kg.
- Asigurați-vă că articolul este montat pe o suprafață plană.
- Nu stați sau nu vă așezați pe părțile reglabile ale articolului (spătarul, suporturile pentru picioare, spătarul, suprafețele de birou).
- Nu deconectați priza sau alte conexiuni prin tragerea cablului.
- Urmați instrucțiunile de conectare la rețea și capetele de priza aprobate în țara dumneavoastră.
- Sistemul de reglare pentru mobilier/paturi are un maximum de 5 cicluri de comutare pe minut - nu utilizați continuu mai mult de 2 minute.
- Verificați dacă tensiunea de funcționare corespunde tensiunii rețelei dumneavoastră de acasă (informațiile sunt pe placa de identificare de pe carcasa motorului).
- Paturile ajustabile dispun de o funcție de coborâre de urgență în caz de întrerupere a alimentării; schimbați bateriile la fiecare trei ani, deoarece capacitatea scade în timp.
- Utilizați exclusiv componentele de control și adaptoarele furnizate pentru a opera actuatorii.
- Utilizați doar piese de schimb și accesorii originale. Dacă este necesar, contactați furnizorul de la care ați achiziționat articolul.
- Componentele electrice trebuie să fie conectate sau deconectate doar cu priza de rețea deconectată. Chiar și atunci când priza este deconectată, poate exista energie electrică reziduală.
- Efectuați orice montare a motorului fără încărcătură pentru a evita riscul de zdrobire.
- Pentru paturi, mecanismul de reglare electrică este destinat doar pentru schimbarea poziției persoanei culcate.
- Toate cablurile trebuie să fie așezate astfel încât să asigure descărcarea tensiunii și să evite zdrobirea / deteriorarea.
- În cazul în care cablul este deteriorat, deconectați imediat sursa de alimentare!
- Deconectați alimentarea la curățarea echipamentelor electrice.
- Nu lăsați lichide să pătrundă în unitatea motorului sau în componentele de control și aveți grijă să nu deteriorați cablurile de conectare.
- Deconectați articolul de la rețea în timpul furtunilor sau în caz de neutilizare pe termen lung. Pentru paturi, deconectați și bateria de urgență în caz de neutilizare pe termen lung.
- Dacă este necesară înlocuirea unității motorului, efectuați această operațiune doar fără încărcătură și, pentru paturi, deconectați bateria de urgență. Deconectați priza de alimentare!
- Nu ne asumăm responsabilitatea pentru daune cauzate de erori de montaj / utilizare sau pentru neconformarea cu manualul de utilizare.
- Copiii sau persoanele cu capacități mentale reduse pot utiliza articolele doar sub supraveghere.
- Dacă aveți implanturi medicale (de exemplu, stimulator cardiac), consultați-vă cu medicul dumneavoastră înainte de a folosi articolul pentru prima dată.

Dezvoltare

Utilizarea corectă a aparatelor de iluminat în UE: Conform Directivei WEEE 2012/19/EU, simbolul unei coșuri de gunoi tăiate este folosit pentru a marca toate echipamentele electrice și electronice care sunt supuse colectării separate. După încetarea utilizării acestui dispozitiv, este interzis să aruncați produsul ca deșeu nesortat; în schimb, acesta trebuie colectat separat la un punct specializat de colectare și reciclare a echipamentelor electrice și electronice. Aceste informații sunt reprezentate de simbolul coșului de gunoi tăiat și sunt disponibile pe produs, în manual sau pe ambalajul produsului. Informații despre colectarea adecvată a echipamentelor electrice și electronice uzate pot fi obținute de la administrația locală sau de la vânzătorul echipamentelor. Dacă setul conține baterii, acestea trebuie eliminate conform reglementărilor locale pentru eliminarea bateriilor uzate.

Pentru Germania se aplică:

Proprietarii de echipamente vechi din gospodării private pot să le predea gratuit la punctele de colectare ale autorităților publice de gestionare a deșeurilor sau la punctele de returnare stabilite de producători sau distribuitori conform reglementărilor ElektroG. Proprietarii de echipamente vechi trebuie, de obicei, să despartă bateriile și acumulatorii vechi care nu sunt încorporați în echipamentele vechi, precum și lămpile care pot fi îndepărtate fără a deteriora echipamentele vechi înainte de a le preda unui punct de colectare. Aceasta nu se aplică în cazul în care echipamentele vechi sunt transferate pentru reutilizare cu implicarea unei organizații publice de gestionare a deșeurilor.

RUS ВАЖНО! СОХРАНИТЕ ДЛЯ ДАЛЬНЕЙШЕГО ИСПОЛЬЗОВАНИЯ. ВНИМАТЕЛЬНО ПРОЧИТАЙТЕ

ПРЕДУПРЕЖДЕНИЕ: Пожалуйста, полностью прочтите следующие инструкции

Чтобы избежать риска удушья, удалите пластиковые оболочки перед использованием. Оболочки необходимо уничтожить или держать вне досягаемости детей.

- Убедитесь, что вблизи используемого предмета нет детей, домашних животных и т.д. Убедитесь, что в зоне перемещения НЕТ препятствий. Существует риск зажатия частей тела и предметов.
- Никогда не помещайте руки в механизм регулировки, чтобы избежать травм от зажатия.
- Предмет предназначен исключительно для использования в помещении. Поддерживайте температуру окружающей среды между 0 и 40 °C и избегайте высокой влажности (более 65%). Убедитесь, что окружающая среда свободна от коррозионных газов и жидкостей, а также от пыльных предметов.
- Убедитесь, что используемые кабели достаточно длинные и не зажаты. Это также относится к предметам, используемым на столе (например, ноутбук, монитор и т.д.). Слишком короткие кабели могут привести к падению предметов и вызвать травмы.
- Строго запрещено разбирать электрические компоненты (корпус двигателя, пульты дистанционного управления, блоки управления и т.д.) без разрешения.
- Электрически регулируемые кровати/мебель не предназначены для коммерческого использования/медицинских целей.
- Электрический механизм регулировки рассчитан на вес тела до 120 кг для мебели/кроватей. Для столов максимальная нагрузка составляет 60 кг.
- Убедитесь, что предмет установлен на ровной поверхности.
- Не садитесь и не становитесь на регулируемые части предмета (подголовники, подножки, спинки, столешницы).
- Не отключайте разъемы от розетки или другие соединения, тянув за кабель.
- Соблюдайте инструкции по подключению к сети и типам розеток, разрешенным в вашей стране.
- Система регулировки для мебели/кроватей имеет максимум 5 переключений в минуту - не используйте ее непрерывно более 2 минут.
- Проверьте, соответствует ли рабочее напряжение напряжению вашей домашней сети (информация указана на табличке с данными на корпусе двигателя).
- Регулируемые кровати оснащены функцией аварийного опускания при отключении электроэнергии; заменяйте батареи каждые три года, так как со временем их ёмкость уменьшается.
- Используйте только предоставленные компоненты управления и адаптеры для управления приводами.
- Используйте только оригинальные запчасти и аксессуары. При необходимости обратитесь к продавцу, у которого вы приобрели изделие.
- Электрические компоненты должны подключаться или отключаться только с отключенным от сети шнуром. Даже с отключенным шнуром может оставаться остаточная электрическая энергия.
- Выполняйте любую сборку привода без нагрузки, чтобы избежать риска зажатия.
- Для кроватей электрический механизм регулировки предназначен только для изменения положения лежащего человека.
- Все кабели должны быть уложены таким образом, чтобы обеспечить снятие натяжения и избежать зажатий/повреждений.
- В случае повреждения кабеля немедленно отключите питание!
- Отключайте питание при чистке электрических устройств.
- Не допускайте попадания жидкостей внутрь моторного блока или компонентов управления и следите за тем, чтобы не повредить соединительные провода.
- Отключайте изделие от сети во время грозы или при длительном неиспользовании. Для кроватей также отключайте батарею аварийного опускания при длительном неиспользовании.
- Если требуется замена моторного блока, выполняйте ее только без нагрузки и, для кроватей, отключайте батарею аварийного опускания. Отключите шнур питания!
- Мы не несем ответственности за ущерб, возникший из-за ошибок монтажа/эксплуатации или несоблюдения инструкции по эксплуатации.
- Дети или люди с ограниченными умственными способностями могут использовать изделие только под наблюдением.
- Если у вас есть медицинские импланты (например, кардиостимулятор), проконсультируйтесь с вашим лечащим врачом перед первым использованием изделия.

Утилизация

Правильное обращение с осветительными приборами в ЕС: Согласно Директиве WEEE 2012/19/EU, символ перечеркнутой мусорной корзины используется для обозначения всех электрических и электронных устройств, которые подлежат отдельному сбору. По окончании использования этого устройства запрещается утилизировать продукт как несортируемый мусор; вместо этого его необходимо собрать отдельно в специализированных пунктах сбора и переработки электрических и электронных устройств. Эта информация отображается символом перечеркнутой мусорной корзины и указана на продукте, в руководстве пользователя или на упаковке продукта. Информацию о правильном сборе использованных электрических и электронных устройств можно получить в местных органах власти или у продавца устройств. Если в комплект входят батареи, утилизируйте их согласно местным правилам утилизации использованных батарей.

Для Германии применяется следующее:

Владельцы старых устройств из частных домовладений могут бесплатно сдать их в пункты сбора общественных организаций по утилизации отходов или в пункты приема, организованные производителями или дистрибьюторами в соответствии с ElektroG. Владельцы старых устройств должны, как правило, разделять старые батареи и аккумуляторы, не встроенные в старое устройство, а также лампы, которые можно извлечь без повреждения старого устройства, перед сдачей в пункт утилизации. Это не применяется, если старые устройства передаются для повторного использования с участием общественной организации по утилизации отходов.

SK DÔLEŽITÉ! USCHOVAJTE NA NESKORŠIE POUŽITIE. POZORNE SI PREČÍTAJTE

VÝSTRAHA: Prosím, prečítajte si tieto pokyny v plnom rozsahu

Aby ste predišli riziku udusenia, odstráňte plastové obaly pred použitím. Obaly je potrebné zničiť alebo uchovávať mimo dosahu detí.

- Uistite sa, že v blízkosti používaného predmetu nie sú deti, domáce zvieratá a pod. Uistite sa, že v oblasti pohybu NIE sú žiadne prekážky. Existuje riziko zachytenia častí tela a predmetov.

- Nikdy nevkladajte ruky do nastavovacieho mechanizmu, aby ste predišli zraneniam spôsobeným zachytením.
- Predmet je určený výhradne na použitie v interiéri. Udržujte teplotu prostredia medzi 0 a 40 °C a vyhýbajte sa vysokej vlhkosti (nad 65 %). Uistite sa, že prostredie okolo produktu je bez korozívnych plynov a kvapalín a bez prašných predmetov.
- Uistite sa, že použité káble sú dostatočne dlhé a nie sú stlačené. To platí aj pre predmety používané na stole (napr. notebook, monitor atď.). Príliš krátke káble môžu spôsobiť pády predmetov a zranenia.
- Je striktne zakázané demontovať elektrické komponenty (krabica motora, diaľkové ovládače, riadiace jednotky atď.) bez povolenia.
- Elektricky nastaviteľné postele/nábytok nie sú určené na komerčné využitie/medicínske účely.
- Elektrický nastavovací mechanizmus je navrhnutý pre hmotnosť tela do 120 kg pre nábytok/postele. Pre stoly je maximálna nosnosť 60 kg.
- Uistite sa, že predmet je umiestnený na rovnej ploche.
- Nesadajte si ani nestojte na nastaviteľných častiach predmetu (opierky hlavy, opierky na nohy, operadlá, stolové dosky).
- Nedokážte konektory zo zásuvky alebo iné pripojenia ťahaním za kábel.
- Dodržiavajte pokyny na pripojenie do siete a typy zásuviek schválené vo vašej krajine.
- Nastavovací systém pre nábytok/postele má maximálne 5 prepínacích cyklov za minútu - nepoužívajte nepretržite viac ako 2 minúty.
- Skontrolujte, či pracovné napätie zodpovedá napätiu vašej domácej siete (informácie sú na identifikačnej tabuľke na kryte motora).
- Nastaviteľné postele majú funkciu núdzového znižovania pri výpadku prúdu; meníte batérie každé tri roky, pretože kapacita s časom klesá.
- Používajte iba dodané ovládacie komponenty a adaptéry na ovládanie aktuátorov.
- Používajte iba originálne náhradné diely a príslušenstvo. Ak je to potrebné, kontaktujte predajcu, od ktorého ste produkt zakúpili.
- Elektrické komponenty by mali byť pripojené alebo odpojené iba s odpojeným káblom zo siete. Aj keď je kábel odpojený, môže zostávať zvyšková elektrická energia.
- Akúkoľvek montáž motora vykonávajte bez zaťaženia, aby ste predišli riziku zachytenia.
- Pre postele je elektrický nastavovací mechanizmus určený iba na zmenu polohy ležiacej osoby.
- Všetky káble musia byť vedené tak, aby sa zabezpečilo uvoľnenie napätia a aby sa predišlo zachyteniu/poškodeniu.
- V prípade poškodenia kábla okamžite odpojte napájanie!
- Odpojte napájanie pri čistení elektrických zariadení.
- Nedovoľte, aby kvapaliny prenikli do vnútorných častí motora alebo riadiacich komponentov a dávajte pozor, aby ste nepoškodili pripojovacie káble.
- Odpojte produkt od elektrickej siete počas búrok alebo pri dlhšom nepoužívaní. Pre postele tiež odpojte núdzovú batériu pri dlhšom nepoužívaní.
- Ak je potrebná výmena motorovej jednotky, vykonajte ju iba bez zaťaženia a pre postele odpojte núdzovú batériu. Odpojte napájací kábel!
- Nezodpovedáme za škody spôsobené chybami pri montáži/prevádzke alebo za nedodržanie pokynov na používanie.
- Deti alebo osoby s obmedzenými duševnými schopnosťami môžu používať predmet len pod dohľadom.
- Ak máte lekárske implantáty (napr. kardiostimulátor), konzultujte to so svojím lekárom pred prvým použitím produktu.

Likvidácia

Správne používanie osvetľovacích zariadení v EÚ: Podľa smernice WEEE 2012/19/EU sa symbol prečiarknutej nádoby na odpad používa na označenie všetkých elektrických a elektronických zariadení, ktoré podliehajú samostatnému zberu. Po skončení používania tohto zariadenia je zakázané vyhodiť produkt ako nespracovaný odpad; namiesto toho musí byť oddelene zhromaždený v špecializovaných zberných a recyklačných miestach pre elektrické a elektronické zariadenia. Tieto informácie sú znázornené symbolom prečiarknutej nádoby na odpad a sú uvedené na produkte, v príručke alebo na obale produktu. Informácie o správnom zbere použitých elektrických a elektronických zariadení môžete získať od miestnych orgánov alebo od predajcu zariadení. Ak sú v súprave batérie, zlikvidujte ich podľa miestnych predpisov o likvidácii použitých batérií.

Pre Nemecko platí:

Majitelia starých zariadení z domácností môžu tieto zariadenia bezplatne odovzdať na zberných miestach verejných odpadových organizácií alebo na miestach zberu, ktoré zriadili výrobcovia alebo distribútori v súlade s ElektroG. Majitelia starých zariadení by mali v zásade oddeliť staré batérie a akumulátory, ktoré nie sú zabudované v starých zariadeniach, ako aj lampy, ktoré je možné odstrániť bez poškodenia starých zariadení pred odovzdaním na zberné miesto. To neplatí, ak sú staré zariadenia odovzdávané na opätovné použitie s účasťou verejnej odpadovej organizácie.

SL !POMEMBNO! SHRANITE ZA KASNEJŠO UPORABO. SKRBNO PREBERITE

OPOZORILO: Prosimo, natančno preberite naslednja navodila:

Da se izognete tveganju zadušitve, odstranite plastične ovoje pred uporabo. Ovoje je treba uničiti ali hraniti izven dosega otrok.

- Prepričajte se, da v bližini uporabljanega predmeta niso otroci, domače živali ipd. Poskrbite, da v območju gibanja NISO prisotne nobene ovire. Obstaja tveganje za stiskanje telesnih delov in predmetov.
- Nikoli ne posegajte v mehanizem za nastavitev, da bi se izognili poškodbam zaradi stiskanja.
- Izdelek je namenjen izključno za uporabo v notranjih prostorih. Ohranite temperaturo okolja med 0 in 40 °C in se izogibajte visoki vlažnosti (nad 65 %). Poskrbite, da bo okolica izdelka brez korozivnih plinov in tekočin ter brez prašnih predmetov.
- Prepričajte se, da so uporabljeni kabli dovolj dolgi in niso stisnjeni. To velja tudi za predmete, ki jih uporabljate na mizi (npr. prenosni računalnik, monitor itd.). Prekratki kabli lahko povzročijo padce predmetov in poškodbe.
- Strogo je prepovedano razstavljanje električnih komponent (ohišje motorja, daljinski upravljalniki, krmilne enote itd.) brez dovoljenja.
- Električno nastavljive postelje/ pohištvo niso namenjeni komercialni uporabi/ medicinskim namenom.
- Električni mehanizem za nastavitev je zasnovan za telesno težo do 120 kg za pohištvo/postelje. Za mize je največja obremenitev 60 kg.
- Poskrbite, da bo izdelek postavljen na ravno površino.
- Ne sedite in ne stojte na nastavljivih delih predmeta (nasloni za glavo, nasloni za noge, nasloni za hrbet, mize).
- Ne odstranjujte priključkov iz vtičnic ali drugih povezav tako, da vlečete za kabel.
- Upoštevajte navodila za omrežno povezavo in tipe vtičnic, ki so dovoljeni v vaši državi.
- Sistem za nastavitev pohištva/postelj ima največ 5 preklopnih ciklov na minuto - ne uporabljajte ga neprekinjeno dlje kot 2 minuti.
- Preverite, ali napetost, pri kateri deluje vaš izdelek, ustreza napetosti vaše domače mreže (informacije so na identifikacijski tablici na ohišju motorja).
- Nastavljive postelje imajo funkcijo nujnega spuščanja pri izpadu električne energije; zamenjajte baterije vsakih tri leta, saj kapaciteta s časom upada.
- Uporabljajte samo priložene krmilne komponente in napajalnike za upravljanje aktuatorjev.
- Uporabljajte samo originalne nadomestne dele in dodatke. Po potrebi se obrnite na prodajalca, pri katerem ste izdelek kupili.
- Električne komponente naj bodo priključene ali odklopljene le z izklopljenim napajalnim kablom. Tudi z izklopljenim kablom lahko ostane preostala električna energija.
- Vse sestavljanje motorja opravite brez obremenitve, da se izognete tveganju stiskanja.
- Za postelje je električni mehanizem za nastavitev zasnovan samo za spremembo položaja ležeče osebe.
- Vsi kabli morajo biti položeni tako, da se zagotovi razbremenitev napetosti in se prepreči stiskanje/poškodbe.
- V primeru poškodb kabla takoj izklopite napajanje!
- Izklopite napajanje pri čiščenju električnih naprav.
- Ne dovolite, da tekočine vstopijo v notranje dele motorja ali krmilnih komponent in bodite previdni, da ne poškodujete priključnih kablov.
- Izklopite izdelek iz električne mreže med nevihtami ali pri daljšem nenamenskem skladiščenju. Za postelje tudi izklopite baterijo za nujno spuščanje pri daljšem nenamenskem skladiščenju.
- Če je potrebna zamenjava motorne enote, jo opravite samo brez obremenitve in za postelje izklopite baterijo za nujno spuščanje. Izklopite napajalni kabel!
- Ne prevzemamo odgovornosti za škodo, ki nastane zaradi napak pri montaži/upoštevanju navodil za uporabo.
- Otroci ali osebe z omejenimi duševnimi sposobnostmi lahko izdelek uporabljajo le pod nadzorom.
- Če imate medicinske implantate (npr. srčni spodbujevalnik), se pred prvo uporabo izdelka posvetujte z zdravnikom.

Odložitev

Pravilno ravnanje z osvetljevalnimi napravami v EU: V skladu z direktivo WEEE 2012/19/EU simbol prekrižane košare za odpadke označuje vse električne in elektronske naprave, ki jih je treba zbirati ločeno. Po končani uporabi tega naprave je prepovedano odložiti izdelek kot nesortiran odpadek; namesto tega ga je treba ločeno zbirati na specializiranih mestih za zbiranje in reciklažo električnih in elektronskih naprav. Te informacije so prikazane s simbolom prekrižane košare za odpadke in so navedene na izdelku, v priročniku ali na embalaži izdelka. Informacije o pravilnem zbiranju uporabljenih električnih in elektronskih naprav lahko pridobite pri lokalnih oblastih ali pri prodajalcu naprav. Če so v kompletu baterije, jih po uporabi odložite v skladu z lokalnimi predpisi o odstranjevanju uporabljenih baterij.

Za Njemačku velja:

Lastniki starih naprav iz zasebnih gospodinjstev jih lahko brezplačno oddajo na zbirnih mestih javnih odlagališč ali na mestih, ki jih v skladu z ElektroG vzpostavijo proizvajalci ali distributerji. Lastniki starih naprav morajo običajno ločiti stare baterije in akumulatorje, ki niso vključeni v staro napravo, ter svetilke, ki jih je mogoče odstraniti brez poškodovanja stare naprave, preden jih oddajo na zbirno mesto. To ne velja, če so stare naprave predane za ponovno uporabo z vključitvijo javnega odlagališča.

SRB VAŽNO SAČUVATI ZA KASNIJA ČITANJA I PROVERU. PAŽLJIVO PROČITATI

UPOZORENJE: Sledeće informacije moraju se pročitati u potpunosti

Da biste izbegli rizik od gušenja, plastične poklopce treba ukloniti pre upotrebe. Poklopci se moraju uništiti ili držati dalje od dece.

- Uverite se da nema dece, kućnih ljubimaca itd. u blizini predmeta koji se pušta u rad. Uverite se da NEMA prepreka u oblasti kretanja. Postoji opasnost od prignječenja delova tela i predmeta.
- Nikada nemojte posezati u mehanizam za podešavanje da biste izbegli povrede od prignječenja.
- Predmet je namenjen samo za unutrašnju upotrebu. Održavajte temperaturu okoline između 0 i 40°C i izbegavajte visoku vlažnost (preko 65%). Uverite se da u okolini proizvoda nema korozivnih gasova i tečnosti, kao ni prašnjavih predmeta.
- Uverite se da su korišćeni kablovi dovoljno dugački i da ne budu zaglavljeni. Ovo se takođe odnosi na predmete koji se koriste na stolu (npr. notebook, monitor, itd.). Prekratki kablovi mogu izazvati pad predmeta i povrede.
- Strogo je zabranjena neovlašćena demontaža električnih komponenti (kućišta motora, daljinskih upravljača, upravljačkih jedinica,...).
- Električno podesivi kreveti/tapacirani setovi se ne mogu koristiti u komercijalne/medicinske svrhe
- Električni mehanizam za podešavanje tapaciranog nameštaja/kreveta je dizajniran za telesnu težinu od 120 kg. Maksimalna nosivost stola je 60 kg.
- Uverite se da je predmet postavljen na ravnu površinu.
- Nemojte stajati ili sedeti na podesivim elementima predmeta (uzglavlja, podnožja, naslona, stolova)
- Nemojte popuštati priključke na utičnici ili druge priključke utikača povlačenjem kabla.
- Obratite pažnju na uputstva za napajanje i završetke utikača odobrene u vašoj zemlji.
- Sistem za podešavanje tapaciranog nameštaja/kreveta ima maksimalno 5 ciklusa prebacivanja u minuti - Ne radi neprekidno duže od 2 minuta
- Proverite da li radni napon odgovara onom u vašem domaćinstvu (podaci se nalaze na tipskoj pločici na kućištu motora)
- Podesivi kreveti imaju hitno spuštanje u slučaju nestanka struje, zamenite baterije nakon tri godine kako se kapacitet vremenom smanjuje.
- Za kontrolu pogona koristite samo isporučene kontrolne komponente i izvore napajanja.
- Koristite samo originalne rezervne delove i pribor. Ako je potrebno, obratite se prodavcu kod koga ste kupili artikal.
- Električne komponente se mogu priključiti ili isključiti samo kada je utikač izvučen. Čak i kada je utikač izvučen, preostala električna energija može i dalje biti prisutna
- Sve montaže na pogonu obavite u položajima bez opterećenja kako biste izbegli rizik od prignječenja.
- U krevetima, električni mehanizam za podešavanje je dizajniran samo da promeni položaj osobe koja leži
- Svi kablovi moraju biti postavljeni tako da se obezbedi rasterećenje od naprezanja i da se izbegne prignječenje/oštećenje.
- Ako je kabl oštećen, odmah izvucite utikač!
- Isključite napajanje prilikom čišćenja električne opreme
- Ne dozvolite da tečnosti prodre u unutrašnjost motornog pogona ili upravljačkih komponenti i pazite da ne oštetite priključne kablove.
- Isključite proizvod iz napajanja tokom grmljavine ili kada se ne koristi duži vremenski period. Ako se krevet ne koristi duže vreme, isključite bateriju za hitno spuštanje.
- Ako je potrebno zameniti motornu jedinicu, to izvodite samo u položaju bez opterećenja i, u slučaju kreveta, odvojite akumulator za spuštanje u slučaju nužde. Isključi!
- Ne preuzimamo odgovornost za štetu uzrokovanu greškama u montaži/u radu ili nepoštovanjem uputstva za upotrebu
- Deca ili osobe sa smanjenim mentalnim sposobnostima smeju da koriste predmete samo pod nadzorom.

- Ako nosite medicinske implantate (npr. pejsmejkere), razgovarajte sa svojim lekarom pre prve upotrebe predmeta.

Odlaganje

Pravilna upotreba opreme za osvetljenje u EU: Prema VEEE Direktivi 2012/19/EU, simbol precrtane korpe za otpatke se koristi za identifikaciju sve električne i elektronske opreme koja podleže posebnom prikupljanju. Kada završite sa korišćenjem ovog uređaja, zabranjeno je odlaganje ovog proizvoda kao nesortirani otpad, ali umesto toga on se mora odvojeno sakupljati na mestu za prikupljanje opasnog otpada i reciklažu električne i elektronske opreme. Ova informacija je predstavljena simbolom precrtane kante za smeće i na proizvod, u priručniku ili na pakovanju proizvoda. Informacije o pravilnom prikupljanju korišćene električne i elektronske opreme možete dobiti od lokalne uprave ili prodavca opreme. Ako su baterije uključene u komplet, odložite ih nakon upotrebe u skladu sa lokalnim propisima za odlaganje istrošenih baterija.

Odnosi se na Nemačku

Vlasnici starih uređaja iz privatnih domaćinstava mogu ih besplatno predati na sabirnim mestima javnih službi za odlaganje otpada ili na sabirnim mestima proizvođača ili distributera u skladu sa ElektroG. Vlasnici starih uređaja uglavnom moraju da odvoje stare baterije i akumulatore koji nisu obuhvaćeni starim uređajem, kao i svetiljke koje se mogu ukloniti sa starog uređaja bez uništavanja, od starog uređaja na mestu za odlaganje pre sakupljanja. Ovo ne važi ako se stari uređaji pripremaju za ponovnu upotrebu uz učešće javne agencije za odlaganje otpada.

SE VIKTIGT! SPARA FÖR SENARE REFERENS. LÄS NOGGRANT

VARNING: Var god och läs följande anvisningar noggrant

För att undvika kvävningsrisk, ta bort plastomslagen innan användning. Omslagen ska förstöras eller hållas utom räckhåll för barn.

- Se till att inga barn, husdjur eller liknande befinner sig i närheten av den användande enheten. Se till att det inte finns några hinder i rörelseområdet. Det finns risk för krossskador på kroppsdelar och föremål.
- Rör aldrig vid justeringsmekanismen för att undvika krossskador.
- Produkten är endast avsedd för inomhusbruk. Håll omgivningstemperaturen mellan 0 och 40 °C och undvik hög luftfuktighet (över 65 %). Se till att omgivningen är fri från korrosiva gaser och vätskor samt dammiga föremål.
- Kontrollera att kablarna är tillräckligt långa och inte är pressade. Detta gäller även för föremål som används på skrivbordet (t.ex. bärbar dator, bildskärm osv.). För korta kablar kan orsaka att föremål faller och skador uppstår.
- Det är strängt förbjudet att montera elektriska komponenter (motorgivare, fjärrkontroller, styrenheter osv.) utan tillstånd.
- Elektriskt justerbara sängar/möbler är inte avsedda för kommersiellt bruk/medicinska ändamål.
- Den elektriska justeringsmekanismen är designad för en kroppsvikt på upp till 120 kg för möbler/sängar. För skrivbord är den maximala belastningen 60 kg.
- Se till att produkten är placerad på en jämn yta.
- Stå eller sitt inte på justerbara delar av produkten (huvudstöd, fotstöd, ryggstöd, skrivbordsskivor).
- Ta inte bort kontakter från uttag eller andra anslutningar genom att dra i kabeln.
- Följ de godkända nätanslutningsanvisningarna och stickproppstypen för ditt land.
- Justeringssystemet för möbler/sängar har maximalt 5 omkopplingscykler per minut - använd inte systemet oavbrutet i mer än 2 minuter.
- Kontrollera att den driftspänning som används matchar din hushållsspänning (information finns på typskylten på motorgivaren).
- Justerbara sängar har en nödfallssänkning vid strömavbrott; byt batterierna efter tre år då kapaciteten minskar med tiden.
- Använd endast de medföljande styrkomponenterna och strömadaptrarna för att styra aktuatorerna.
- Använd endast originalreservdelar och tillbehör. Kontakta vid behov den återförsäljare där du köpte produkten.
- Elektriska komponenter ska endast anslutas eller kopplas bort när strömmen är avstängd. Även med avstängd ström kan det finnas kvarvarande elektrisk energi.
- Utför all montering av motorn utan belastning för att undvika krossrisk.
- För sängar är den elektriska justeringsmekanismen endast avsedd för att ändra positionen för den liggande personen.
- Alla kablar ska läggas så att det säkerställs att det inte sker någon dragbelastning och att krossningar/skador undviks.
- Vid skador på kablar, dra omedelbart ur strömkabeln!
- Stäng av strömmen vid rengöring av elektriska apparater.
- Låt inte vätskor komma in i motorernas eller styrkomponenternas inre och var försiktig så att anslutningskablarna inte skadas.
- Koppla bort produkten från elnätet vid åskväder eller vid längre tid utan användning. För sängar, koppla även bort batteriet för nödsänkning vid längre perioder utan användning.
- Om det är nödvändigt att byta ut motorenheten, gör det endast utan belastning och koppla bort batteriet för nödsänkning för sängar. Koppla bort strömkabeln!
- Vi tar inte ansvar för skador som uppstår på grund av monterings-/bruksfel eller bristande efterlevnad av bruksanvisningen.
- Barn eller personer med begränsade mentala förmågor får endast använda produkten under övervakning.
- Om du har medicinska implantat (t.ex. pacemaker), rådfråga din läkare innan du använder produkten för första gången.

Avfallshantering

Korrekt hantering av belysningsapparater i EU: I enlighet med WEEE-direktiv 2012/19/EU används symbolen med en överstruken soptunna för att märka alla elektriska och elektroniska apparater som ska samlas in separat. Efter att du har slutat använda denna enhet är det förbjudet att kasta produkten som osorterat avfall; istället ska den separat lämnas vid specialiserade insamlings- och återvinningsställen för elektriska och elektroniska apparater. Denna information visas med symbolen för överstruken soptunna och finns på produkten, i bruksanvisningen eller på produktens förpackning. Information om korrekt insamling av använda elektriska och elektroniska apparater kan fås från lokala myndigheter eller från försäljaren av apparaterna. Om det finns batterier i paketet, kassera dem i enlighet med lokala föreskrifter för kassering av använda batterier.

För Tyskland gäller:

Ägare av gamla apparater från hushåll kan utan kostnad lämna dem på insamlingsställen för offentliga avfallshanteringsföretag eller på platser som upprättats av tillverkare eller distributörer enligt ElektroG. Ägare av gamla apparater ska normalt separera gamla batterier och ackumulatorer som inte är inbyggda i den gamla apparaten, samt lampor som kan tas bort utan att skada den gamla apparaten, innan de lämnas på en insamlingsplats. Detta gäller inte om gamla apparater ges för återanvändning med deltagande av ett offentligt avfallshanteringsföretag.

TR ÖNEMLİ! İLERİDE BAŞVURMAK ÜZERE SAKLAYIN. LÜTFEN DİKKATLİCE OKUYUN

UYARI: Lütfen aşağıdaki uyarıları dikkatlice okuyun

Boğulma riskini önlemek için plastik kapakları kullanmadan önce çıkarın. Kapakları imha edin veya çocuklardan uzak tutun.

- Kullanım sırasında cihazın çevresinde çocukların, evcil hayvanların vb. bulunmadığından emin olun. Hareket alanında ENGELLER bulunmadığından emin olun. Vücut parçaları ve eşyalar için ezilme riski vardır.
- Ezilme yaralanmalarını önlemek için asla ayar mekanizmasına dokunmayın.
- Ürün yalnızca iç mekan kullanımı için tasarlanmıştır. Çevre sıcaklığını 0 ile 40 °C arasında tutun ve yüksek nemden (65% üzerinde) kaçının. Ürünün çevresinin korozif gazlardan ve sıvılardan, ayrıca tozlu nesnelerden arındırılmış olduğundan emin olun.
- Kullanılan kabloların yeterince uzun olduğundan ve sıkışmadığından emin olun. Bu, masadaki kullanılan eşyalar için de geçerlidir (örneğin dizüstü bilgisayar, monitör vb.). Kısa kablolar, eşyaların düşmesine ve yaralanmalara neden olabilir.
- Elektrikli bileşenlerin (motor gövdesi, uzaktan kumandalar, kontrol üniteleri vb.) izinsiz sökülmesi kesinlikle yasaktır.
- Elektrikli ayarlanabilir yataklar/koltuk takımları ticari kullanım/medikal amaçlar için uygun değildir.
- Elektrikli ayar mekanizması, mobilyalar/yataklar için 120 kg vücut ağırlığına göre tasarlanmıştır. Masalar için maksimum yük kapasitesi 60 kg'dır.
- Ürünün düz bir yüzeyde yerleştirildiğinden emin olun.
- Ürünün ayarlanabilir parçalarına (başlık, ayak destekleri, sırt dayanakları, masa üstleri) oturmayın veya üstüne çıkmayın.
- Prizlere veya diğer bağlantılara kabloyu çekerek bağlantıları çıkarmayın.
- Ülkenizdeki onaylı ağ bağlantı talimatlarına ve priz tiplerine uyun.
- Mobilyalar/yataklar için ayar sistemi dakikada maksimum 5 anahtarlama döngüsüne sahiptir - sistemi 2 dakikadan uzun süre kesintisiz kullanmayın.
- Kullanım voltajının evdeki voltajla uyumlu olduğunu kontrol edin (bilgiler motor gövdesindeki tip etiketinde bulunabilir).
- Elektrikli yataklar, elektrik kesintisi durumunda acil düşürme özelliğine sahiptir; kapasiteleri zamanla azalacağından, pillerini her üç yılda bir değiştirin.
- Aktüatörleri kontrol etmek için yalnızca verilen kontrol bileşenlerini ve adaptörleri kullanın.
- Sadece orijinal yedek parçaları ve aksesuarları kullanın. Gerekirse, ürünü satın aldığınız satıcıya başvurun.
- Elektrikli bileşenler yalnızca güç kapalıyken bağlanabilir veya sökülebilir. Güç kapalıyken bile elektriksel kalıntı enerji olabilir.
- Motor montajını yüklenmemiş pozisyonlarda yapın, böylece sıkışma riski önlenir.
- Yataklar için elektrikli ayar mekanizması sadece yatakta yatan kişinin pozisyonunu değiştirmek için tasarlanmıştır.
- Tüm kablolar, gerilme etkilerini engelleyecek ve sıkışmayı/hasarı önleyecek şekilde döşenmelidir.
- Kablolarda hasar varsa hemen güç kaynağını kesiniz!
- Elektrikli cihazları temizlerken güç kaynağını kapatın.
- Sıvıların motor veya kontrol bileşenlerinin iç kısmına girmesine izin vermeyin ve bağlantı kablolarını zarar görmemeye dikkat edin.
- Fırtına sırasında veya uzun süre kullanılmadığında ürünü elektrik şebekesinden ayırın. Yataklar için uzun süre kullanılmadığında acil düşürme pili de çıkarılmalıdır.
- Motor ünitesinin değiştirilmesi gerekiyorsa, bunu sadece yük olmadan yapın ve yataklar için acil düşürme pili çıkarılmalıdır. Güç kaynağını çekin!
- Montaj/işletim hataları veya kullanım kılavuzuna uyulmaması nedeniyle meydana gelen hasarlardan sorumlu değiliz.
- Çocuklar veya zihinsel yetenekleri kısıtlı kişiler ürünü yalnızca gözetim altında kullanabilir.
- Medikal implantlar (örneğin kalp pili) taşıyorsanız, ürünü ilk kez kullanmadan önce doktorunuza danışın.

Atık Yönetimi

AB'de aydınlatma cihazlarının doğru şekilde kullanımı: WEEE Direktifi 2012/19/EU'ya göre, elektrikli ve elektronik cihazları ayrı toplama gerektiren ürünleri işaretlemek için bir çapraz çizgiyle işaretlenmiş çöp kutusu sembolü kullanılır. Bu cihazın kullanım süresi sona erdiğinde, ürünü karışık atık olarak atmak yasaktır; bunun yerine, özel bir elektrikli ve elektronik cihaz toplama ve geri dönüşüm noktasına ayrı olarak teslim edilmelidir. Bu bilgiler çapraz çizgiyle işaretlenmiş çöp kutusu sembolü ile gösterilmektedir ve ürünün üzerinde, kullanım kılavuzunda veya ürün ambalajında bulunmaktadır. Kullanılmış elektrikli ve elektronik cihazların doğru şekilde toplanması hakkında bilgi almak için yerel yetkililere veya cihazın satıcısına başvurabilirsiniz. Paket içinde piller varsa, kullanımdan sonra yerel pil atma düzenlemelerine uygun olarak atılmalıdır.

Almanya için geçerlidir:

Özel kullanım için eski cihaz sahipleri, bunları kamu atık yönetim şirketlerinin toplama noktalarına veya ElektroG kapsamında üreticiler veya dağıtıcılar tarafından kurulan geri alım noktalarına ücretsiz olarak teslim edebilirler. Eski cihaz sahipleri, eski cihazlarla birlikte yerleşik olmayan eski pilleri ve aküleri, ayrıca eski cihazlardan zarar vermeden çıkarılabilen lambaları genellikle atık toplama noktasına teslim etmeden önce ayırmalıdır. Bu, eski cihazların kamu atık yönetim şirketlerinin katılımıyla yeniden kullanım için teslim edilmediği durumlar için geçerli değildir.

UKR ВАЖЛИВО! ЗБЕРІГАЙТЕ ДЛЯ ВИКОРИСТАННЯ У МАЙБУТНЬОМУ. УВАЖНО ПРОЧИТАЙТЕ

ПОПЕРЕДЖЕННЯ: Будь ласка, уважно прочитайте наступні інструкції:

Щоб уникнути ризику задушення, зніміть пластикові оболонки перед використанням. Оболонки слід знищити або тримати подалі від дітей.

- Переконайтеся, що поруч із пристроєм, що працює, немає дітей, домашніх тварин тощо. Переконайтеся, що в зоні переміщення НІЯКИХ перешкод немає. Існує ризик травмування частин тіла та предметів.
- Ніколи не торкайтеся до механізму регулювання, щоб уникнути травмування від стиснення.
- Пристрій призначений виключно для використання в приміщенні. Тримайте температуру навколишнього середовища між 0 і 40 °C і уникайте високої вологості (вище 65 %). Переконайтеся, що навколишнє середовище вільне від корозійних газів і рідин, а також від пилу.
- Переконайтеся, що використовувані кабелі достатньо довгі і не здавлені. Це стосується також предметів, що використовуються на столі (наприклад, ноутбук, монітор тощо). Занадто короткі кабелі можуть призвести до падіння предметів і травм.
- Категорично заборонено розбирати електричні компоненти (корпус мотора, пульти дистанційного керування, контрольні блоки тощо) без дозволу.

- Електричні регульовані ліжка/меблі не призначені для комерційного використання/медичних цілей.
- Електричний механізм регулювання розрахований на вагу тіла до 120 кг для меблів/ліжок. Для столів максимальне навантаження становить 60 кг.
- Переконайтеся, що пристрій розташований на рівній поверхні.
- Не сідайте і не ставайте на регульовані частини пристрою (головки, підставки для ніг, спинки, стільниці).
- Не витягуйте з розетки чи інших з'єднань, тягнучи за кабель.
- Дотримуйтесь вказівок щодо мережевого підключення та типів розеток, що дозволені у вашій країні.
- Система регулювання меблів/ліжок має максимальну кількість перемикань 5 разів на хвилину - не використовуйте її безперервно більше ніж 2 хвилини.
- Переконайтеся, що робоча напруга відповідає напрузі у вашому домі (інформація на табличці типу на корпусі мотора).
- Регульовані ліжка мають функцію екстреного опускання при відключенні електрики; змініть батареї через три роки, оскільки їхня ємність зменшується з часом.
- Для управління приводами використовуйте лише надані компоненти управління та адаптери живлення.
- Використовуйте тільки оригінальні запасні частини та аксесуари. У разі потреби зверніться до продавця, у якого ви придбали продукт.
- Електричні компоненти слід підключати або відключати тільки коли живлення вимкнене. Навіть при вимкненому живленні може залишатися електрична енергія.
- Монтуйте мотор в безнавантаженому стані, щоб уникнути ризику стискання.
- Для ліжок електричний механізм регулювання призначений лише для зміни положення лежачої особи.
- Усі кабелі повинні бути укладені так, щоб уникнути натягування і стискання/пошкодження.
- У разі пошкодження кабелів негайно вимкніть живлення!
- Вимикайте живлення при очищенні електричних пристроїв.
- Не допускайте проникнення рідин всередину мотора або контрольних компонентів і будьте обережні, щоб не пошкодити з'єднувальні кабелі.
- Вимикайте пристрій від електричної мережі під час грози або при тривалій бездіяльності. Для ліжок також відключайте батарею для екстреного опускання при тривалій бездіяльності.
- Якщо потрібно замінити моторний блок, робіть це тільки в безнавантаженому стані і для ліжок відключайте батарею для екстреного опускання. Вимкніть живлення!
- Ми не несемо відповідальності за збитки, що виникають через помилки при монтажі/експлуатації або недотримання інструкції з експлуатації.
- Діти або особи з обмеженими розумовими здібностями можуть використовувати продукт тільки під наглядом.
- Якщо у вас є медичні імплантати (наприклад, кардіостимулятор), проконсультуйтеся з вашим лікарем перед першим використанням продукту.

Утилізація

Правильне утилізування освітлювальних приладів в ЄС: Відповідно до Директиви WEEE 2012/19/EU, символ перехресного сміттєвого кошика використовується для позначення всіх електричних та електронних пристроїв, які підлягають окремому збору. Після завершення використання цього пристрою забороняється викидати його як змішане сміття; натомість його слід окремо здати в спеціалізовані пункти збору та переробки електричних та електронних пристроїв. Ця інформація надається за допомогою символу перехресного сміттєвого кошика і знаходиться на продукті, в інструкції або на упаковці продукту. Інформацію про правильний збір використаних електричних і електронних пристроїв можна отримати у місцевих органах влади або у продавця пристроїв. Якщо в комплекті є батареї, утилізуйте їх відповідно до місцевих норм утилізації використаних батарей.

До Німеччини відноситься наступне:

Власники старих пристроїв з домашнього господарства можуть безкоштовно здати їх на пункти збору громадських комунальних служб або в пункти приймання, що створені виробниками або дистриб'юторами відповідно до закону про електронні відходи. Власники старих пристроїв зазвичай повинні відокремити старі батареї та акумулятори, які не вбудовані в старі пристрої, а також лампи, які можна видалити без пошкодження старих пристроїв, перед здачею на пункт збору. Це не стосується випадків, коли старі пристрої надаються для повторного використання з участю комунальних служб.